ÄGARENS HANDBOK

AXOPAR 22 SPYDER
AXOPAR 22 T-TOP

MODELLÅR 2026

AXOPAR

Innehållsförteckning

1 Inledning ... 5

1.1 Syftet med denna handbok ... 5
1.2 Säkerhetssymboler ... 5
1.3 Dokumentkonventioner ... 6
1.4 Upphovsrätt ... 6
1.5 Ansvarsfriskrivning ... 6
1.6 Garanti ... 7

2 Säkerhet ... 8

2.1 Säker och ansvarsfull båtdrift ... 8
2.2 Säkerhetsschema ... 10
2.3 Brandskydd och -kontroll ... 10
2.3.1 Brandsläckningsutrustning ... 11
2.3.2 Båtägarens och användarens ansvar ... 11
2.3.3 Kontrollista: Brand i motorn ... 12
2.3.4 Kontrollista: Efter brand ... 12
2.4 Livbåt ... 12
2.5 Säkerhetsmärkningar ombord ... 12

3 Produktöversikt ... 19

3.1 Användningssyfte ... 19
3.2 Identifikation ... 19
3.3 Tillverkarskylt ... 20
3.4 CE-certifiering ... 21
3.5 Mått och vikt ... 21
3.6 Båtens layout ... 23

4 Produktbeskrivning ... 25

4.1 Stabilitet och flytförmåga ... 25
4.1.1 Självtömmande system ... 25
4.1.2 Öppningar i skrov och däck ... 26
4.1.3 Länssystem ... 28
4.1.3.1 Länspumpar och utlopp ... 29
4.2 Tekniska system ... 31
4.2.1 Elektriskt system ... 31
4.2.2 12-V-System ... 31
4.2.3 Huvudbrytare ... 32
4.2.4 Säkringar för direktmatning ... 33
4.2.5 Säkringar ... 34

© 2025 Axopar Boats

4.2.6 Starkströmssäkringar....35
4.2.7 Batterier....35
4.2.7.1 Laddning av batterier....36
4.2.7.2 Vinteruppläggning....36
4.2.7.3 Rengöring av batterier....36
4.2.8 Bränslesystem....36
4.2.8.1 Tanka båten....37
4.2.8.2 Underhåll av bränslesystemet....38
4.3 Tillvalsutrustning....38
4.3.1 Färskvattensystem....39
4.3.2 Septiskt system....40
4.3.2.1 Toalettsits....41
4.3.2.2 Septiktank....42
5 Transport....43
5.1 Lyfta båten....43
5.2 Transport och förvaring av båten....44
6 Drift....46
6.1 Hantering av apparater....46
6.1.1 Styrkonsol....46
6.1.2 Styrkonsolens kopplingspanel....48
6.1.3 Styrsystem....48
6.1.3.1 Kontrollera och fylla på olja....49
6.1.3.2 Underhåll av styrsystemet....49
6.1.4 Gasreglage....49
6.1.4.1 Trimma och luta....49
6.1.5 Starta motorn....50
6.2 Vridbara säten – förar- och passagerarsäten....50
6.3 Inspektera båten....51
6.3.1 Kontrollista: Reguljär inspektion innan båten lämnar hamn....51
6.3.2 Kontrollista: Efter att båten använts....52
6.4 Hantering av båten....52
6.4.1 Kontrollista: Hantering av båten innan den lämnar hamn....52
6.4.2 Lämna bryggan....53
6.4.3 Navigera båten....53
6.4.3.1 Dödmansgrepp....54
6.4.3.2 Navigera med hög hastighet....54
6.4.3.3 Navigera i kraftig sjögång....55
6.4.3.4 Manövrera i trånga farleder....55
6.4.4 Sikt från förarplatsen....56
6.4.5 Använda trimplanen....56
6.5 Förebygga fall överbord....56

© 2025 Axopar Boats

6.6 Ankring, dockning och förtöjning ... 58
6.6.1 Fästpunkter ... 58
6.6.2 Dockning ... 59
6.6.3 Kontrollista: Innan ankring ... 59
6.6.4 Bogsering och förtöjning ... 60

7 Underhåll ... 61

7.1 Rengöring och underhåll av gelcoat-beläggningen ... 61
7.2 Antifouling ... 63
7.3 Underhåll av innerutrymmen ... 64
7.3.1 Plast och målade ytor ... 64
7.3.2 Dörrar och luckor ... 64
7.4 Underhålla täckningen ... 64
7.4.1 Rengöra täckningen ... 64
7.5 Skydda metalldelar under vatten ... 65
7.6 Förhindra korrosion ... 65
7.7 Förebygga frostskador ... 66
7.8 Kontrollista: Bocka av inför vintern ... 66
7.9 Kontrollista: Innan sjösättning ... 66
7.10 Korrektivt underhåll ... 67
7.10.1 Kritansamling ... 67
7.10.2 Repor och hack ... 67
7.10.3 Fläckar ... 67
7.10.4 Djupa märken, urgröpningar och hål ... 68

8 Miljö ... 69

8.1 Krav för Nordamerika ... 69

9 Bilaga I: Kontrollistor ... 70

9.1 Kontrollista: Brand i motorn ... 70
9.2 Kontrollista: Efter brand ... 70
9.3 Kontrollista: Efter jordning ... 70
9.4 Kontrollista: Reguljär inspektion innan båten lämnar hamn ... 71
9.5 Kontrollista: Efter att båten använts ... 72
9.6 Kontrollista: Hantering av båten innan den lämnar hamn ... 72
9.7 Kontrollista: Innan ankring ... 72
9.8 Kontrollista: Bocka av inför vintern ... 73
9.9 Kontrollista: Innan sjösättning ... 73
9.10 Underhållslogg ... 74

10 Bilaga II: Bränslesystem ... 76

11 Bilaga III: Kretsscheman ... 77

© 2025 Axopar Boats

12 Bilaga IV: AIS sanering – Nordamerika 78

13 Bilaga V: Transportmått 79

14 Bilaga VI: Garantivillkor 80

14.1 Garantivillkor: USA 81

14.2 Garantivillkor: utanför USA 82

© 2025 Axopar Boats

1 Inledning

1.1 Syftet med denna handbok

Ägarens handbok innehåller viktig information och anvisningar för användning av båten.

I ägarens handbok hittar du viktig information som hjälper dig att använda och underhålla din båt. Handboken innehåller detaljerad information om båten och de installerade systemen, samt allmän information om hantering och underhåll av båten. Den senaste versionen av handboken finns tillgänglig i elektroniskt format på tillverkarens webbplats.

Läs igenom handboken noggrant och bekanta dig med båten innan du börjar använda den. Försäkra dig även om att förutsedda vind- och vågförhållanden motsvarar båtens designkategori, samt att du och besättningen är i stånd att hantera båten i dessa förhållanden.

Ägarens handbok ersätter inte kunskaper om sjösäkerhet eller gott sjömanskap.

Om detta är din första båt eller om denna båttyp är ny för dig, försäkra dig om att kunna hantera båten innan du ger dig ut för första gången.

Fråga din båthandlare, de lokala båtklubbarna och nationella motorbåts- eller yachtföreningar för att få information om lokala sjöskolor och godkända instruktörer. De kan också ge information om specifika lokala bestämmelser om frågor som rör körkort eller behörighet, registrering, försäkring och säkerhetsutrustning.

Ägarens handbok är inte en utförlig underhålls- eller felsökningsguide. Om problem uppstår ska du kontakta båtens tillverkare eller deras lokala representant. När du är i behov av underhåll eller reparationer och ändringsarbeten ska du alltid vända dig till behöriga och utbildade yrkesutövare. Ändringar som kan påverka båtens säkerhetsfunktioner ska utvärderas, utföras och dokumenteras av behöriga specialister. Båtens tillverkare kan inte hållas ansvarig för obehöriga ändringar. Varje ändring av båtens tyngdpunkt (t.ex. högt monterad tung utrustning eller en ny motortyp osv.) har en betydande inverkan på båtens stabilitet, trimning och prestanda.

Förvara handboken på ett säkert ställe och överlämna den till den nya ägaren om du säljer båten. Du kan beställa en ny handbok från leverantören eller ladda ned den från tillverkarens webbsida om den gamla skulle försvinna eller förstöras.

I köpeavtalet eller inköpsordern kan du se köpets omfattning. Om någonting inte skulle fungera på ett tillfredsställande sätt med båten eller utrustningen kan du söka efter eventuella service- eller reparationsåtgärder i servicedokumenten. Kontakta återförsäljaren om du är osäker.

1.2 Säkerhetssymboler

Ägarens handbok innehåller uttalanden om fara, varning och observandum som meddelar användaren eller behörig servicepersonal om potentiella produkt- eller personskador.

Risk definieras som en källa till potentiella personskador.

All onormal användning är förbjuden, vilket inkluderar att avfärda information om säkerhet.

⚠ FARA

Fara anger en förestående riskfylld situation som, om den inte undviks, **kommer att leda till dödsfall eller allvarliga skador**.

© 2025 Axopar Boats

⚠ VARNING — **Varning** anger en förestående riskfylld situation som, om den inte undviks, **skulle kunna leda till dödsfall eller allvarliga skador**.

⚠ OBSERVERA — **Observera** anger en potentiellt riskfylld situation som, om den inte undviks, **kan leda till mindre eller måttliga skador**.

NOTERA — **Notera** anger en potentiell situation som, om den inte undviks, **kan leda till egendomsskada eller ett oönskat resultat eller tillstånd**.

Informationssymbolen uppmärksammar information som klargör eller förenklar ett förfarande.

1.3 Dokumentkonventioner

Enheter

I manualen används SI-enheter i enlighet med ISO 1000. I vissa fall kan andra enheter ha använts vid sidan av.

Ett undantag är vindhastigheten, som enligt Fritidsbåtsdirektivet anges i Beaufort-skalan.

Terminologi

I denna manual anges den högra sidan av skrovet som styrbord och den vänstra sidan som babord.

1.4 Upphovsrätt

Upphovsrätt ©2025 Axopar Boats. Alla rättigheter förbehålles.

Ägarens handbok skyddas av upphovsrätt som tillhör Axopar Boats. Denna handbok får inte kopieras, helt eller delvis, utan föregående skriftligt tillstånd från Axopar Boats. Materialet innehåller även konfidentiell information som inte får avslöjas till andra utan föregående skriftligt tillstånd från Axopar Boats.

1.5 Ansvarsfriskrivning

Materialet i denna handbok är endast avsett för informationsändamål.

Axopar Boats förbehåller sig rätten att utföra ändringar av produkten utan föregående meddelande för att förbättra produktens tillförlitlighet, funktion, design eller andra egenskaper. Axopar Boatsåtar sig inget ansvar för eventuella skador, förluster, kostnader eller utgifter på grund av eller relaterade till användning av handboken eller produkterna som däri beskrivs.

Axopar Boats gör inga utfästelser och lämnar inga garantier avseende handboken, vare sig uttryckliga eller underförstådda, inklusive men inte begränsat till underförstådda garantier gällande säljbarhet och lämplighet för ett visst ändamål.

1.6 Garanti

Båtens begränsade garanti och aktuell kontaktinformation bifogas i ett separat dokument.

Garantianspråk kan göras genom att kontakta återförsäljaren hos Axopar som anges på omslaget.

© 2025 Axopar Boats

2 Säkerhet

⚠ VARNING

Båtägaren ansvarar för att all säkerhetsutrustning i båten uppfyller lokala bestämmelser och lagar.

- Nödvändig säkerhetsutrustning måste alltid hållas aktuell och finnas i båten.

Kontrollera den viktigaste säkerhetsutrustningens föredragna placering i avsnittet ***Säkerhetsschema***.

⚠ VARNING

Överlastning av båten kan skada motorn, även när den är avstängd.

- Vid lastning av båten ska den rekommenderade maxlasten för båten som visas på tillverkarskylten aldrig överskridas.
- Lasta alltid båten med omsorg och fördela lasten på lämpligt vis så att båten inte får slagsida.
- Placera inte tung utrustning/tungt material högt upp i båten.

Vätskan i de inbyggda tankarna inkluderas inte i maxlasten som anges på tillverkarskylten.

⚠ VARNING

Väl ute i vattnet ska sätena avsedda för passagerare alltid användas.

Överskrid inte maximalt antal personer som tillåts ombord, som anges på tillverkarskylten.

Den sammanslagna vikten för personerna som vistas på båten och respektive bagage får aldrig överskrida båtens maxlast som anges på tillverkarskylten.

⚠ OBSERVERA

Risk för personskador och risk för skador på tak eller takkonstruktioner.

Placera eller fäst inte någon last eller utrustning på taket eller på takkonstruktionerna om det inte finns något specifikt takräcke.

Det är förbjudet att gå på taket eller hänga från takkonstruktionerna.

2.1 Säker och ansvarsfull båtdrift

Vänligen bekanta dig med dessa säkerhetsaspekter innan du använder båten.

Den person som styr båten ansvarar för alla passagerares och andra sjöfarares säkerhet.

⚠ OBSERVERA

Ägaren är ansvarig för att säkerställa att normal drift upprätthålls. Detta innebär att båtens hastighet måste anpassas efter rådande sjöförhållanden och att båten måste användas med gott sjömanskap.

Underlåtelse att följa dessa säkerhetsföreskrifter kan leda till allvarliga skador eller dödsfall.

© 2025 Axopar Boats

- Den som styr båten måste vara behörig att framföra en båt av denna typ och storlek.
- Båten får inte styras av en okvalificerad förare eller av en förare som är påverkad av alkohol, droger eller andra substanser som försämrar omdömet.
- Båten ska alltid framföras i hastigheter som inte utsätter människor eller egendom för fara.
- Kaptenen måste ständigt vara medveten om förhållandena runt båten under färd och särskilt före skarpa svängar.
- Vid svåra förhållande som sjögång och vindar, nedsatt sikt och överbelastade vattenvägar, sänk hastigheten, använd lämplig navigationsutrustning och ljus samt håll utkik för att identifiera eventuella faror.
- Var uppmärksam på ditt kölvatten. Det kan utgöra en fara för mindre båtar eller skada förtöjda båtar eller annan egendom. Du är ansvarig för skador som orsakas av ditt kölvatten.
- Tillåt endast passagerare att befinna sig i områden som inte utgör någon fara för dem själva eller för båten.
- Låt inte passagerare befinna sig på de fällbara sätena i aktern, på fenderlådorna i aktern eller på relingen under färd.
- Passagerarna måste förbli sittande när båten är i rörelse.
- Användning av alkohol, droger eller andra substanser som försämrar omdömet utgör ett allvarligt hot mot dig själv och andra. Båtföraren är ansvarig för de ombordvarandes uppförande.
- Båten måste räkna med bärbar personlig flytutrustning (PFD) för alla passagerare ombord.

⚠ VARNING

Hastighetsrisk

Det här är ett högpresterande fartyg vars hastighet måste anpassas till omgivningen. För att garantera dina passagerares säkerhet och komfort, undvik skarpa svängar i hastigheter över 40 knop. Framför aldrig båten i hastigheter som överstiger din förmåga att reagera på överraskande eller oförutsägbara situationer. Kaptenen är alltid ansvarig för att fartyget framförs på ett säkert sätt.

⚠ VARNING

Framför aldrig en båt i en hastighet som du inte känner dig bekväm med.

⚠ FARA

Halkrisk

Däcket kan vara halt när det är vått, även på halkfria ytor. Var extremt försiktig på hala ytor och använd lämpliga skor.

⚠ FARA

Ge dig inte ut med båten i svåra väderförhållanden eftersom det kan leda till allvarliga skador eller dödsfall. Ta dig alltid tillbaka till land innan vädret blir dåligt.

© 2025 Axopar Boats

2.2 Säkerhetsschema

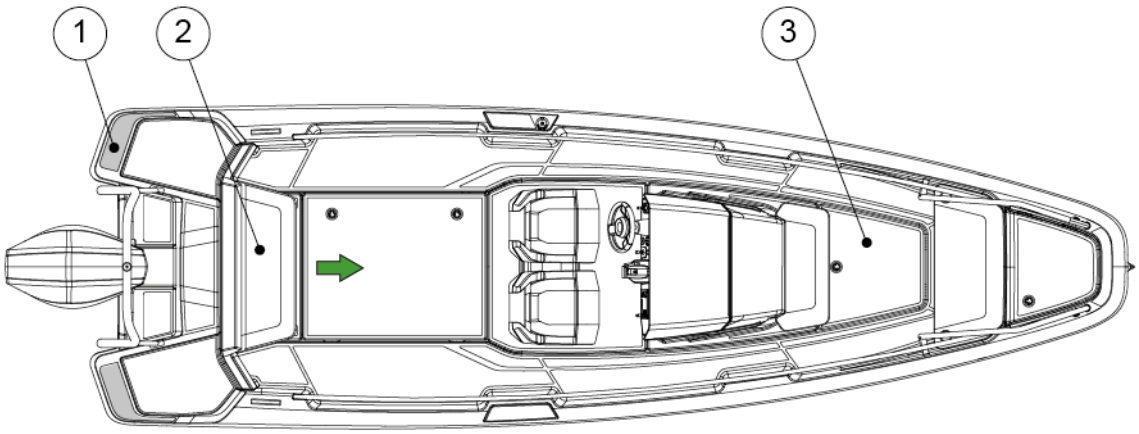

(1) Badstege
(2) Brandsläckare
(3) Förvaring av livbåt
→ Utgång

2.3 Brandskydd och -kontroll

De vanligaste brandkällorna är motorn och spisen. Om brand uppstår i båten kan det leda till en explosion.

⚠ VARNING

Eld sprider sig vanligtvis väldigt snabbt – släcka elden omedelbart med brandsläckaren på båten.

Se avsnittet ***Säkerhetsschema*** angående den exakta placeringen av brandsläckare.

Om branden inte går att kontrollera ska du lämna den brinnande båten och rädda liv.

⚠ VARNING

Släck alltid eld genom att beröva elden syre.

Använd inte vatten.

Användning av vatten för att släcka eld med brandfarliga vätskor kan sprida vätskan och förvärra elden.

© 2025 Axopar Boats

⚠ VARNING Om elden når bränsletanken kan en explosion ske som kommer att elda upp ett stort område runt båten.

- Håll slaget rent och kontrollera regelbundet om bränsle- eller gasångor finns eller om bränsle- eller oljeläckor uppstått.
- Häng inte gardiner eller andra brännbara material nära eller ovanför någon utrustning med öppen låga.
- Lämna aldrig båten obevakad medan värmaren är på.
- Tanka aldrig och ersätt aldrig gasbehållare med motorerna på.
- Rök aldrig vid hantering av bränsle eller gas.
- Blockera aldrig utrymningsvägar eller nödutgångar.
- Blockera aldrig åtkomsten till säkerhetsutrustning som bränsleventiler eller huvudströmbrytare.
- Blockera aldrig åtkomsten till brandsläckare, vare sig de är synliga eller dolda.
- Modifiera aldrig båtens system (särskilt el-, bränsle- och gassystem).

2.3.1 Brandsläckningsutrustning

Kontrollera brandsläckningsutrustningens exakta placering i avsnittet ***Säkerhetsschema***.

Brandsläckare

Du måste utrusta båten med handbrandsläckare med en brandklass på minst 8A/68B.

Kontrollera brandsläckarnas exakta placeringar i avsnittet ***Säkerhetsschema***.

Observera att brandsläckare inte ingår i leveransen från tillverkaren. Innan båten tas i bruk ska den förses med brandsläckare.

Brandfilt

En brandfilt är idealisk för att släcka små bränder och även ett av de bästa alternativen om en persons kläder brinner.

- Förvara en brandfilt ombord på en lättillgänglig plats.

2.3.2 Båtägarens och användarens ansvar

Det är ditt ansvar som båtägare och användare att se till att brandbekämpningsutrustning alltid är tillgänglig.

- Kontrollera brandsläckningsutrustningen regelbundet enligt de intervall som anges för utrustningen.
- Ersätt utgången utrustning omedelbart med motsvarande eller bättre utrustning.
- Anvisa besättningen och gästerna om placeringen och användningen av brandbekämpningsutrustning samt placeringen av utrymningsvägar och nödutgångar.

© 2025 Axopar Boats

2.3.3 Kontrollista: Brand i motorn

- Stoppa motorn.
- Styr upp båten mot vinden om möjligt.
- Försäkra dig om att alla passagerare har flytväst.
- Vid behov:
  - Evakuera passagerare.
  - Ring efter sjöräddning.
- Stäng av bränsle- och huvudströmbrytarna.
- Släck elden.
- Vänta tills du är helt säker på att elden är släckt innan du öppnar motorkåpan.

  Öppna motorkåpan försiktigt och var beredd att använda den handhållna brandsläckaren vid behov för släckning efter brand.
- Släck eventuellt glödande eld med vatten.

2.3.4 Kontrollista: Efter brand

- Öppna luckor och fönster för bättre ventilation.
- Inspektera båten och dess utrustning och reparera eventuella skador.
- Kontakta lokala myndigheter vid behov.
- Se till att brandsläckningsutrustningen fylls på eller ersätts efter användning.

2.4 Livbåt

Tillverkaren utrustar inte båten med en livbåt.

Förvaring av livbåt

Om du beslutar dig för att köpa en livbåt ska du förvara den mot båtens bog, så att den är lättillgänglig i en nödsituation.

Användning av livbåten

Livbåten ska knytas till båtens akter och vara förberedd för användning.

Vid nödfall är det enklast och säkrast att gå ombord på livbåten från baddäcket. Stäng av motorn innan livbåten tas i bruk.

Följ livbåtstillverkarens anvisningar.

2.5 Säkerhetsmärkningar ombord

I följande bild och tabell visas placeringen och beskrivningen av säkerhetsmärkningarna ombord.

© 2025 Axopar Boats

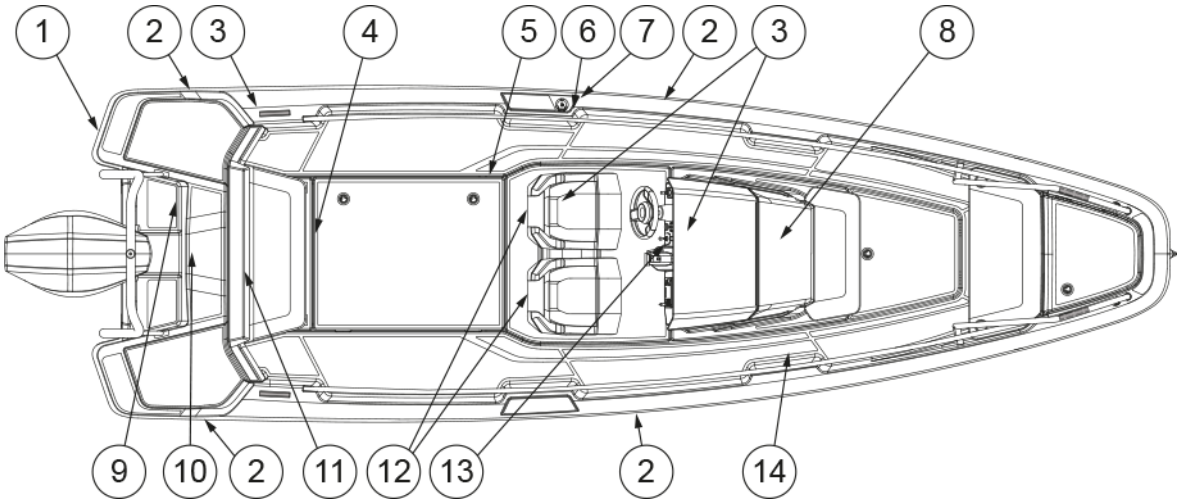

Plats	Märkning	Beskrivning
1		**Fara** Kontakt med en snurrande propeller kommer att orsaka allvarliga skador eller dödsfall. Håll dig undan från båten och undvik badplattformen och badstegen när motorn är igång.
1	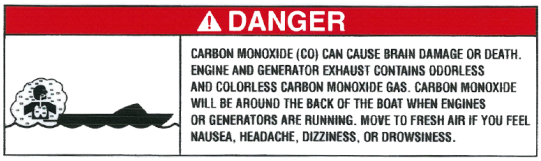	**Fara** Kolmonoxid (CO) kan orsaka hjärnskador eller dödsfall. Motor- och generatoravgaser innehåller luktfri och färglös kolmonoxidgas. Kolmonoxid kommer att finnas bak i båten när motorer eller generatorer är igång. Flytta till frisk luft om du känner dig illamående, har huvudvärk, yrsel eller känner dig dåsig.
2	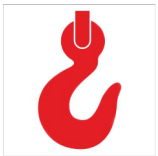	Fästpunkt
3		Drick inte vattnet
4		Brandsläckare

© 2025 Axopar Boats

Plats	Märkning	Beskrivning
4		**Varning** Installation av underhållsfria AGM-batterier är endast tillåtet i detta område.
5		**Varning** Ingen ventilation tillhandahålls. Bränsleångor är en brand- och explosionsrisk. Förvara inte bränsle eller brandfarliga vätskor här för att undvika skador och dödsfall.
6	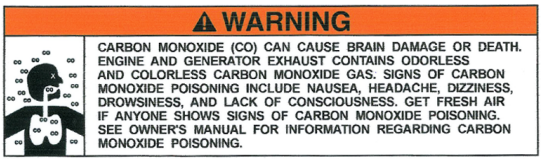	**Varning** Kolmonoxid (CO) kan orsaka hjärnskador eller dödsfall. Motor- och generatoravgaser innehåller luktfri och färglös kolmonoxidgas. Tecken på kolmonoxidförgiftning inkluderar illamående, huvudvärk, yrsel, dåsighet och medvetslöshet. Om någon visar tecken på kolmonoxidförgiftning, för personen till frisk luft. Se ägarens handbok angående information om kolmonoxidförgiftning.
6		**Varning** Kvalificerad operatör ska ha kontroll hela tiden. En okvalificerad operatör kan tappa kontrollen. Detta kan resultera i allvarliga skador, dödsfall eller egendomsskador. Båtens stabilitet och manövrering kommer att förändras med viktfördelningen. Läs ägarens handbok före användning.
6	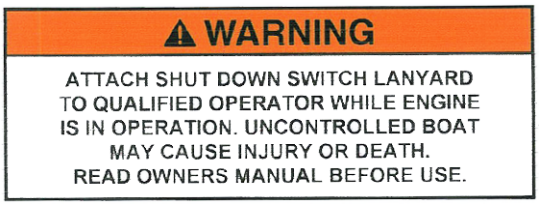	**Varning** Fäst dödmansgrepplinan till en kvalificerad förare när motorn är igång. En okontrollerad båt kan orsaka skada eller dödsfall. Läs ägarens handbok före användning.
6		**Varning** Var försiktig med skidåkare i släptåg eftersom bogserlinan kan komma in i sittbrunnen när den släpps.

© 2025 Axopar Boats

Plats	Märkning	Beskrivning
6		**Fara** • Kontakt med en snurrande propeller kommer att orsaka allvarliga skador eller dödsfall. • Stäng av motorerna när människor befinner sig i vattnet nära båten, på badplattformen eller på badsteget. • Kör aldrig baklänges mot en person i vattnet.
7	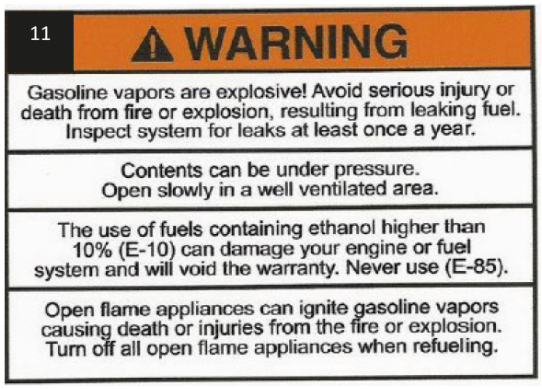	**Varning** Bensinångor är explosiva! Undvik allvarliga skador eller dödsfall från brand eller explosion till följd av läckande bränsle. Sök efter läckor i systemet minst en gång om året. Innehållet kan vara under tryck. Öppna långsamt i ett väl ventilerat utrymme. Användning av bränslen som innehåller mer etanol än 10 procent (E-10) kan skada motorn eller bränslesystemet – detta gör garantin ogiltig. Använd aldrig (E-85). Anordningar med öppen låga kan antända bensinångor och orsaka dödsfall eller skador från brand eller explosion. Stäng av alla anordningar med öppen låga vid tankning.
7		Kanadensisk version. **Varning** Bensinångor kan orsaka bränder eller explosioner. Överfyll inte bränsletanken. Håll båten borta från öppna lågor och gnistor. Starta inte båten om det finns flytande bensin eller ångor. Sätt alltid tillbaka motorkåpan (eller sätet) innan du startar. **Varning** Undvik allvarliga skador eller dödsfall från brand eller explosion till följd av läckande bränsle. Gör en sökning av läckor i systemet ofta.
8		Avstängningsventil för diskhons avlopp

© 2025 Axopar Boats

Plats	Märkning	Beskrivning
9	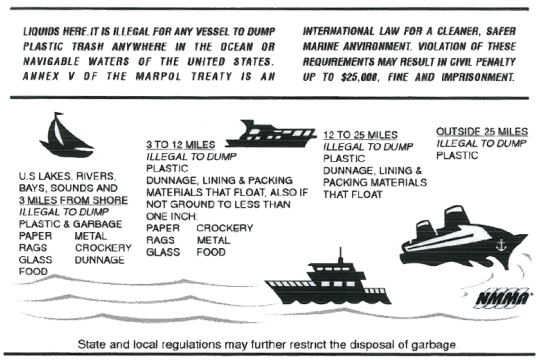	Vätskor här. Det är olagligt för alla båtar att dumpa plastavfall någonstans i havet eller farbara vatten i USA. Bilaga V till Marpol-fördraget är en internationell lag för en renare och säkrare marin miljö. Brott mot dessa krav kan leda till böter på upp till 25 000 USD, böter eller fängelse. I USA:s sjöar, floder, vikar, sund och 3 engelska mil från stranden är det olagligt att dumpa plast och sopor, papper, metall, trasor, porslin, glas, stoppning, mat 3 till 12 engelska mil är det olagligt att dumpa plast, stoppning, foder och förpackningsmaterial som flyter. Om det inte pressas ihop till mindre än en tum, även papper, porslin, trasor, metall, glas, mat. 12 till 25 mil: Olagligt att dumpa plast, stoppning, foder och förpackningsmaterial som flyter. efter 25 mil är det olagligt att dumpa plast. Statliga och lokala bestämmelser kan ytterligare begränsa kassering av sopor.
9	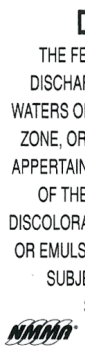	**Utsläpp av olja är förbjudet** Den federala lagen om kontroll av vattenföroreningar förbjuder utsläpp av oljor eller oljigt avfall i eller på farbara vatten i USA, eller vatten i den angränsande zonen, eller som kan påverka naturresurser som tillhör eller står under den exklusiva förvaltningsmyndigheten i USA, om sådant utsläpp orsakar en film eller missfärgning av vattenytan eller orsakar slam eller emulsion under vattenytan. Överträdare är föremål för betydande civilrättsliga påföljder och/eller straffrättsliga sanktioner inklusive böter och fängelse.
10	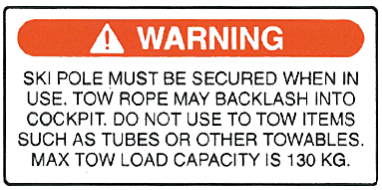	**Varning** Skidstången måste fästas ordentligt när den används. Bogserlina kan åka in i sittbrunnen. Använd inte för att bogsera föremål som rör eller andra flytredskap. Max dragkapacitet är 130 kg.

© 2025 Axopar Boats

Plats	Märkning	Beskrivning
11	**⚠ WARNING** **ELECTRICAL SHOCK AND FIRE HAZARD. FAILURE TO FOLLOW THESE INSTRUCTIONS MAY RESULT IN INJURY OR DEATH.** (1) Turn off the boat's shore power connection switch before connecting or disconnecting the shore power cable. (2) Connect shore power cable at the boat first. (3) If polarity-warning indicator is activated, immediately disconnect cable. (4) Disconnect shore power cable at shore outlet first. (5) Close shore power inlet cover tightly. **DO NOT ALTER SHORE POWER CABLE CONNECTORS**	**Varning** Risk för elektrisk stöt och brand. Underlåtenhet att följa dessa instruktioner kan leda till skada eller dödsfall. (1) Slå ifrån båtens landströmbrytare innan du ansluter eller kopplar bort landströmkabeln. (2) Anslut landströmkabeln till båten först. (3) Om polaritetvarningsindikatorn är aktiverad, koppla omedelbart bort kabeln. (4) Koppla först bort landströmkabeln vid landuttaget. (5) Stäng locket till landströmuttaget ordentligt. **Ändra inte kontakterna i landströmkabeln**
11		Var uppmärksam på varningarna och läs handboken.
11	**⚠ CAUTION** **IF SWITCH IS TURNED OFF WHILE ENGINE IS RUNNING ALTERNATOR WILL BE DAMAGED.**	**Observera** Om strömbrytaren stängs av medan motorn är igång kommer generatorn att skadas.
11	**⚠ WARNING** **ELECTRICAL SHOCK AND FIRE HAZARD. FAILURE TO FOLLOW THESE INSTRUCTIONS MAY RESULT IN INJURY OR DEATH.** (1) Turn off the boat's shore power connection switch before connecting or disconnecting the shore power cable. (2) Connect shore power cable at the boat first. (3) If polarity-warning indicator is activated, immediately disconnect cable. (4) Disconnect shore power cable at shore outlet first. (5) Close shore power inlet cover tightly. **DO NOT ALTER SHORE POWER CABLE CONNECTORS** **⚠ MISE EN GARDE** **RISQUE DE CHOC ELECTRIQUE ET D'INCENDIE. LE NON RESPECT DE CES INSTRUCTIONS PEUT CAUSE DES BLESSURES SERIEUSES OU LA MORT.** (1) Fermer l'interrupteur de l'alimentation à terre avant de raccorder ou de débrancher le cable d'alimenation. (2) Raccorder d'abord le cable d'alimentation à terre au navire. (3) Si l'indicateur de polarité est activé, débrancher immédiatement le cable d'alimentation. (4) Débrancher d'abord le cable d'alimentation à terre de la borne du quai. (5) Fermer hermétiquement le couvercle du cable d'alimentation à terre. **NO PAS MODIFIER LE CABLE D'ALIMENTATION À LA TERRE**	**Varning** Landström, kanadensisk version.
12	**⚠ WARNING** AVOID SERIOUS INJURY OR DEATH. UNEXPECTED SEAT ROTATION MAY CAUSE EJECTION OF OCCUPANT. LOCK SWIVEL WHEN SPEED EXCEEDS 5 MPH.	**Varning** Undvik allvarliga skador eller dödsfall. Oväntad vridning av sätet kan orsaka att passageraren faller. Lås svänganordningen när hastigheten överstiger 8 km/h.

© 2025 Axopar Boats

Plats	Märkning	Beskrivning
13	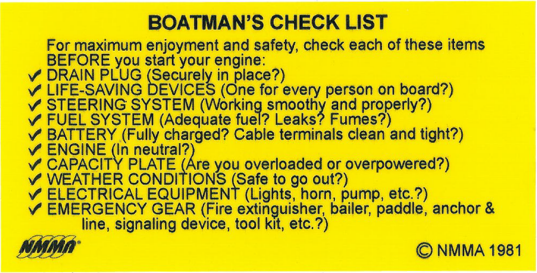	**Checklista för båtförare** För att kunna njuta och upprätthålla säkerheten ska du kontrollera var och en av dessa saker innan du startar motorn: – Tömningsplugg (sitter ordentligt på plats?) – Livräddningsenheter (en till varje person ombord?) – Styrsystem (fungerar smidigt och korrekt?) – Bränslesystem (tillräckligt med bränsle? Läckor? Ångor?) – Batteri (fulladdat? Kabelanslutningar rena och sitter fast?) – Motor (i neutral?) – Kapacitetsskylt (för mycket last eller för mycket kraft?) – Elektrisk utrustning (lampor, signalhorn, pump osv?) – Nödutrustning (brandsläckare, öskar, paddel, ankare och lina, signalanordning, verktygssats osv?)
14		**Varning** Undvik personskador. Håll dig innanför däckräcken (och grindar) när båten körs

© 2025 Axopar Boats

3 Produktöversikt

3.1 Användningssyfte

Båten är avsedd som fritidsbåt och är inte lämplig för yrkesmässig användning.

3.2 Identifikation

Varje båt har en unik identifikationskod på 14 tecken och ett bindestreck.

Kodtextens höjd är 6 mm och den finns placerad på akterns styrbordssida.

Exempel: FI – AXO2A001F920	**Uppgifter**
FI	Tillverkarens land: Finland
-	Bindestreck
AXO	Tillverkare: Axopar Boats
2A	Båtmodell • A = Spyder • B = T-Top
001	Båtnummer
F	Tillverkningsmånad • A = januari • B = februari • C = mars • osv.
9	Sista siffran i tillverkningsåret
20	Modellår

© 2025 Axopar Boats

3.3 Tillverkarskylt

Tillverkarskylten placeras alltid nära båtförarens plats.

DVN har kontrollerat att båten uppfyller kraven i Fritidsbåtsdirektivet och därtill hörande standarder.

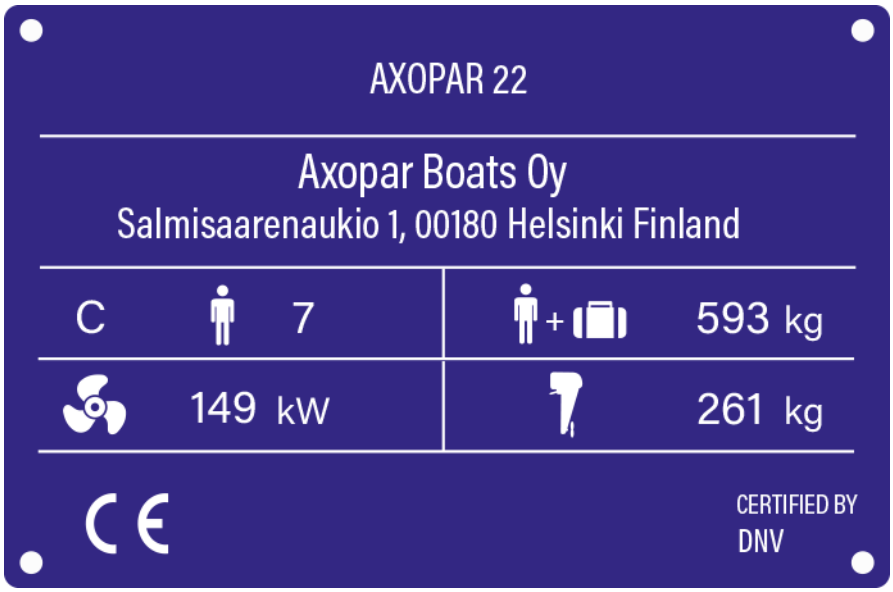

Ny tillverkarskylt gäller från och med början av modellåret 2026.

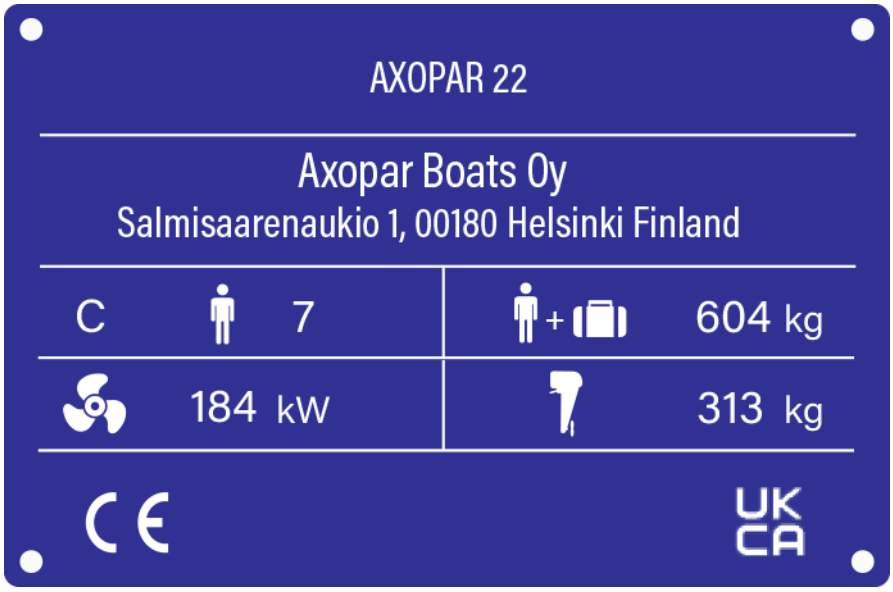

Tillverkarskylten innehåller följande information:

- Båtmodell
- Tillverkarens adress
- Maximalt antal personer ombord

© 2025 Axopar Boats

- Maxlast: personers totala vikt inklusive bagage och grundläggande utrustning och exklusive tankinnehåll
- Maximal motoreffekt
- Maximal motorvikt

3.4 CE-certifiering

Denna båt klassificeras som CE-kategori C.

Kategorierna avgörs enligt maximalt antal personer som tillåts ombord.

CE-certifieringen anger att båten är utformad och byggd på ett sådant sätt att den bibehåller sin stabilitet och flytförmåga under givna förhållanden och uppfyller viktiga krav som kännetecknar kategorin ifråga. Ett av dessa krav är att båten måste vara enkel att manövrera.

Klassificering av CE-kategori anger även att båten är utformad och konstruerad för att upprätthålla följande parametrar avseende stabilitet, flytförmåga och andra tillämpliga väsentliga krav.

Kategori	Beskrivning
C. Kustfarvatten	Båten är utformad för färder i kustvatten, stora bukter, flodmynningar, sjöar och floder, där förhållanden kan gå ända upp till vindklass 6 på Beaufort-skalan och stora våghöjder upp till 2 meter kan erfaras.

3.5 Mått och vikt

Mått

Mått	SI-enheter	US-enheter
Skrovlängd (LH)	7,2 m	23 fot 7 tum
Total längd (LMAX) (utan motor)	7,2 m	23 fot 7 tum
Skrovbredd (BH)	2,23 m	7 fot 4 tum
Djup vid max. belastning	0,95 m	3 fot 1 tum
Höjd från vattenlinjen vid lätt last (utan bärbar lanterna)	Spyder: 1,5 m T-Top: 2,2 m	Spyder: 4 fot 11 tum T-Top: 7 fot 3 tum

© 2025 Axopar Boats

Effekt

	SI-enheter	US-enheter
Maximal rekommenderad motoreffekt	1 × 149 kW	1 x 200 hk
• Från och med modellår 2026 har maximal rekommenderad motoreffekt uppdaterats till	1 × 184 kW	250 hv

Vikt och belastning

	SI-enheter	US-enheter
Skrovens vikt (utan motorer)	1100 kg	2425 lb

	Kategori C
Maximalt antal personer Standardvikter: • Vuxna: 75 kg (165 lb) • Barn: 37,5 kg (83 lb)	7

	Kategori C	
	SI-enheter	US-enheter
Total vikt för alla personer	525 kg	1157 lb
Rekommenderad maxlast	823 kg	1814 lb
• Maximal rekommenderad last från och med modellår 2026	822kg	1812 lb
Rekommenderad maxlast på CE-skylt	593 kg	1307 lb
• Maximal rekommenderad last från och med modellår 2026 på CE-skylt	604 kg	1332 lb
Bårens vikt med maxlast	2620 kg	5776 lb
• Båtvikt vid maximal last från och med modellår 2026	2632 kg	5803 lb

av vilka

© 2025 Axopar Boats

	SI-enheter	US-enheter
Maximal rekommenderad motorvikt	261 kg	575 lb
• Maximal rekommenderad motorvikt från och med modellår 2026	313 kg	690 lb
Livbåtens vikt	39 kg	86 lb
Grundutrustning	41 kg	90 lb
Förbrukningsvätskor i permanent installerade tankar	203 kg	448 lb
Maxmassa på släpvagn	2095 kg	4619 lb

Tankkapacitet

	SI-enheter	US-enheter
Bränsletank	230 l	61 gal
Färskvattentank	32 l	8 gal
Septiktank	25 l	7 gal

Utvärderingen av båtens stabilitet har utförts baserat på maxlasten.

Rekommenderad maxlast består endast av vikten för de komponenter som anges ovan.

3.6 Båtens layout

Båten erbjuder flera däckalternativ. Utrustningens och de tekniska komponenternas layout kan variera beroende på de tillbehör som väljs.

Standardbåten levereras med ett öppet akterdäck utrustat med en aktersoffa. Akterdäcket kan också utrustas med en U-soffa eller ett universalskåp.

© 2025 Axopar Boats

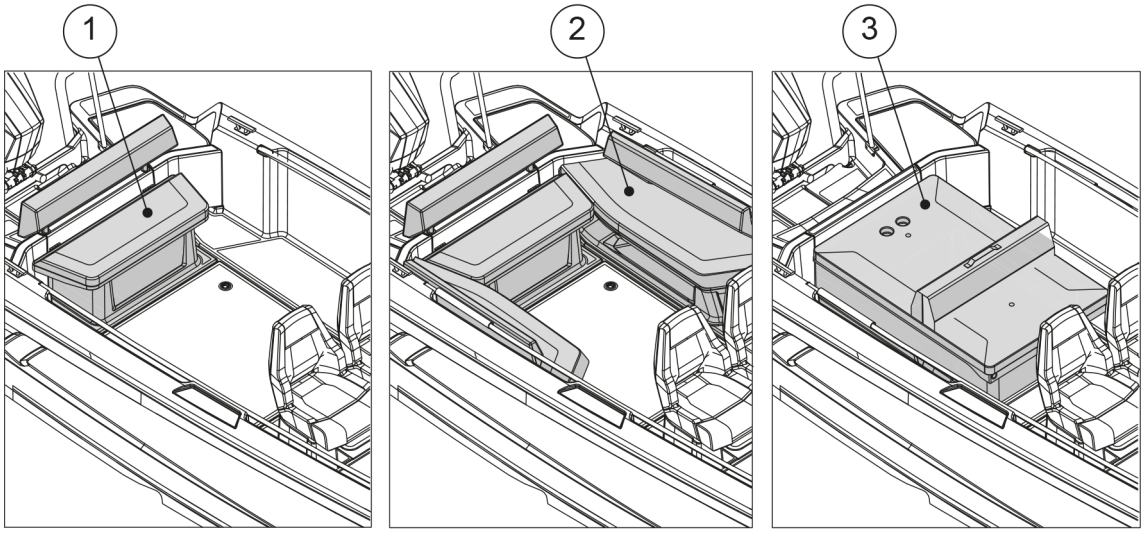

(1) Aktersoffa
(2) U-soffa
(3) Multiförvaring

I den främre delen av sittbrunnen finns ett separat förråd med en dörr mot fördäcket. Förrådet kan bytas ut mot en toalett (tillval).

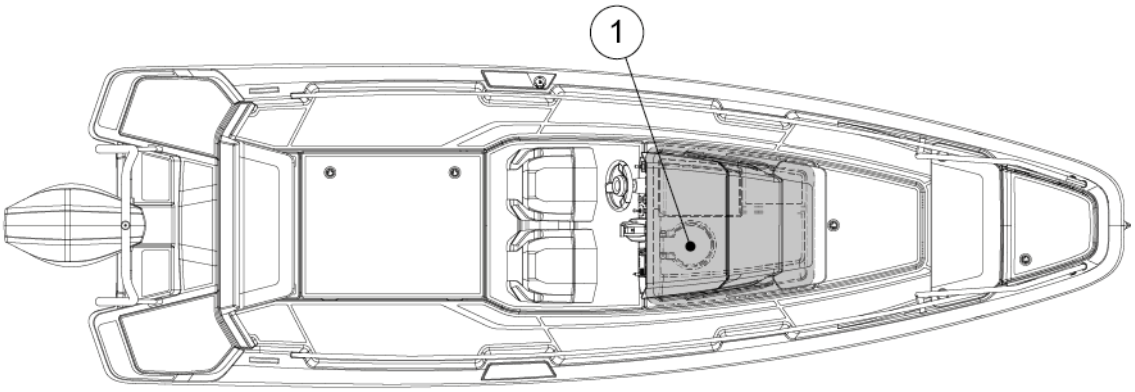

(1) Förråd eller toalett (tillval)

© 2025 Axopar Boats

4 Produktbeskrivning

4.1 Stabilitet och flytförmåga

Var uppmärksam på båtens stabilitet och flytförmåga.

Alla förändringar av viktfördelningen ombord (t.ex. montering av fisketorn eller radar samt byte av motor) kan ha stor påverkan på båtens stabilitet, trimning och prestanda.

- Slagvattennivån ska hållas till ett minimum.
- Båtens stabilitet äventyras vid hög placering av last.

Under stormiga förhållanden ska alla luckor, utrymmen och dörrar hållas stängda för att minimera risken för översvämning.

Brottsjöar innebär en betydlig fara för stabiliteten.

⚠ VARNING För att undvika risken för översvämning ska sjöventiler alltid hållas stängda när de inte används (t.ex. sjöventilen för spolvattnet från toalettstolen).

4.1.1 Självtömmande system

Båten är utrustad med självtömningssystem för hela däckytan. Systemet töms genom tömningshålen i båtens akter. Förutom regnvatten är dräneringshålen avsedda att dränera vatten som hamnar på däcket genom stänk eller från brytande vågor.

Det finns tömningshål för vatten i däckets båda akterhörn. Öppningarna är direkt anslutna till sjön. Båtens däck är utformat på så sätt att det tillåter vatten att rinna ut direkt i sjön via vattenbrunnarna.

⚠ OBSERVERA Stäng inte tömningshålen medan båten används.

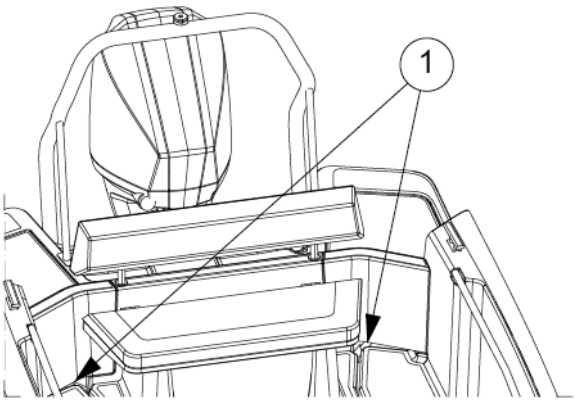

(1) Tömningshål

© 2025 Axopar Boats

Tömningshålen ska hållas öppna hela tiden. Rengör hålen regelbundet genom att ta bort eventuellt skräp för att förhindra igensättning.

Systemet är utformat på så sätt att vattnet töms från däcket under normalt bruk. Stäng inte kranarna medan båten används eller när båten är dockad i hamn.

På golvet under sittbrunnen och styrhytten finns det tömningshål på båda sidor. Tömningshålen i sittbrunnen är utrustade med bottenventiler på akterspegeln. Golvet under förarsätet töms till en behållare som sitter framför toaletten. En vattenpump pumpar ut vattnet ur behållaren.

NOTERA

Detta självtömmande utrymme är avsett för avlägsnande av vatten som hamnar på däck p.g.a. regn, stänk eller brottsjöar. En del av regnvattnet, liksom vatten som kondenseras i slaget, kan hamna i slaget.

- Lämna inte båten utan uppsikt i vattnet under en längre tid.
- Observera båtens flytposition och töm slaget vid behov.

Om båten lämnas utan uppsikt i vattnet under en längre tid kan den ta skada.

4.1.2 Öppningar i skrov och däck

Det finns flera inlopp i båten som inkluderar ventiler för öppning och stängning av inloppen. Det rekommenderas att hålla dessa inlopp stängda om båten tas ur bruk under en längre tid och att öppna dem igen när båten tas i bruk igen. Håll inloppen öppna om båten lyfts ur vattnet eller om regniga förhållanden förekommer.

Kontrollera alltid att alla luckor är ordentligt stängda före och efter användning av båten.

Vi rekommenderar att hålla fönster, dörrar, däckluckor, takluckor, ventiler och innerdörrar stängda när båten rör sig. Håll dem ordentligt stängda under stormiga förhållanden för att minimera risken för inträngning av vatten och för att undvika personskador.

Under vissa förhållanden och hastigheter är det möjligt att vatten sprutar in genom soltak, luckor och andra öppningar på grund av negativt tryck eller andra effekter. Denna risk kan minimeras genom att stänga soltak, luckor och andra öppningar.

⚠ VARNING

Alla dörrar och luckor måste hållas stängda under framfart.

© 2025 Axopar Boats

Bilden visar de luckor och bottenventiler som måste hållas stängda när båten lämnas obemannad. Håll luckorna stängda även under färd.

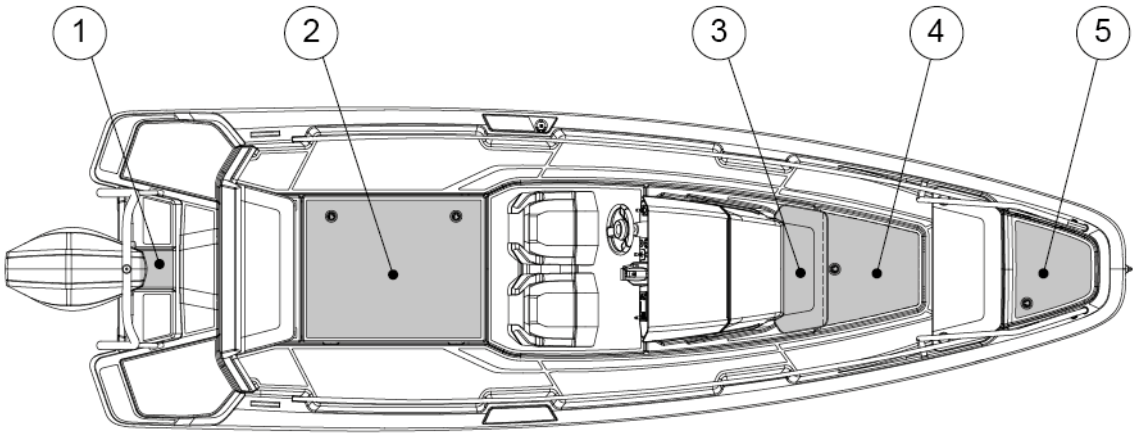

(1) Inspektionslucka i motorkonsolen
(2) Golvlucka eller taklucka till universalskåp
(3) Konsoldörr
(4) Luckor till förvaringslådor
(5) Främre förvaringslåda

Placeringen av dessa komponenter och dess antal beror på nivån av utrustningen i båten.

© 2025 Axopar Boats

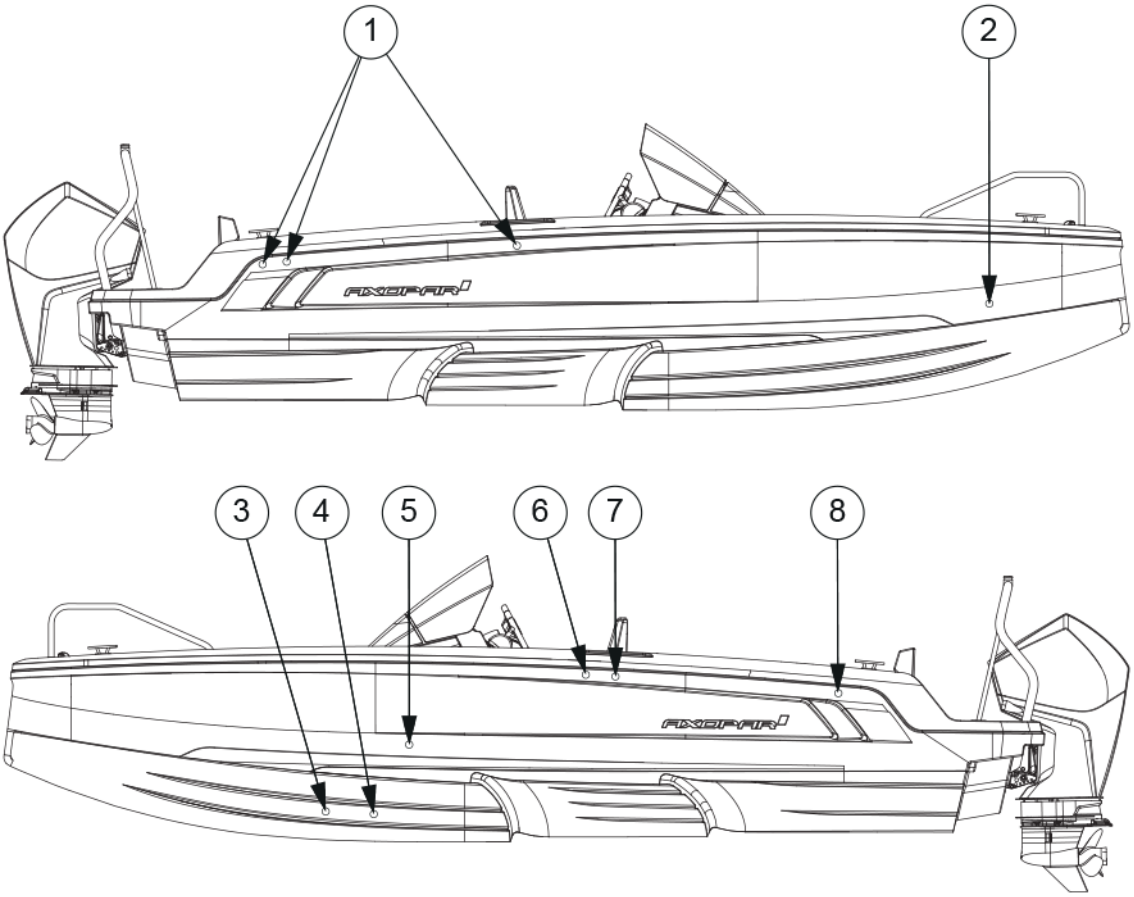

(1) Länsvattenutlopp
(2) Dränering från ankarskåp
(3) Utlopp för avloppsvatten
(4) (Givare)
(5) Utlopp från tvättställ
(6) Ventilation till bränsletank (endast EPA-system)
(7) Ventilation till avloppsvattentank
(8) Ventilation för färskvattentank

4.1.3 Länssystem

Länssystemet är utformat för att kunna hålla länsvattennivån på ett minimum. Systemet består av flera pumpar som täcker båtens nedre utrymmen.

Båten är utrustad med både manuella och elektriska länspumpar. I båten finns även skyltar som visar tömningsområdet för respektive pump.

Den manuella länspumpen styrs med sitt handtag.

De dränkbara, elektriska länspumparna är utrustade med en flottör som aktiverar dem automatiskt om vatten kommer in i länsutrymmet. De elektriska länspumparna kan även styras manuellt med hjälp av brytarna på styrkonsolen.

© 2025 Axopar Boats

⚠ VARNING

Länssystemet är inte avsett för skadekontroll.

Länssystemets samverkande kapacitet är inte avsedd att kunna länsa båten vid en eventuell skrovskada.

NOTERA

Håll länsområdet rent genom att tvätta det ofta med hjälp av länsrengöringsmedel eller biologiskt nedbrytbar tvål och vatten. När länsen är ren är det avsevärt lättare att upptäcka tecken på läckor eller andra problem som kan uppstå.

NOTERA

- Kontrollera länspumparnas funktion regelbundet genom att aktivera dem manuellt.
- Rensa intagen från skräp.
- Rensa bort skräp från pumparnas utlopp.

NOTERA

Pumparna får inte köras torra någon längre tid. Då kommer de att skadas.

NOTERA

Undvik nedsmutsning.

Eftersom länssystemet består av flera automatiska pumpar och handpumpar som omfattar alla delar av båten, bör risken för oavsiktligt utsläpp av förorenat vatten med automatiska pumpar minimeras.

Minska regelbundet risken genom att kontrollera att slagvattnet inte innehåller miljöskadliga ämnen såsom olja, diesel eller glykol.

Före varje användning

Försäkra dig om följande:

- Länspumparna kan arbeta fritt och det finns inga föremål som blockerar driften.
- Vatten kan flöda genom silen och det finns inte smuts eller material som begränsar vattenflödet.

  Rengör silen genom att trycka på låsflikarna i pumpmotorn och lyfta av motorenheten.

4.1.3.1 Länspumpar och utlopp

Länspumputlopp

- Det manuella länspumputloppet är 35 liter (9,2 gallon) i minuten.
- Det automatiska länspumputloppet är 50 liter (13,3 gallon) i minuten.

Platser för länspumpar

Den manuella länspumpens kontrollhandtag är placerat i aktersoffan eller akterut i universalskåpet.

De elektriska länspumparna är dränkbara. En elektrisk länspump är placerad i båtens akter och pumpen kan kommas åt genom inspektionsluckan i motor-konsolen.Den andra elektriska länspumpen är åtkomlig via toalettutrymmet.

De elektriska pumparna är som standard i automatiskt läge och pumpar ut länsen när flottörbrytaren utlöses. De elektriska länspumparna kan även startas manuellt från båtens huvudstyrpanel.

© 2025 Axopar Boats

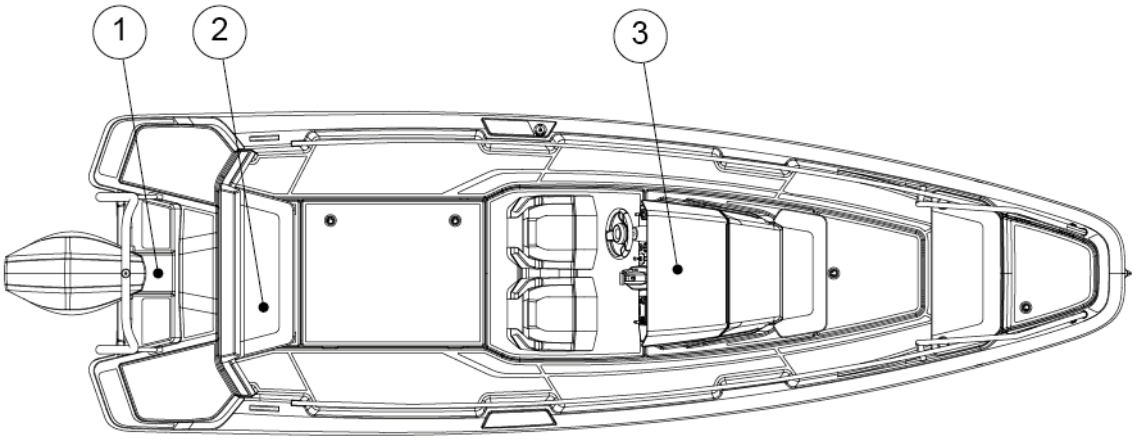

(1) Elektrisk länspump i akter
(2) Manuell länspump
(3) Elektrisk länspump i för

Bilderna visar bottenventiler och inlopp från sidan. Under våren innan sjösättning ska du alltid kontrollera att inloppen på sidan och undersidan är ordentligt stängda.

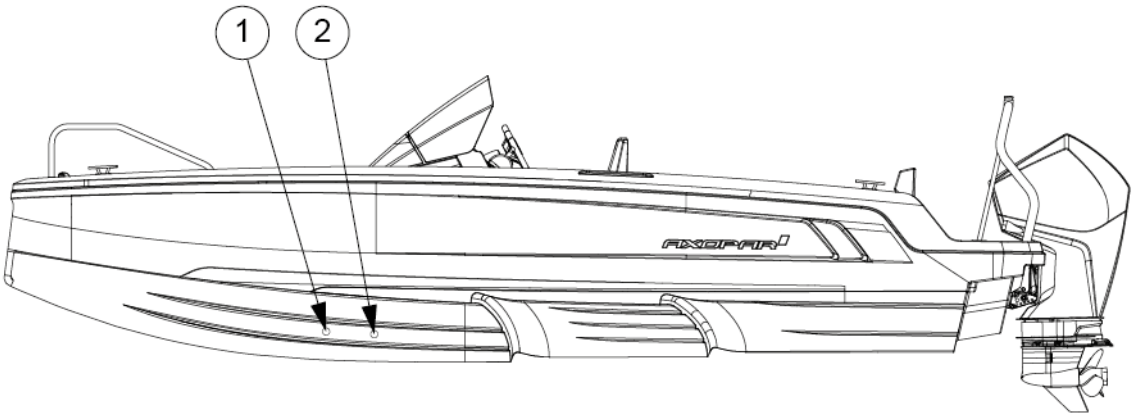

(1) Utlopp för avloppsvatten
(2) (Givare)

© 2025 Axopar Boats

4.2 Tekniska system

4.2.1 Elektriskt system

⚠ VARNING

Risk för brand, explosion och elstöt!

Otillbörlig användning av likströms- eller växelströmssystemet kan leda till brand, explosion eller elektrisk stöt.

Följ anvisningarna noggrant.

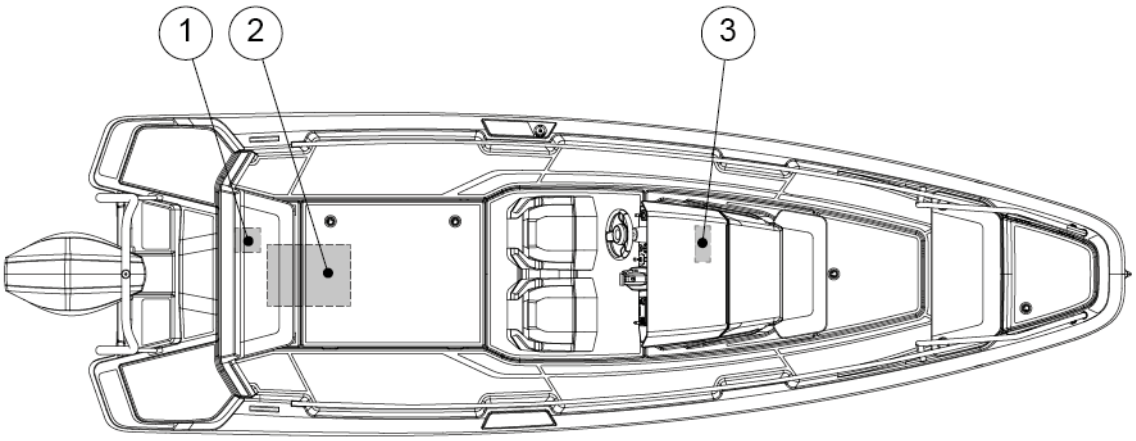

(1) Huvudbrytare panel
(2) Batterier
(3) Säkringspanel

4.2.2 12-V-System

Båtens utrustning använder 12V-systemet.

12V-systemet består av motordrivna generatorer, batterier och utrustning.Strömmen tillförs batterierna via dioder från antingen motorgeneratorn eller landströmsladdaren.

För att aktivera kretsarna i 12V-systemet måste huvudbrytarna för dessa kretsar aktiveras och säkringarna vara intakta. När den elektroniska kretsen aktiveras kan utrustningen manövreras från huvudbrytarpanelen.

© 2025 Axopar Boats

⚠ VARNING

- Koppla aldrig från huvudströmbrytaren medan motorn är igång eftersom detta kan orsaka skador på generatorn.
- Utför aldrig elinstallationer med strömmen på.
- Modifiera aldrig båtens elektriska system eller scheman. Service och underhåll måste utföras av en behörig elektriker.
- Ändra eller modifiera aldrig den nominella strömstyrkan på överströmsskydden.
- Installera och ersätt aldrig elektrisk utrustning med komponenter som kan orsaka att kretsens nominella märkström överskrids.
- Lämna aldrig båten utan uppsikt när det elektriska systemet är strömfört. Undantag är den automatiska länspumpen, brandskyddet och larmkretsarna.
- Underhåll eventuell skadad utrustning innan du använder den igen.
-

4.2.3 Huvudbrytare

Båtens olika elkretsar styrs med hjälp av huvudbrytaren på fördelningspanelen.

Med huvudbrytarna kan du koppla bort batterierna från alla enheter som förbrukar ström. När huvudbrytarna är På förs ström till fördelningspanelen och vidare till de olika delarna av båten.

Huvudbrytarens bakgrundsfärg och texten **On** (på) anger att elkretsen är strömförd och när kretsen är avstängd övergår bakgrundsfärgen till röd och texten lyder **Off** (av).

Stäng av strömmen från alla huvudbrytare när du ska lämna båten under en längre tid. Enheter som kräver kontinuerlig strömförsörjning förblir aktiva oavsett huvudbrytarnas läge.

Kretsschemat över båtens elektriska system finns i bilagan ***Elektriska scheman***. Huvudströmbrytaren är placerad under aktersittplatsen. I huvudbrytarens panel finns brytare för direktmatning för kritisk utrustning och huvudströmställare för startbatterier, servicebatteri och extrabatteri.

Ström matas till motorn genom att du vrider startbrytaren till läget On (på) och ström matas till annan utrustning genom att du vrider servicebrytaren till läget On (på).

© 2025 Axopar Boats

System med ett enda batteri

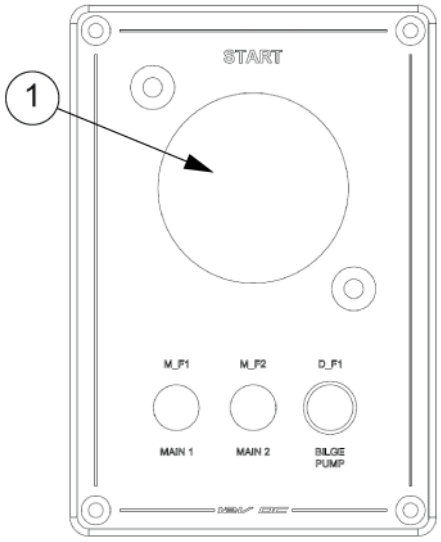

(1) Startbatteri

System med dubbla batterier

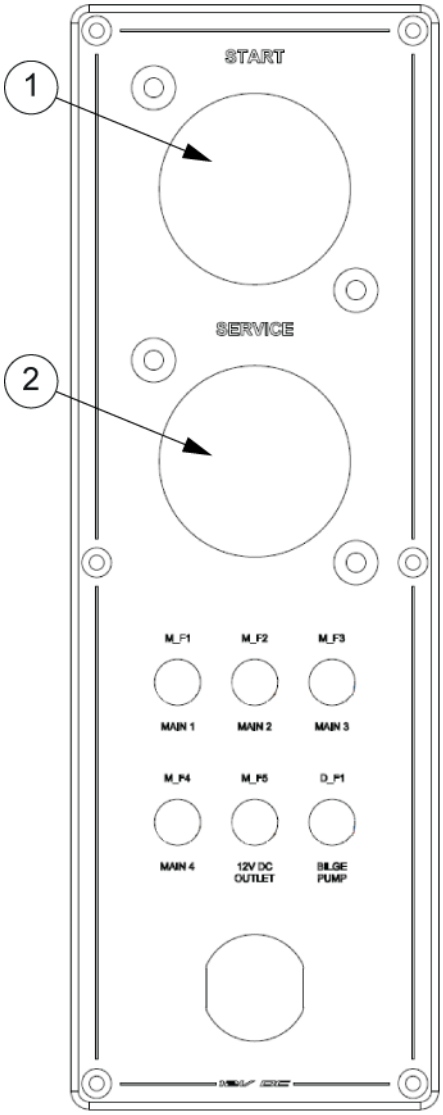

(1) Startbatteri
(2) Servicebatteri

4.2.4 Säkringar för direktmatning

Vissa enheter i båten strömförsörjs med brytare för direktmatning. Brytarna för direktmatning är avsedda för sådan utrustning som behöver ström även när huvudbrytarna är av.

En brytare sätts på genom att trycka den nedåt och stängs av genom att trycka den uppåt. När en kortslutning eller ett avbrott uppstår i elkretsen slås brytaren ”off” (av). Brytaren kan slås på igen genom att trycka ned den till läget ”On” (på). Slå inte på brytaren igen förrän du hittat orsaken till avbrottet.

Brytarna för direktmatning måste lämnas på även då strömmen i andra kretsar är av. En apparat som stängs av alltför tidigt kan överhettas och ta skada.

© 2025 Axopar Boats

Brytarna finns på huvudbrytarpanelen.

⚠ VARNING

Om brytare för direktmatning stängs av kan enheten (exempelvis värmaren) skadas och fatta eld, eftersom enheterna har en ventilationsfunktion som fungerar även när enheten är avstängd.

- Försäkra dig om att enheten kylts av innan du stänger av den helt och hållet. Se handboken till respektive enhet för mer information.

4.2.5 Säkringar

Säkringspanelen innehåller säkringarna till båtens utrustning. Säkringspanelen sitter i toalettutrymmet.

Säkringarna utgörs av utlösningsbrytare som bryter kretsen och hoppar upp när de utlöses. Återställ brytaren först när du hittat orsaken till utlösningen. Efter det kan du trycka ned brytaren igen.

Panelen har en kombinerad strömbrytare och säkring för malpumpen och färskvattenpumpen. Der Sicherungskasten verfügt außerdem über einen 12-V-Ausgang.

⚠ VARNING

Innan du ansluter en elkrets, försäkra dig om att kretsen inte är skadad och att det inte kommer att uppstå kortslutning eller brand på grund av möjliga skador i kretsen. Alla skador i utrustning måste underhållas eller bytas ut innan enheten kan tas i bruk igen.

Säkringspanel i system med ett batteri

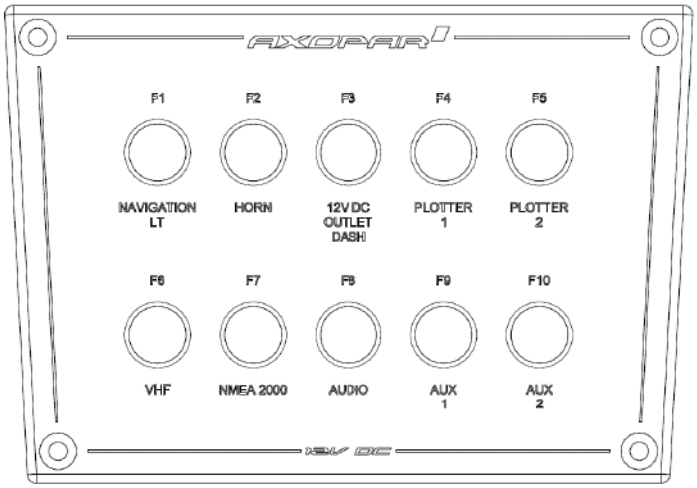

© 2025 Axopar Boats

Säkringspanel i system med två batterier

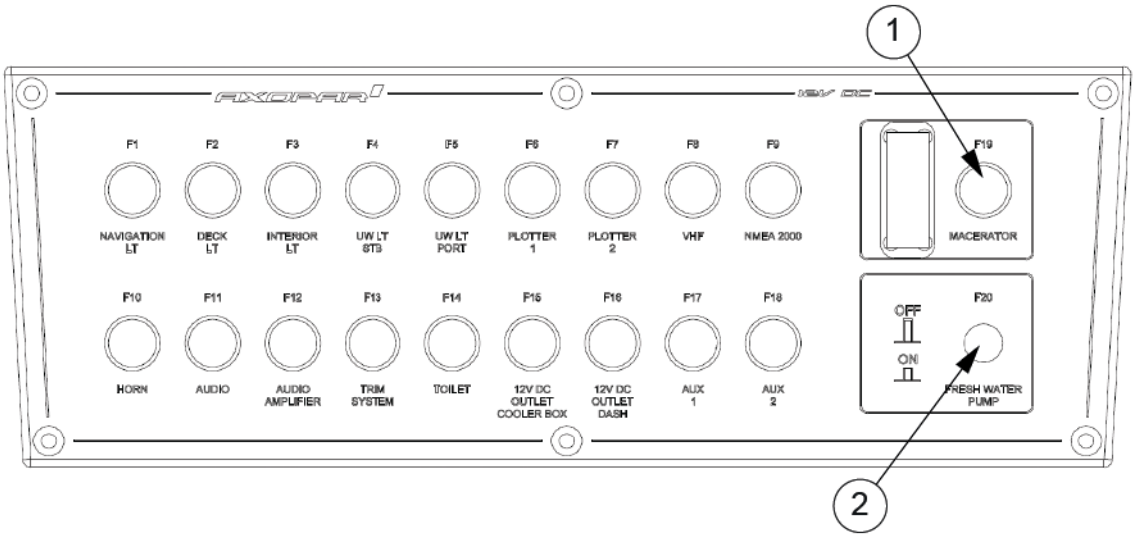

(1) Brytare och säkring för malpump

(2) Brytare och säkring för färskvattenpump

4.2.6 Starkströmssäkringar

Vissa säkringspaneler innehåller säkringar för apparater och elkretsar på båten som kräver starkström.

Säkringarnas funktion kan kontrolleras i hålen på säkringslocket. Om den synliga metalltråden i hålet inte är bruten fungerar säkringen som avsett.

Om metalltråden är skadad innebär det att en överbelastning har skett. Kontakta i sådana fall en behörig båtelektriker.

⚠ VARNING

Det rekommenderas inte att öppna locket då det föreligger risk för elchock och allvarliga skador.

Om metalltråden är skadad ska du kontakta en behörig båtelektriker. Om locket behöver öppnas ska alla strömförande kablar från batterierna vara bortkopplade.

4.2.7 Batterier

Standardbåten är utrustad med endast ett startbatteri och ett förbrukningsbatteri finns som tillval (system med dubbla batterier)

Startbatteriet strömförsörjer motorn och tillhörande utrustning, och förbrukningsbatteriet strömförsörjer andra apparater och utrustningen ombord.

Batterierna sitter i båtens akter. Batteriernas exakta placering visas i avsnittet ***Elektriskt system***.

© 2025 Axopar Boats

⚠ VARNING

Använd endast underhållsfria AGM-batterier i båten.

- När du lämnar båten ska du stänga av huvudbrytarna om inte landströmskabeln är ansluten.
- Vid vinteruppläggning av båten ska du ta ut batterierna.
  - Lossa den negativa polen först vid borttagning av ett batteri.
  - När du kopplar från batterierna måste du iaktta försiktighet så att inte båda polerna vidrörs samtidigt med ett metallverktyg.

4.2.7.1 Laddning av batterier

⚠ VARNING

- Ta ut batterierna ur båten för laddning.
- Var uppmärksam på att batterier vid en spänning på 14,4 V avger den explosiva s.k. knallgasen.
  - Spänningen hos ett normalt obelastat batteri ligger i området 12,3 till 12,7V.
  - Under laddning stiger batteriets spänning och laddningen upphör automatiskt enligt inställningarna på laddningsregulatorn.
  - Spänningen ska mätas på batteriets anslutningar och inte på generatorn för att uppnå rätt resultat.

4.2.7.2 Vinteruppläggning

Vid vinteruppläggning får batterierna vara kvar ombord endast om de är fulladdade.

Ett delvist laddat batteri kan frysa sönder. Koppla alltid loss kabelskorna från batteriet för att förhindra oxidering. När batterier avlägsnas ska du koppla bort den negativa polen först. Försäkra dig även om att inga brännbara eller explosiva material eller vätskor finns i närheten. När batterierna sätts tillbaka ska de anslutas i omvänd ordning (positiv pol först).

4.2.7.3 Rengöring av batterier

Batteriernas ovansida ska rengöras regelbundet för att förhindra överslag mellan cellerna. Om batteriet är placerat i ett avskilt utrymme räcker det normalt med rengöring vår och höst.

Försäkra dig om att batteripropparnas luftningshål är öppna så att gas kan ventileras ut.

Polerna och kabelskorna skall smörjas in för att förhindra avlagringar och korrosion.

4.2.8 Bränslesystem

Båten är utrustad med ett fast bränslesystem och ett bränslefilter med vattenavskiljare i sugslangen.

I stället för bränslesystemet som används i Europa, använder båtar tillverkade för USA bränslesystemet EPA (USA:s miljöskyddsmyndighet) som följer certifieringsreglerna från NMMA (USA:s nationella båttillverkarsällskap).

© 2025 Axopar Boats

Ritningarna över bränslesystemet finns i bilagan ***Bränslesystem***. Se anvisningarna i motorhandboken för skötsel och underhåll av bränslesystemet.

⚠ VARNING Starta aldrig motorerna om du känner en stark bensinlukt.

⚠ VARNING Brandrisk.

- Rök inte och hantera inte öppna lågor medan tankning sker.
- Kom ihåg att det inte är tillåtet att förvara bränsle i utrymmen som inte utformats för detta ändamål. Eftersom det inte finns ventilerade förvaringsutrymmen i båten ska eventuella reservbränsletankar förvaras på däck.

Placering av bränslesystemkomponenter

Bränsletanken sitter i mitten av kölen. Undvik skador på bränsleslangarna.

- Komponenterna i tanken, bränslefiltret (om sådant finns) och bränsletanksventilerna sitter under förarens sits. Bränslesystemet är utrustat med en manuell bränsleventil.
- Bränsleinloppsröret sitter på babordssidan av däcket.

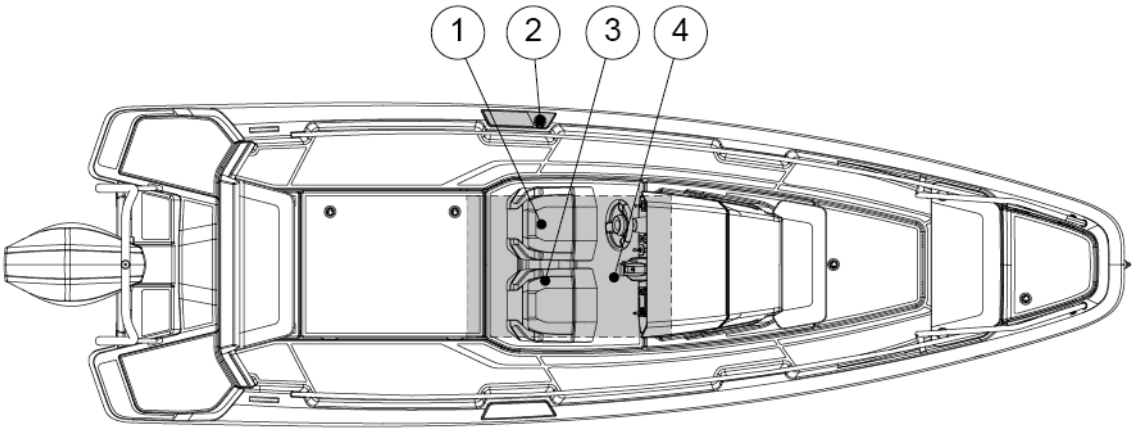

(1) Bränslefilter (i förekommande fall, beroende på motorval)
(2) Bränsleinloppskoppling
(3) Manuell bränsleventil
(4) Bränsletank

4.2.8.1 Tanka båten

Båtens motorer drivs med bensin. Värmesystemet (tillval) använder diesel.

Stäng av motorn och all elektrisk utrustning innan du tankar. Se till att båten är ordentligt förtöjd.

Om båten har utrustats med däckmaterial som tillval ska däcket blötas med vatten innan tankning. Eventuellt bränslespill lägger sig då ovanpå vattnet och tränger inte ned i däckmaterialet.

© 2025 Axopar Boats

Lämna aldrig munstycket utan uppsikt under tankning. Munstycket stängs automatiskt av när tanken är full. Försök inte fylla på ytterligare eller överfylla tanken.

Se till att tanklocket är ordentligt stängt efter tankning. Innan motorerna startas ska utrymmen där bensinångor kan ha samlats ventileras.

Vatten som når motorns insprutningssystem kan snabbt åstadkomma korrosionsskador på insprutningspumpens precisionsdetaljer. Därför är det mycket viktigt att regelbundet kontrollera om det extra bränslefiltret innehåller vatten. Tappa då och då ut en mindre mängd bränsle (se upp med bränslespill) i ett lämpligt kärl och kontrollera att inget kondensvatten förekommer. Finns det vatten i filtret ska du fortsätta tappa tills enbart rent bränsle kommer fram.

Det uppstår lätt funktionsstörningar i en motors bränslesystem om det finns luftbubblor i bränslet. Fyll alltid på bränsletankarna i god tid innan allt bränsle tagit slut. Har systemet körts tomt måste det luftas innan motorn kan startas på nytt. Se motortillverkarens bruksanvisning för luftning av bränslesystemet.

⚠ VARNING

- Bränslesystemets jordning är endast effektiv när båten är i vattnet och systemet fylls med hjälp av munstycket. Om du fyller på från behållare ska endast plastbehållare användas och var noga med att inte överfylla systemet. Fyll inte på ytterligare.
- Blockera aldrig åtkomsten till säkerhetsutrustning, brandsläckare, bränsleventiler eller huvudströmbrytare.
- Blockera aldrig vädringsluckor på båten eftersom dess syfte är att rensa luften på bensinångor.
- Använd aldrig fel typ av bränsle i värmaren eller spisen, eftersom detta kan skada apparaten.
- Använd aldrig öppna lågor för att detektera läckor.

4.2.8.2 Underhåll av bränslesystemet

Följ motortillverkarens underhållsschema.

- Kontrollera slangarnas skick en gång om året och se till att det inte finns synliga sprickor, nötning eller förslitning.
- Byt endast ut slitna delar mot originaldelar av marin kvalitet.
- Vartannat år och inför vinterförvaring, kontrollera eventuellt ackumulerat vatten i bränsletankutrymmet. Detta kan utföras genom att föra in en tunn slang genom aluminiumröret på toppen av tanken. Röret leder slangen till den lägsta delen av bränsletankutrymmet. Utrymmet kan sedan tömmas med en våt- och torrdammsugare ansluten till slangen.
- Inspektera bränslesystemet varannan månad för att se om det finns vatten i bränsletanken.

  Förekomst av vatten i bränslet kan kontrolleras genom att du inspekterar innehållet i bränslefiltret.

  Om vatten hittas måste det avlägsnas och hela bränsletanken torkas innan tanken kan fyllas med bränsle.
- Undersök bränsletanken och ledningarna avseende korrosion och läckor.

4.3 Tillvalsutrustning

I detta avsnitt presenteras den utrustning och de system som finns som tillval till båten.

© 2025 Axopar Boats

4.3.1 Färskvattensystem

Du kan välja att utrusta båten med ett färskvattensystem som tillval.

Färskvattensystemet består av färskvattentank och pump. Båten kan även utrustas med ett vattenuttag på toaletten, under sätet och i duschen på däcket.

Tanken sitter under akterdäcket. Pumpen är integrerad i tanken. Färskvattentanken fylls på via inloppsröret på akterut på fördäcket.

Du aktiverar färskvattensystemet genom att slå på färskvattenpumpen. Pumpbrytaren sitter på säkringspanelen.

Systemet upprätthåller automatiskt arbetstrycket. Detta medför att pumpen inte behöver stängas av efter användning.

Stäng av systemet när du lämnar båten. Glöm inte att kontrollera filtret i pumpen regelbundet.

Återförsäljaren ansvarar för desinfektion av färskvattentanken innan försäljning.

NOTERA

Du ska inte dricka vattnet från systemet.

Färskvattensystemet ska tömmas ordentligt innan vinterförvaring.

Vi rekommenderar inte att använda frostskyddsmedel i färskvattensystemet.

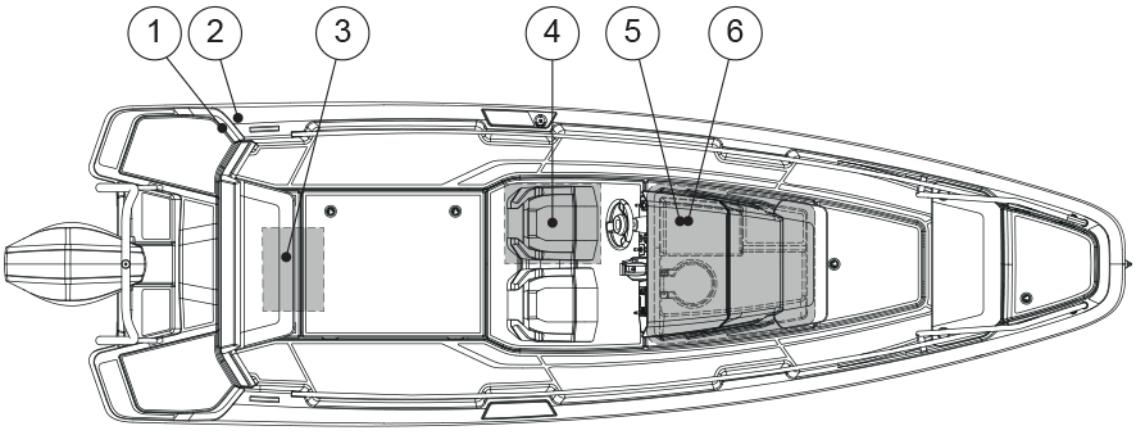

(1) Vatteninloppskoppling
(2) Däckdusch
(3) Vattentank och pump
(4) Handfat
(5) Toalettkran
(6) Färskvattenpump brytare

Vattenpumpen har en luftventil som bör öppnas något för att underlätta fyllning vid start av pumpen eller tömning av tanken. När pumpen fungerar normalt ska ventilen stängas.

© 2025 Axopar Boats

Vattenpumpen har även två lysdioder som indikerar driftstatus och fel i pumpdriften. Se tillverkarens handbok för mer information om signalerna.

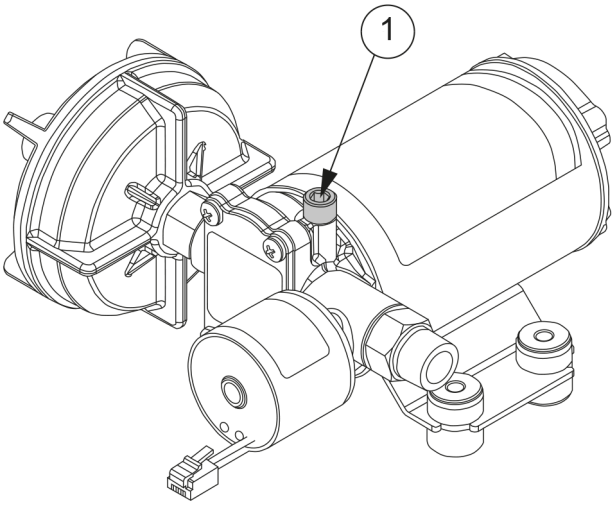

Figur 4.1 Vattenpump och luftventil

För att hålla färskvattensystemet i fungerande skick måste det desinficeras och spolas årligen eller efter längre perioder utan användning.

Desinfektionsproceduren beskrivs nedan:

1. Spola hela systemet noggrant genom att flöda dricksvatten genom det.
2. Töm systemet helt.
3. Fyll hela systemet med desinficeringslösning och följ tillverkarens instruktioner.
4. Töm hela systemet när desinfektionsprocessen är klar.
5. Spola hela systemet noggrant flera gånger till med dricksvatten.
6. Fyll systemet med dricksvatten. Färskvattensystemet är nu klart för användning.

Underhåll

Inspektera årligen slanganslutningar, rörkopplingar och pumpens elektriska ledningskopplingar avseende korrekt fastsättning och slitage. Det rekommenderas att du kontrollerar och rengör vattenpumpens inloppsfilter årligen. Att köra systemet regelbundet håller vattenpumpens pumphjul i fungerande skick.

4.3.2 Septiskt system

Båtens septiska system består av en toalettsits samt septiktank och tillhörande system.

© 2025 Axopar Boats

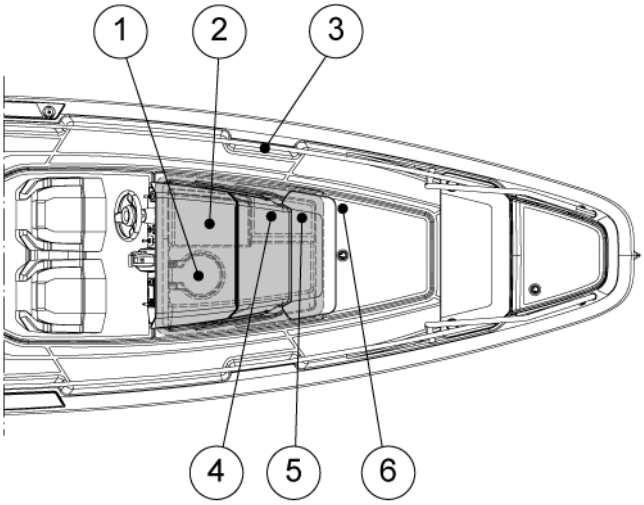

(1) Toalettsits
(2) Septiktank
(3) Septisk macerator
(4) Vatteninlopp för toalettspolning och bottenventil för septiktank
(5) Pump för toalettsits
(6) Sugmunstycke för septiktank

Underhålla maceratorn

Maceratorpumpen kan fastna om den inte används under längre tid. Regelbunden användning av maceratorn förhindrar att detta händer.

Kontakta din återförsäljare för reparation om maceratorpumpen fastnar.

4.3.2.1 Toalettsits

Båten kan vara utrustad med två toalettyper. Systemet med manuell toalettsits använder havsvatten och systemet med elektrisk toalettsits använder färskvatten.

NOTERA

- Förvara aldrig andra föremål än toalettpapper i toaletten.
- För att undvika olika skador ska du inte heller hälla varmare än ljummet vatten i toaletten.
- Det är absolut förbjudet att spola ned pappershanddukar, tyg- och gummiprodukter, hårda föremål, oljeprodukter eller lösningsmedel i toaletten.

Använda den manuella toaletten

- Innan den manuella toaletten används ska vatteninloppsventilen som sitter bakom serviceluckan öppnas.
- Stäng ventilen efter användning.

© 2025 Axopar Boats

Använda den elektriska toaletten

Den elektriska toaletten används med en separat manöverknapp. Se toalettmanualen för mer information om enheten.

Underhålla toaletten

- Rengör toaletten med milt rengöringsmedel.
- Använd aldrig rengöringsmedel eller luktborttagningsmedel som innehåller terpentinolja, formaldehyd eller klor, eller korrosiva eller oljebaserade ämnen.

  Dessa material kan skada plast- och gummidelar i toaletten.
- Smörj pumpens axel med vaselin för att öka tätningens livslängd.
- Spola toalettsystemet ordentligt med färskvatten då båten inte används.

4.3.2.2 Septiktank

Förorena inte miljön!

Svartvattentanken har en länspump försedd med koppling av internationell standardtyp. Med pumpen kan svartvattnet tömmas i de fasta septiktankar som finns i hamnar. Dessa anläggningar skall alltid utnyttjas.

På områden där det inte finns några fasta septiktankar ska du använda en malpump för att tömma ut innehållet i tanken direkt i vattnet på följande sätt: Öppna den plomberade bottenventilen. I mån av möjlighet ska tanken tömmas dagligen och då alltid på djupt vatten långt från land. Mer information om placering av pumpen finns i avsnittet ***Septiskt system***.

Avstängningsventilen måste stängas efter tömning.

Låt inte tanken bli full. Annars kan det leta till att papper packar sig på botten, vilket gör det svårare att tömma tanken.

NOTERA

Innan vinteruppläggning ska hela systemet rengöras och spolas noggrant medan båten fortfarande ligger i vattnet.

När båten tagits upp på land ska hela systemet noggrant tömmas på vatten.

Denna åtgärd förhindrar frostskador, bakterietillväxt och dålig lukt.

Användning av frostskyddsmedel rekommenderas inte eftersom det är omöjligt att garantera att medlet når alla delar av systemet.

© 2025 Axopar Boats

5 Transport

5.1 Lyfta båten

Lyft endast båten med lyftbalk och lyftremmar. Använd de angivna platserna för lyftremmarna.

Anlita endast ett ansett lyftföretag eller båtvarv med tillräcklig lyftkapacitet för att lyfta båten. Försäkra dig om att företaget har full försäkringstäckning ifall skador skulle inträffa.

⚠ FARA

Risk för allvarliga skador eller dödsfall p.g.a. fallande last föreligger.

- Se till att ingen befinner sig under båten medan den hänger från kranen.

Lyftremmar kan glida på skrovet. Vid behov kan du knyta ihop remmarna innan lyftet.

Remmarnas placering kan behöva ändras beroende på hur båten är lastad.

Förutom båtens egen vikt ska även utrustningen och andra eventuella laster i båten tas med i beräkningen.

⚠ OBSERVERA

Observera var loggivaren är placerad för att undvika att den skadas.

- Skydda skrovets sidor väl så att de inte tar skada.

Traversen ska ha exakt samma bredd som båten. Vid lyft ska stor försiktighet iakttas nära och runt båten.

⚠ OBSERVERA

Risk för skador på skrovet.

Lyft inte båten med en gaffeltruck.

Lyftstropparnas placering anges på bilden.

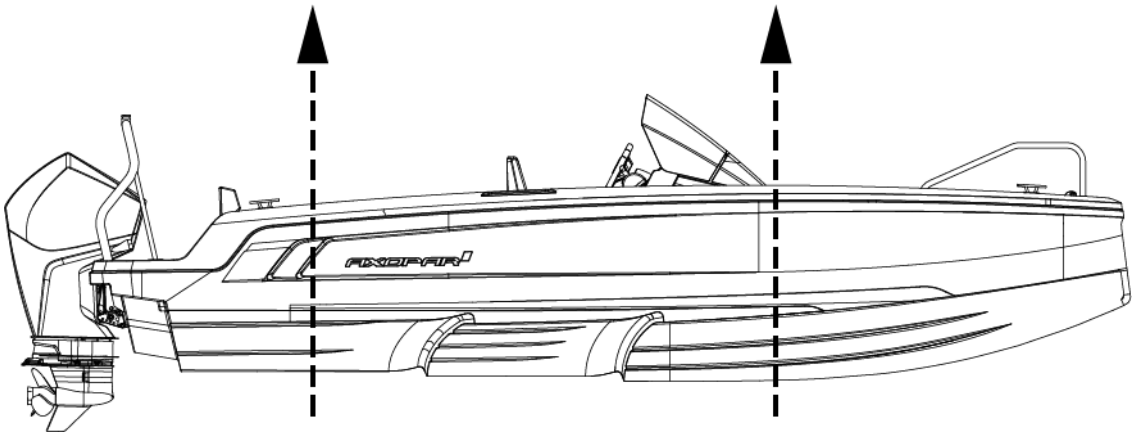

© 2025 Axopar Boats

Beakta följande innan lyftutrustning används:

- Ta hänsyn till och fastställ huruvida nationella eller lokala krav tillämpas.
- Följ krav och rekommendationer från tillverkaren av lyftutrustningen.
- Kontrollera båtens lyftpunkter, vikt och annan information.
- Grenslelyft är ett mycket tekniskt förfarande som kräver utbildade och erfarna operatörer.

Se under lyftet till att:

- Kontrollera båtens slagvatten innan lyftet.

  Alltför stor mängd slagvatten kan förskjutas och därmed ändra lastbalansen.
- Kontrollera tillbehören som går genom skrovet såsom knopmätare och stabilisatorer samt sprut- och stänkskydd så att dessa inte skadas av lyftutrustningen.
- Kontrollera skrovets struktur för att lokalisera axlar, roder, stag samt kölens änder föröver och akterut.
- Kontrollera skrovets struktur, inkluderat placeringen av skott, balkar, motorer och tankar.
- Kontrollera om vatten tränger in i slaget efter sjösättning.
- Transportera båten så nära marken som möjligt.

5.2 Transport och förvaring av båten

Försäkra dig om att släpvagnen är lämplig för båten innan du lyfter upp båten på den.

Försäkra dig om att det finns tillräckligt många stödpunkter för att fördela vikten på lämpligt vis utan överdriven belastning av en punkt. Se även till att släpvagnens kapacitet och dimensioner är tillräckliga för att bära båten med tillhörande motorer, utrustning, batteri, båttillbehör och bränsle ombord. Var särskilt uppmärksam på utsatta områden och kanter på skrovet, såsom skenor och steg i skrovet, under lastning, lossning och transport.

⚠ VARNING

En släpvagn som inte har tillräcklig kapacitet eller är dåligt underhållen kan ta skada och utgöra en fara på vägen.

- Försäkra dig om att släpvagnen har tillräcklig kapacitet för att bära även motorernas, bränslets och utrustningens vikt.

⚠ OBSERVERA

Båtens skrov kan skadas om det inte finns tillräckligt många stöd på släpvagnen eller under förvaring.

Släpvagnens gravitetscentrum ska ligga lite framåt. Försäkra dig om att båten är ordentligt fastspänd till släpvagnen, att den inte kan röra sig i någon riktning och att sidostöden ger ett jämnt stöd åt båtens vikt.

Innan båten lastas på släpvagnen:

- Plocka ut onödig vikt från båten.
- Töm ur slagvattnet.
- Justera släpvagnens sidostöd så att större delen av vikten vilar på kölstöden och att sidostöden endast ger lateralt stöd.

© 2025 Axopar Boats

- Skydda båten genom att placera lämpligt med vaddering mellan de fastbundna stropparna och båten efter behov.
- Läs motorhandboken för vidare anvisningar om transport med släpvagn.
- Se till att dörrarna och luckorna är ordentligt stängda.
- Håll uppsikt över all utrustning och tillbehör i båten under transport.
  - Se till att säkra alla lösa föremål i båten.
  - Använd inte insats, takkåpa, tonneau-överdrag eller liknande tak eller överdrag på båten under transport.

    Sådana kåpor och överdrag kan lossna vid höga hastigheter och skada båten eller orsaka farliga situationer i trafiken.

    En kåpa eller annat överdrag som fladdrar i vinden under färden kan skada båtens yta.
  - Förvara kåpan på dess avsedda förvaringsplats under transport eller ta bort kåpan helt vid behov.

Båtförvaring

- Se till att fören är något upphöjd vid förvaring, så att eventuellt vatten kan rinna ut från däcket.
- Se till att båten står stadigt och är säkrad. Båtens vikt måste vila på kölen.
- Skydda de områden av skrovet och däcket som stöds med någon form av vaddering.
- Håll motorerna i ett nedåtriktat läge.

© 2025 Axopar Boats

6 Drift

Båtens ägare måste ta hänsyn till lokala och internationella regelverk vad gäller båtens besättning, utrustning och hantering. I vissa länder krävs det körkort eller ett särskilt tillstånd för att kunna navigera båten. Även särskilda bestämmelser kan gälla.

Försäkra dig om att de förväntade vind- och vågförhållandena inte överskrider vad båtens kategori är utformad för, samt att besättningen är i stånd att hantera båten i dessa förhållanden. Även i de fall då båten är utformad för sådana förhållanden, kan dessa fortfarande vara mycket farliga. Endast en skicklig, lämplig och utbildad besättning ombord på en väl underhållen båt kan agera tillfredsställande under sådana förhållanden.

Om båten är utrustad med livbåt ska bruksanvisningen till den läsas noggrant. Ombord ska båten räkna med lämplig säkerhetsutrustning enligt båttyp och väderförhållanden. Denna utrustning är obligatorisk i vissa länder. Besättningen ska känna till hur all säkerhetsutrustning används och de viktigaste åtgärderna i olika nödsituationer. Segelskolor och -klubbar ordnar regelbundet med räddningsövningar.

Utrustningen i båten kan skilja sig från utrustningen som används på bilderna i denna handbok. Detta kan bero på att alternativ utrustning valts eller på ändringar som utförts efter produktion av handboken. I sådana fall ska du kontakta din lokala återförsäljare för bruksanvisning och ytterligare information om användningen av utrustningen ifråga.

Underhåll alltid båten på lämpligt sätt och ta hänsyn till det slitage som sker över tid och som ett resultat av frekvent användning eller missbruk av båten. Alla båtar, oavsett styrka, kan skadas svårt om de inte används på lämpligt sätt. Det är inte tillåtet att använda båten på ett olämpligt sätt som inte är kompatibelt med säkerhet till sjöss. Det är alltid viktigt att anpassa framförandet av båten till sjöförhållandena och till din egen erfarenhetsnivå till sjöss. Delarna med gelcoat, speciellt färgade delar, ska putsas och vaxas med cirka fyra månaders mellanrum för att undvika att delarna bleknar eller får andra visuella defekter.

6.1 Hantering av apparater

6.1.1 Styrkonsol

Reglagen är placerade så att det är enkelt för föraren att komma åt dem från styrkonsolen.

Enheternas placering och antal beror på den tillvalsutrustning och de motormodeller som valts. Se enheternas respektive handbok för mer information om dessa.

© 2025 Axopar Boats

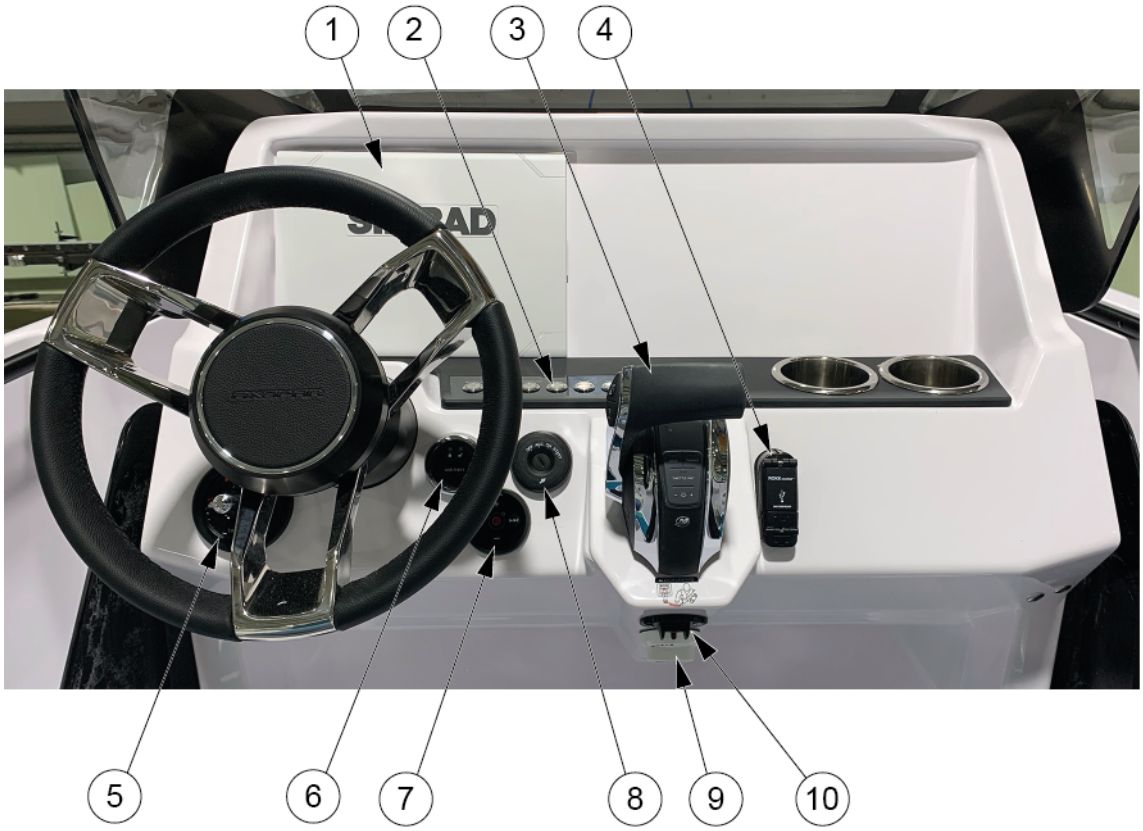

(1) Sjökortsplotter
(2) Styrkonsolens brytarpanel
(3) Fjärrkontroll till motorn
(4) USB-laddningsport
(5) Trimroderjoystick
(6) Stöldavskräckande system (TDS)
(7) Fjärrkontroll till ljudsystem
(8) Tändningslås
(9) Diagnosport
(10) Band till dödmansgrepp

© 2025 Axopar Boats

6.1.2 Styrkonsolens kopplingspanel

Styrkonsolens omkopplingspanel i system med ett batteri

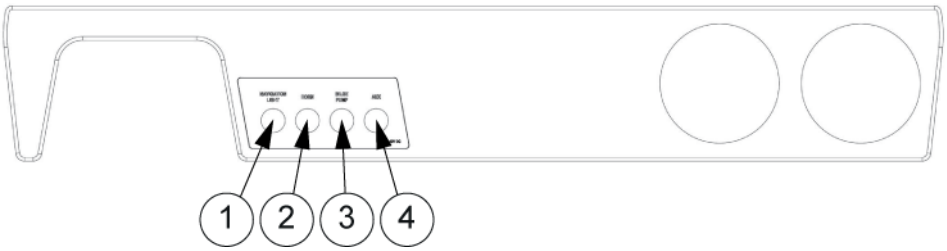

(1) Lanterna
(2) Signalhorn
(3) Länspump
(4) Aux

Styrkonsolens omkopplingspanel i system med två batterier

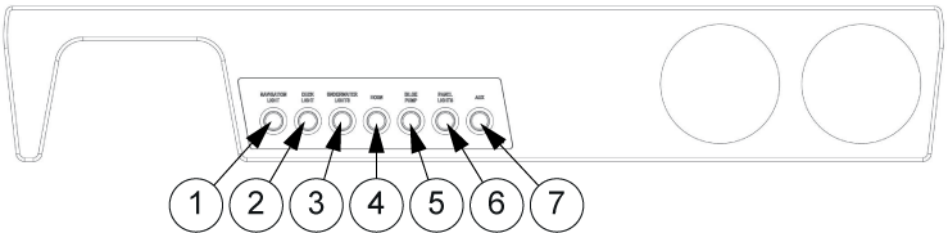

(1) Lanterna
(2) Däckbelysning
(3) Undervattensbelysning
(4) Signalhorn
(5) Länspump
(6) Panelbelysning
(7) Aux

6.1.3 Styrsystem

Styrsystemet är ett av de viktigaste systemen för en säker båtfärd.

Båtarna är utrustade med ett hydrauliskt styrsystem med alternativen servostyrnings- och icke-servostyrningssystem. Se tillbehörshandböckerna som tillhandahålls av tillverkaren av utombordsmotorn och styrsystemet som ingår i handbokspaketet som medföljer båten.

Icke-servostyrningssystem består av en ratt, en styrpump, en hydraulisk slang och en hydraulisk styrcylinder.

Servostyrningssystemet inkluderar en styrpump som hjälper till med hanteringen av båten.

© 2025 Axopar Boats

6.1.3.1 Kontrollera och fylla på olja

Effektiv och fungerande styrning är avgörande för båtens säkerhet.

- Kontrollera pumpens oljenivå innan du kastar loss.
- Se tillverkarens dokumentation för detaljerade instruktioner och rekommendation om olja till styrsystemet.

6.1.3.2 Underhåll av styrsystemet

Se leverantörens handbok om regelbundet underhåll av styrsystemets komponenter.

Kontakta din båthandlare omedelbart för service om du stöter på problem utöver det vanliga underhållsbehovet.

6.1.4 Gasreglage

Motorns gasreglage och växling styrs av det elektroniska gasreglaget. För att starta motorn måste reglaget vara i neutralläge. Gasreglaget används för att styra motorns varvtal vilket påverkar båtens hastighet.

Om du flyttar reglaget framåt växlar motorn till framåtväxeln och om du flyttar reglaget bakåt växlar motorn till backväxeln. Om du gradvis flyttar reglaget i en riktning ökar båtens hastighet i samma riktning.

Se den medföljande litteraturen om utombordsmotorn för detaljerade riktlinjer om säker båtfärd och komponentunderhåll. Kontakta din båthandlare omedelbart för service om du stöter på problem utöver det vanliga underhållsbehovet eller om märkbara fel inträffar.

⚠ VARNING Se alltid till att ingen är i närheten av propellern när du startar motorn eller kopplar in propellern! Bekräfta informationen på varningsskyltarna vid styrningen.

6.1.4.1 Trimma och luta

Motorn kan höjas eller sänkas med trimreglagen i gasreglaget.

Höjning och sänkning av motorn behövs vid transport eller sjösättning av båten. Justering av motorns trimvinkel gör det också möjligt att optimera körvinkeln för båten för att uppnå optimal prestanda eller bränsleeffektivitet.

När du höjer motorn/motorerna hela vägen, se till att motorerna är vända rakt akterut och att ingen tillvalsutrustning som fällbara säten eller akterdäcksgrindar är i vägen.

Se leverantörens handböcker för detaljerade driftsinstruktioner, underhåll och garantiinformation.

⚠ VARNING Att lyfta upp motorerna ur vattnet utan att uppmärksamma omgivande utrustning som akterdäcksgrindar, fällbara säten eller vattenskidram kan orsaka skador på motorerna.

© 2025 Axopar Boats

6.1.5 Starta motorn

Se manualen från motortillverkaren för information om motorn.

1. Ställ in motorns växelspak på friläge.
2. Vrid tändningen till på och kontrollera bränslenivån.
3. Starta motorn genom att vrida på startnyckeln.
4. Kontrollera att oljetryckmätaren och spänningsmätaren visar normala värden.
5. Kör motorn till arbetstemperatur i tomgångsvarvtal. Rusa aldrig en kall motor.

⚠ FARA

Risk för förgiftning med kolmonoxid föreligger.

Var medveten om riskerna med motoravgaser. Det kan exempelvis hända att avgaser kommer in i båten vid stormiga eller ogynnsamma vindar. Om detta händer ska motortomgång undvikas. Om dessa problem uppstår under resan ska luckor och ventilatorer inte öppnas, då det kan förvärra problemen. Istället kan du försöka lösa problemet genom att ändra båtens hastighet eller fördela vikten annorlunda.

⚠ VARNING

Stå aldrig på badstegen medan motorn är på. Stoppa motorn medan styrningen och propellern granskas.

⚠ VARNING

Använd inte båten om motorn har en effekt som överstiger den motoreffekt som rekommenderas av tillverkaren.

6.2 Vridbara säten – förar- och passagerarsäten

Förar- och passagerarsäten styrs med låshandtagen.

⚠ FARA

Låshandtagen ska vara i låst läge innan båtens hastighet överstiger 5 knop.

© 2025 Axopar Boats

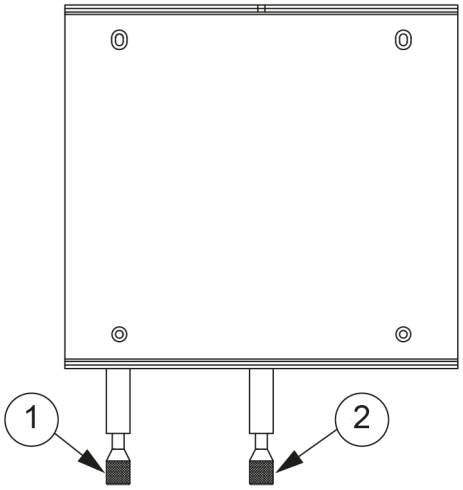

(1) Låshandtag för rotation
(2) Låshandtag för rörelse

- För rotationsfunktionen trycker du ned låshandtaget för att låsa upp.

  På detta vis kan du rotera sätet på stället.
- För rörelsefunktionen lyfter du upp låshandtaget för att låsa upp.

  På detta vis kan du röra sätet fram och tillbaka.

6.3 Inspektera båten

Av säkerhetsskäl måste nedanstående inspektioner utföras före och efter användning av båten.

6.3.1 Kontrollista: Reguljär inspektion innan båten lämnar hamn

Säkerhet

Försäkra dig om följande:

- Alla människor ombord har flytvästar.
- Vind- och vågförhållandena överskrider inte vad båtens kategori är utformad för.
- Dödmansgreppet är kopplat till föraren.
- Det finns en (eller flera) brandsläckare ombord och deras godkännande-/inspektionsdatum har inte utlöpt.
- Se till att ha erforderliga rep och ankare ombord.

Tömning och täthet

Kontrollera att:

- Inget vatten finns i slaget.
- Alla länspumpar är funktionella.
- Slaget inte visar tecken på läckage av bränsle eller olja.

© 2025 Axopar Boats

- Däckets tömningssystem är rent och ventilerna är öppna.
- Däckluckorna är ordentligt stängda.

El och motor

Kontrollera att:

- Alla säkringar är intakta.
- Huvudbrytarna är på.
- Batterierna har tillräckligt med laddning.
- Motorn fungerar korrekt.
- Kylvattnet till motorn flödar som förväntat.
- Det finns tillräckligt mycket bränsle i tanken.

⚠ VARNING Specificerad full tankkapacitet kanske inte alltid gäller, beroende på båtens trimning och last. Se till att bränsletanken alltid är minst 20 procent full.

6.3.2 Kontrollista: Efter att båten använts

Försäkra dig om att:

- Huvudbrytarna är av.
- Septiktankens utloppsventil är stängd.
- Inget vatten finns i slaget.
- Länspumparna är funktionella.
- Däckets dränering fungerar korrekt och alla dräneringsventiler är öppna.
- Alla däckets luckor, kapellet och dörrarna är ordentligt stängda.

6.4 Hantering av båten

6.4.1 Kontrollista: Hantering av båten innan den lämnar hamn

För säker sjöfart under alla väderförhållanden ska lämplig ljudsignaleringsutrustning som överensstämmer med bestämmelserna (COLREG 1972) finnas ombord. Försäkra dig om att ljudsignaleringsutrustningen på båten följer dessa bestämmelser.

© 2025 Axopar Boats

⚠ OBSERVERA Enligt nationella bestämmelser i vissa länder är det lagkrav att alltid bära flytväst.

- Kontrollera att båten och dess utrustning är i sjödugligt skick.
- Lyssna alltid på långtidsväderprognoser när du planerar en längre resa.
- Försäkra dig alltid om att det finns tillräckligt med bränsle och färskvatten i tankarna.
- Kontrollera att alla föremål ombord är ordentligt stuvade och korrekt säkrade för att klara av tuffa sjö- och vindförhållanden.
- Försäkra dig om att badstegen har tagits ur vattnet innan du navigerar iväg.
- Försäkra dig om att ratten är korrekt vriden innan start.
- Alla personer ombord ska bära lämplig flytväst medan de befinner sig på däck.

6.4.2 Lämna bryggan

Innan du kastar loss ska du överväga det bästa sättet att lämna bryggan.

- Kontrollera i vilken riktning vinden blåser.
- Om båten har två motorer lägger du ut från bryggan genom att dra igång motorn närmast bryggan akterut på tomgång och sedan dra igång den andra motorn med tomgångshastighet föröver.
- Båten svänger bort från bryggan akter ut. När fören lägger ut från bryggan, håll undan med fendrar på lämpligt vis.

Med endast en motor kan detta vara svårare, särskilt om vinden pressar båten hårt mot bryggan. Du måste då använda ett förspring för att få ut aktern.

- Håll undan fören från bryggan med fendrar.
- Fäst ett rep från fören runt en pollare eller knap på så vis att den kan lossas enkelt.
- Dra i tomgångshastighet framåt och vrid ratten så att aktern glider bort från bryggan.
- När båten har nått ett läge där den enkelt kan backas ut, lossa och dra in repet, centrera snabbt ratten och backa akterut.

⚠ OBSERVERA Dra in alla rep och fendrar medan du fortfarande befinner dig i lugna vatten. Ett rep runt propellern kan sätta en båt ur stånd.

6.4.3 Navigera båten

Att kasta loss med en motorbåt innebär ett ansvar, inte bara mot de som är ombord, utan även mot de vi möter på sjön. När vi visar hänsyn till andra blir båtresan en behaglig upplevelse. Alla har samma rätt att vistas till sjöss, oavsett vilken typ av farkost de befinner sig på.

De fysiska lagarna som gäller för båtar skiljer sig ganska mycket från de som gäller för exempelvis bilar, liksom möjligheterna att påverka båten.

Du kan påverka båtens beteende och nivån av bekvämlighet ombord, främst genom att anpassa hastigheten till rådande sjöförhållanden och genom en intelligent användning av trimplanen. En planande

© 2025 Axopar Boats

båt ligger nästan i nivå med vattenytan vid maxhastighet. När båtens hastighet minskar ökar trimvinkeln och fören lyfter något. Detta är normalt och en förutsättning för god prestanda.

6.4.3.1 Dödmansgrepp

Om båten är utrustad med ett dödmansgrepp ska du fästa dess band till dig själv omedelbart efter att ha kastat loss förtöjningslinorna. Läs motormanualen för detaljerade anvisningar.

Det är väldigt viktigt att båten stannar om du av någon anledning faller överbord eller snubblar ombord, särskilt om du är ensam. Dock ska du komma ihåg att lossa bandet från handleden innan du förtöjer i en kaj eller på en strand, så att motorn inte stannar oavsiktligt.

6.4.3.2 Navigera med hög hastighet

Även om båtarna har klarat CE-kraven för svängningstest i full fart rekommenderar Axopar Boats inte att du gör skarpa svängar i hög hastighet. När vissa hastighetsgränser överskrids kan en båt förlora sitt grepp, oavsett skrovkonstruktion. Detta kan få passagerarna att kastas ur båten, särskilt vid konfigurationer med endast en motor.

- Använd inte båten om den har en motor med en högre märkeffekt än den som anges på kapacitetsskylten.
- Navigera inte båten med hög hastighet om motorns riggvinkel är negativ (fören nedåt).
- Navigera inte i topphastighet på vattenvägar med mycket trafik eller om sikten är begränsad på grund av väderförhållanden eller vågor.
- Minska hastigheten och kölvattnet som en artig gest och även för din och andras säkerhet.
- Uppmärksamma och följ hastighetsbegränsningar och förbud associerade med svall.
- Följ reglerna och kraven för sjövägar i COLREG (internationella sjövägsregler för förhindrande av kollisioner till sjöss [motsv. Sjötrafikföreskrifterna]).
- Se alltid till att ha utrymme nog för att undvika kollisioner och stanna, samt utföra avvärjande manövrar.
- Använd alltid dödmansgrepp om ett sådant finns tillgängligt.
- Minska hastigheten vid höga vågor, för större bekvämlighet och säkerhet.
- Lär dig båtens hastighetskapacitet. Använd denna kunskap för att kryssa ekonomiskt och säkert.
- Undvik höga hastigheter med stora roderrörelser när du navigerar bakåt eftersom detta utgör stora påfrestningar på rodret och styrmekanismen.
- Undvik att utföra plötsliga styrmanövrar i höga hastigheter.
- Uppehåll dig inte i fören när du håller höga hastigheter.

Undvik plötsliga ändringar i färdriktningen vid hög hastighet. Låt båten stanna och motorvarvtalet sjunka innan du växlar mellan fram- och bakväxeln. Annars sätter du stor påfrestning på motorn, vilket kan orsaka motorstopp. I värsta fall kan havsvatten strömma in i motorn.

En högerstyrd propeller roterar medurs och en vänsterstyrd propeller roterar moturs, sett från aktern. Propellerns rotation är kritisk för styrningen av båten. Den högerstyrda propellern trycker båtens akter styrbord när motorn kör mot fören och babord när motorn kör akterut. Propellerns rotationsriktning har stor påverkan på vändradien. En högerstyrd propeller ger en mindre vändradie mot babord än mot styrbord. Detta är även känt som propellerns skovelhjulseffekt.

Båtens propellrar har en stor framdrivningskraft som ger en kraftig acceleration. Beakta detta för att undvika farliga situationer som kan uppstå på grund av detta.

© 2025 Axopar Boats

⚠ FARA

En snurrande propeller utgör livsfara för en badande eller en person som fallit överbord.

Använd dödmansgreppet för att stänga av motorn när någon klättrar ombord.

6.4.3.3 Navigera i kraftig sjögång

Navigera aldrig ut i kraftig sjögång om du är osäker på huruvida båten och personerna ombord kan hantera det. Följ dessa enkla regler.

- Var väl förberedd.
- Kom ihåg att surra fast lös utrustning.
- Ha alltid drivankare och annan nödutrustning lätt till hands.
- Undvik vågor som dyker upp nära land och över grund.
- Om stora vågor föreligger ska alltid hastigheten minskas för att garantera säkerheten för personerna ombord.
- Använd trimplanet för att trimma ned fören och minska skrovets stötar i motsjö.

Navigera i motsjö

- Anpassa hastigheten enligt vågornas storlek.
- Justera trimvinkeln till vågornas storlek. Undvik vågor rakt från sidan.

Navigera i medsjö

Kom ihåg att hålla fören högt i medsjö. Undvik att slå mot vågorna och håll låg fart. Vid behov kan du lägga ut drivankare för att minska farten.

Planande båttyper kan vara extra utsatta vid hård medsjö. Båtens akter lyfter och rodret svarar inte, varpå båten broachar samtidigt som fören går kraftigt ned i en vågdal.

6.4.3.4 Manövrera i trånga farleder

När du manövrerar båten i trånga farleder ska motorvarvtalet hållas så lågt som möjligt så att styrningen är lugn och säker.

I förhållanden med svåra vindar och strömmar är det ibland nödvändigt att hålla högre varvtal för att utnyttja motorns effekt. Då är det viktigt att styrningen utförs snabbt och med precision så att båten inte t.ex. genom avdrift försätter dig i besvärliga situationer.

En god regel innan du inleder en manöver under besvärliga förhållanden, är att tänka igenom situationer som kan uppstå. Beakta vind- och strömförhållanden och bestäm redan i förväg vilken manöver som ska göras. Det är också viktigt att informera den övriga besättningen om vad de ska göra i olika situationer.

Tänk på att båtens stabilitet kan försämras vid bogsering.

⚠ OBSERVERA

Även halkskyddade ytor kan vara hala när däcket är vått.

© 2025 Axopar Boats

6.4.4 Sikt från förarplatsen

De internationella reglerna för förhindrande av kollisioner till sjöss (COLREG) kräver att man hela tiden håller ordentlig utkik och följer regeln *företräde*.

Bland annat följande faktorer kan minska sikten avsevärt:

- Båtens trimvinkel
- Trimplansvinkel
- Last och lastens placering
- Hastighet
- Snabb acceleration
- Övergång från skrovhastighet till planingshastighet
- Sjögång
- Regn och åskväder
- Mörker och dimma
- Inre belysning vid mörkernavigering
- Placering av gardiner
- Personer och utrustning som skymmer sikten för båtföraren.

⚠ VARNING Gör endast små justeringar åt gången. Om du håller trimplansknappen nedtryckt för länge kan det göra att du delvis förlorar kontrollen över båten.

6.4.5 Använda trimplanen

En båt behöver inga trimplan för att komma upp i planing eller ge god prestanda. Rätt använda är trimplan ändå utmärkta hjälpmedel.

Det är framför allt i två situationer som trimplanen bör användas:

- När man vill trimma ned fören vid besvärlig sjögång och i farter mellan planingströskeln och marschfart.
- Vid kraftig sidvind.

En planande båt lutar alltid mot vinden vid kraftig sidvind. Detta försämrar båtens sjöegenskaper och därför ska båten hållas så plant som möjligt i sidled. Genom att trycka ned trimplanen på lovarts sida pressas båten tillbaka till normalt gångläge.

När fören ska pressas ned används båda trimplanen parallellt. Kör först upp båda trimplanen helt och därefter ned i korta sekvenser, så att du hela tiden har kontroll över hur båten påverkas. Vid navigering i medsjö ska båda trimplanen alltid vara helt uppfällda. Detta för att undvika att båten ”punkterar” vågen vid kraftig medsjö, vilket kan leda till okontrollerade inbromsningar. Därför ska båten navigeras med fören högt i medsjö.

6.5 Förebygga fall överbord

Båtens arbetsdäck är ytor där personer kan röra sig medan båten manövreras.

© 2025 Axopar Boats

I bilden visas arbetsdäcken i grått.

Med aktersoffa

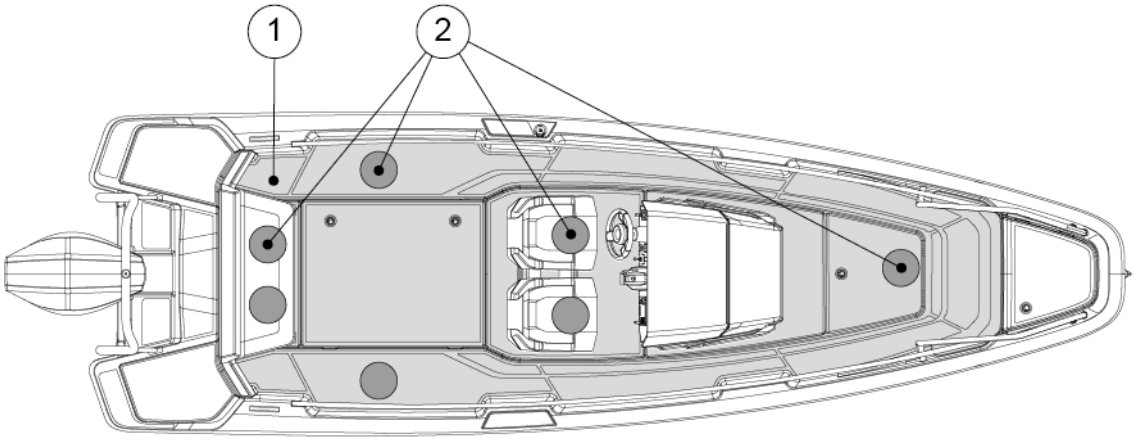

Med U-soffa

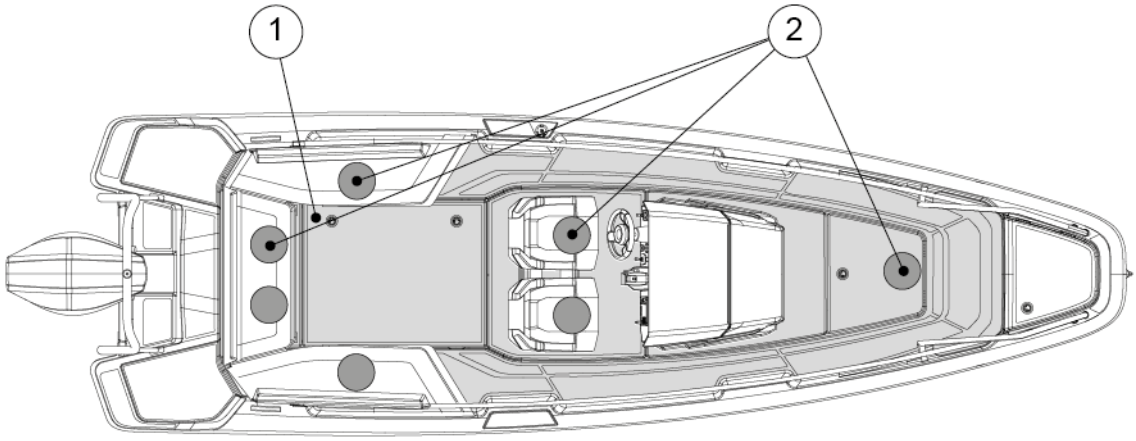

Med universalskåp

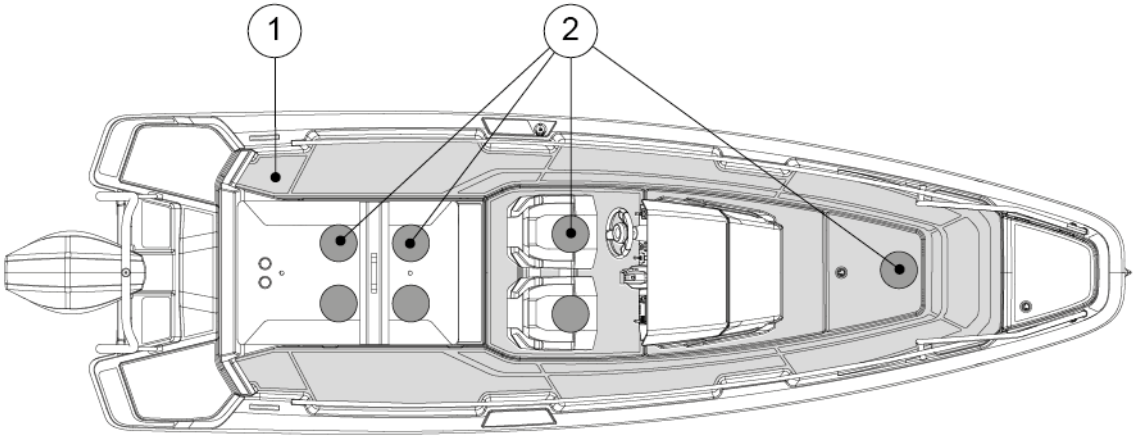

© 2025 Axopar Boats

(1) Arbetsdäck
(2) Sittplatser

Sitt inte och uppehåll dig inte på andra platser i båten under framfart.

Det är inte rekommenderat att röra sig på akterdäckets aktersida eller på fördäcket under körning.

Om en person faller överbord är det enklaste sättet att ta sig upp igen via badstegen. Stegen kan även dras ned från vattnet.

Vistelse på däck

⚠ VARNING Det rekommenderas att inte förbli i båtens för vid hastigheter över 30 knop.

⚠ FARA En snurrande propeller utgör livsfara för en badande eller en person som fallit överbord.

- Använd dödmansgreppet.
- Stäng av motorn när någon klättrar ombord.

Om soldäcksdynorna på bordet i fördäck är monterade ska en högsta hastighet på 15 knop hållas för att undvika att dynorna eller bordet lossnar under högre hastigheter eller vid höga vågor.

6.6 Ankring, dockning och förtöjning

6.6.1 Fästpunkter

Fästpunkter (eller knapar) finns på aktern, midskeppet och fören.

- Vid ankring eller bogsering är den framåtriktade kraften 32,2 kN.
- Vid förtöjning är den framåtriktade kraften 26,3 kN.
- Vid förtöjning är den bakåtriktade kraften 22,5 kN.

© 2025 Axopar Boats

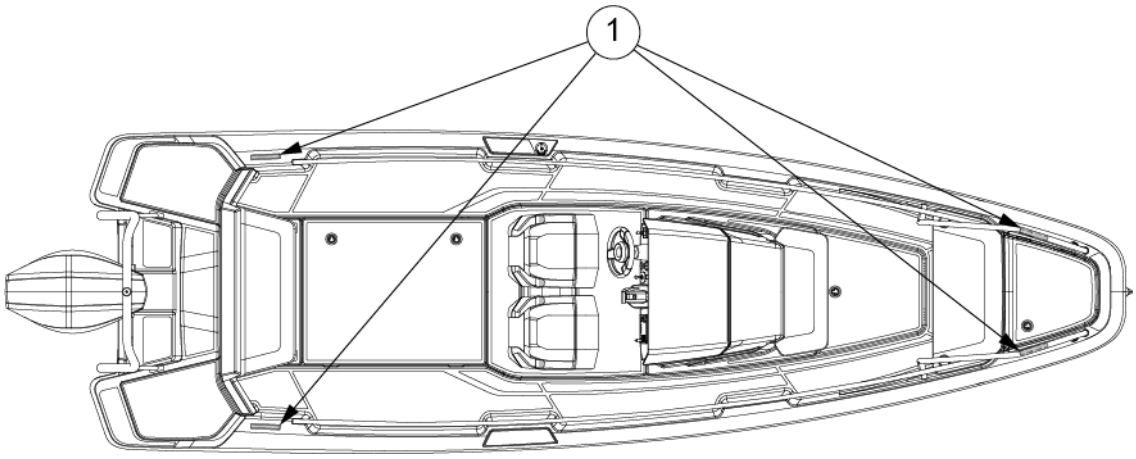

(1) Fästpunkter

6.6.2 Dockning

Informera alltid besättningen om hur du tänker lägga till. Fendrar och minst en förtöjningslina i vardera för och akter skall finnas på plats innan du anländer till bryggan.

Det är alltid lättast att lägga till mot vinden. Försök att hålla fören rakt mot vindriktningen och hålla så pass hög fart att båten följer rodrets rörelser. Om fören vänds i någon riktning ska du backa ut och försöka på nytt. Lägg till med fören först och se till att snabbt få en lina i land.

Om du måste lägga till i sidvind är det lite svårare att manövrera. Gå inte in parallellt med bryggan för att låta båten driva mot bryggan, då det alltid finns risk att vinden vänder fören mot andra båtar eller mot bryggan. Försök istället manövrera båten så att vinden kommer rakt akterifrån. Då kan båten styras rakt, eftersom vinden hjälper till att hålla båten på kurs. Det är bra att ha en medhjälpare på fördäck som snabbt kan hoppa iland och vända fören i önskad riktning efter att båten stannat helt.

Försök alltid undvika kraftiga gaspådrag, för i allmänhet räcker det att köra fram och bak på tomgång. Häftiga gaspådrag kan leda till panikartade manövrar.

⚠ OBSERVERA Draghållfastheten hos linor eller kättingar får i allmänhet inte överstiga draghållfastheten för aktuell fästpunkt.

6.6.3 Kontrollista: Innan ankring

1. Kontrollera på sjökortet att ankring är tillåten i området.
2. Lyssna på väderleksrapporten för området och ta hänsyn till hur vindförhållanden förväntas bli.
3. Sätt på ekolodet.
4. Studera hurudan bottnen är och försäkra dig om att ankaret kan få fäste.
5. Kontrollera att säkerhetskedjan har lossats från ankaret.
6. Sänk inte ankaret i vattnet förrän du är framme vid den tilltänkta ankringsplatsen.
7. Släpp ut tre gånger så mycket ankarlina som vattnet är djupt.

© 2025 Axopar Boats

8. Kontrollera att ankaret har fått fäste genom att koppla i motorns backväxeln (gäller endast ankare i fören).
9. Notera din position på GPS-enheten. Kontrollera regelbundet att båten inte har flyttat på sig.
10. Sätt ekolodet i positionen ”Anchor Watch” (ankarlarm).

⚠ VARNING Fäst ankaret på ett sådant sätt att det alltid sitter ordentligt på båten. Ett ankare som faller av medan det kastas/dras upp kan orsaka allvarliga skador på båten och dödsfall bland besättningen.

6.6.4 Bogsering och förtöjning

⚠ OBSERVERA När du bogserar en annan båt eller själv blir bogserad, använd alltid låg fart. Om du bogserar en båt med deplacementskrov får hastigheten aldrig överstiga dess skrovhastighet.

- Bogseringslinan måste alltid fästas på så sätt att den kan lossas under belastning. Det är på ägarens och användarens ansvar att säkerställa att förtöjnings-, bogserings- och ankarlinor, ankarkättingar och ankare lämpar sig för båtens avsedda användning.
- Kom alltid ihåg att båtens stabilitet kan försämras när den bogseras.

© 2025 Axopar Boats

7 Underhåll

7.1 Rengöring och underhåll av gelcoat-beläggningen

Båtens gelcoat-beläggning utsätts för miljöförhållanden som under vissa omständigheter kan leda till försämring av ytan. Med tiden kan dessa yttre faktorer som saltvatten, hög UV-exponering och temperaturvariationer påverka gelcoat-beläggningen.

I allmänhet bör gelcoat hålla i 3 år utan att visa några signifikanta tecken på gulning, kritning eller annan försämring under normala förhållanden.

NOTERA

Rengör och underhåll alla gelcoat-beläggningar på båten regelbundet.

Om den regelbundna rengöringen och underhållet försummas, eller om båten utsätts för vissa miljöförhållanden där den ligger i kaj, kan försämring av beläggningens finish såsom blekning, missfärgning och bräcklighet bli synlig med tiden.

- Tvätta och rengör båten efter varje resa, och varje vecka om den förvaras utan täckning utomhus.
- Vaxa båten två gånger om året om den används året runt, annars årligen.
- Inspektera gelcoat-beläggningen årligen avseende tecken på försämring, såsom bräckliga ytor eller ändrade färgtoner.
- Små repor eller missfärgningar kan åtgärdas genom polering eller putsning.
- Allvarliga repor, missfärgning eller oxidation kan kräva våtslipning innan polering, putsning och vaxning.

  Våtslipning rekommenderas att utföras av Axopar återförsäljaren eller en utbildad yrkesperson.
- Håll gelcoat-beläggningen i skugga eller täck den med en presenning när båten inte används.

  Använd inte plast eller annat icke-poröst material, som kan fånga fukt mellan täckningen och ytan.

Tvättning

NOTERA

Använd ett rengöringsmedel speciellt framtaget för båtar. Använd inte hushållsrengöringsmedel, klor, syror eller liknande eftersom de kan skada båtens yta på grund av deras olämpliga pH-värde.

Tvätta båten efter varje resa med ett milt rengöringsmedel. Späd rengöringsprodukten med färskvatten enligt anvisningarna på produktmärkningen.

1. Skölj däck och skrov med färskvatten för att ta bort lös smuts.
2. Tvätta ytorna med den utspädda rengöringsprodukten och en mjuk borste.
3. Skölj av med färskvatten.

© 2025 Axopar Boats

Vaxning

Vaxning av gelcoat-beläggningen återställer glansen och skyddar finishen. Använd endast vax som rekommenderas för gelcoat och följ anvisningarna noggrant.

Vax kan antingen appliceras för hand med en ren trasa eller med en oscillerande polermaskin.

NOTERA Om du använder en polermaskin ska du inte överskrida 1 200 varv/minut. Om du använder ett högre varvtal kan gelcoaten brännas.

NOTERA Vaxa aldrig en gelcoat-beläggning i direkt solljus.

1. Applicera vax och vänta i några minuter tills vaxet ser torrt ut.
2. Polera vaxet antingen för hand med en ren trasa eller med en polermaskin.

   Polera i cirkulära rörelser tills ytan är ren och blank.
3. Avsluta med att torka bort eventuella vaxrester med en ren trasa.

Putsning och polering

Små repor eller missfärgningar kan åtgärdas genom att putsa och polera båten. Om ytan har kraftig missfärgning eller oxidation rekommenderas våtslipning före putsning och polering.

- Putsmedel tar bort små repor och missfärgningar.
- Polermedel innehåller slipmedel och tar bort djupare repor eller oxidation.

  Polermedel kan till exempel användas för att ta bort repor på skrovet orsakade av fendrar.
- Efter att ha använt polermedel, använd putsmedel för att uppnå bästa möjliga finish.
- Följ produktinstruktionerna till medlet noggrant.

Puts- och polermedel kan antingen appliceras för hand med en ren trasa eller med en oscillerande polermaskin med en putsskiva.

NOTERA När du använder en polermaskin, överskrid inte 1 200 varv/minut. Om du använder ett högre varvtal kan gelcoaten brännas.

NOTERA Putsa eller polera inte en gelcoatyta i direkt solljus.

1. Applicera puts- eller polermedel på ytan och vänta i några minuter tills den ser torr ut.
2. Putsa eller polera medlet antingen för hand med en ren trasa eller med en polermaskin med en putsskiva.

   Polera i cirkulära rörelser tills ytan är blank.
3. Vaxa ytan.

© 2025 Axopar Boats

Våtslipning

NOTERA Våtslipning rekommenderas att utföras av Axopar återförsäljaren eller en utbildad yrkesperson.

Allvarliga repor, missfärgning eller oxidation av gelcoat-beläggningen kan kräva våtslipning. Våtslipning kan göras antingen för hand eller med en maskin.

NOTERA När du använder en maskin, överskrid inte 1 200 varv/minut.

Om du använder ett högre varvtal kan gelcoaten brännas.

NOTERA Våtslipa aldrig en gelcoat-beläggning i direkt solljus.

1. Spraya vatten på området som behöver slipas.

   NOTERA Håll ytan kontinuerligt fuktig medan du slipar.

2. Slipa ytan med ett sandpapper med 1000 korn (till exempel Mirka Abralon).

   Om du använder en maskin, använd ett lågt varvtal för att få bästa resultat.

   Fortsätt slipa tills hela ytan är lika matt.
3. Slipa ytan med ett finare sandpapper, 1400 korn.
4. Slipa ytan en gång till med ett ännu finare sandpapper.

   Detta sparar tid under polering och putsning.
5. Efter slipning, när ytan ser lika matt ut, skölj ytan med färskvatten och låt torka.
6. Polera och putsa ytan för att få tillbaka glansen.
7. Vaxa ytan.

7.2 Antifouling

Att måla din båts skrov med antifouling-färg är värt att överväga om din båt ligger större delen av säsongen i vatten.

Båtar som ofta lyfts upp ur vattnet och sjösätts igen under båtsäsongen kan påverkas av antifouling-oxidation. Ur vattnet kommer bottenfärg att oxidera, vilket förhindrar att biociden frigörs. Detta bidrar till att bottenfärgen sakta förlorar sin effektivitet. Följ färgtillverkarens specifikationer för sjösättning.

Antifouling slits ned gradvis med tiden, beroende på faktorer som platsen där båten används och hur ofta båten används. Som en tumregel håller antifouling en säsong när den väl applicerats. När antifouling ska målas om är det viktigt att använda samma antifouling-färg som den befintliga antifoulingen eller att skrubba bort gammal antifouling-färg ned till gelcoat. Om olika antifouling-färger används finns det en risk att färgernas sammansättning är oförenlig, vilket gör att antifouling-färgen inte fungerar.

Kontakta din närmaste återförsäljare från Axopar för frågor relaterade till ommålning av antifouling och tillståndsbesiktning.

© 2025 Axopar Boats

7.3 Underhåll av innerutrymmen

7.3.1 Plast och målade ytor

1. Vät ytan jämnt med vatten innan rengöring.
2. Ta bort fläckar.
   - Ta bort vanliga fläckar med en borste och ett något utspätt rengöringsmedel.
   - Avlägsna fett med en borste eller svamp och fönsterrengörare.
3. Rengör ytan efteråt med en svamp och vatten.
4. Torka rent med en trasa.

7.3.2 Dörrar och luckor

- Rengör spåren för skjutdörrar och luckor regelbundet och smörj om nödvändigt.
- Smörj handtag och lås med vanligt låssmörjmedel.

7.4 Underhålla täckningen

Nya täckningar kan inledningsvis läcka, då sömmarna måste svälla.

Vid användning

För att förebygga snabb förslitning av täckningen ska den fästas ordentligt i uppackat läge för att inte fladdra.

Efter användning

NOTERA

- Låt torka hängandes. Använd aldrig torkskåp eller strykjärn för att påskynda torkning.
- Försäkra dig om att täckningen är helt torr innan den stuvas ned. Om täckningen stuvas fuktig kan mögelskador uppstå.
- Förvara täckningen på ett torrt ställe inomhus under vintern.
- Täckningen får inte förvaras i båten.

7.4.1 Rengöra täckningen

Täckningen ska rengöras noggrant två eller tre gånger om året.

© 2025 Axopar Boats

NOTERA Använd aldrig högtryckstvättar eller kemiska rengöringsmedel.

1. Låt täckningen ligga i blöt i minst 24 timmar.
2. Efter blötläggning, tvätta insidan och utsidan av täckningen med en svamp eller en mjuk borste.

   Använd en mild tvållösning och rikligt med vatten, max. 30 °C.
3. Skölj grundligt med färskvatten.

   Blanda 12 % ättika med vattnet i den sista sköljningen för att neutralisera tvålrester.
4. Häng upp täckningen och låt den dropptorka.

7.5 Skydda metalldelar under vatten

Båtens metalldelar under vatten, såsom skrovgenomföringar, sjökranar, trimroder, motorns interna komponenter och propellrar utsätts för elektrolytisk korrosion. Elektrolys och galvanisk korrosion (korrosion av olika metaller i saltvatten) kan förekomma i havsmiljön på grund av yttre faktorer såsom läckströmmar, förorenat vatten eller närhet till andra båtar. Det är viktigt att båtägaren är medveten om fenomenet, eftersom det kan orsaka allvarliga försämringar med tiden.

Tecken på elektrolytisk korrosion är till exempel vit, pulverformig substans på exponerad metall som propellrar eller brytare, eller undervattensskrov och sjökranar som blir grönaktiga. Om korrosionen har gått långt kan även djupa gropbildningar uppstå på ytan.

Båtarna är utrustade med offeranoder för att skydda metalldelarna från galvanisk korrosion. Dessutom har båtar utrustade med landström galvaniska isolatorer för att stoppa lågspänningsströmmar från att flöda genom båten.

Alla metalldelar under vatten måste inspekteras årligen avseende tecken på korrosion. Dessutom rekommenderas att undervattensskrov och sjökranar bytas ut vart 5:e år. Se avsnittet ***Förhindra korrosion*** för mer information.

7.6 Förhindra korrosion

Offeranoder är installerade på båtens trimroder och motorer för att skydda metalldelar från korrosionsskador. Anoderna behöver bytas ut regelbundet eftersom de slits ut för att skydda andra metalldelar.

- Inspektera anoderna varje månad.
- Byt ut dem när ungefär femtio procent av anoden har förfallit.

I allmänhet behöver anoder bytas ut en gång om året i sötvatten och oftare i saltvattenmiljö. Om det finns en ökning av förbrukningshastigheten kan det vara ett tecken på elektriska problem och grundorsaken bör undersökas.

© 2025 Axopar Boats

7.7 Förebygga frostskador

- Slagpumpssystemet är utrustat med ett vattenlås på slangen.
  - Lossa slangen och dränera vattnet helt ur vattenlåset samt kör pumparna torra. Annars kan pumparna frysa sönder.
- Skruva loss frostpluggen på duschbeslagens undersida.
  - Om ingen frostplugg finns, skruva loss duschslangen.
- Dränera vattentanken och alla andra komponenter som innehåller vatten för att undvika frostskador.
- Kör färskvattenpumpen torr för att dränera den på vatten.
- Försäkra dig om att vatten under inga omständigheter finns kvar i båten. Lämna ruffluckorna delvis öppna.

7.8 Kontrollista: Bocka av inför vintern

- Tvätta skrovet och underdelen omedelbart efter att ha lyft båten ur vattnet.
- Tvätta alla invändiga delar, inklusive under golvbrädorna.
- Lämna alla skåp, lådor, hytt- och garderobsdörrar öppna.
- Ta bort mattorna.
  - Förvara mattor och dynor på ett torrt ställe inomhus.
  - Om detta inte är möjligt, se till att dynorna är torra och ställ dem på högkant.
- Koppla ur och serva kylen.
  - Stäng av strömmen och koppla bort strömförsörjningen.
  - Frosta av kylen.
  - Rengör och torka utsidan och insidan av kylen.
  - Töm och torka kondensatvattenbrickan.
  - Lämna dörren lite på glänt för ventilation.
  - Läs de mer detaljerade instruktionerna i tillverkarens handbok.
- Säkerställ god ventilation i båten.
- Kontrollera att O-ringen av gummi mellan bränsletankens inlopp och bränsletanklocket är intakt. Annars finns det risk att vatten kommer in i bränsletanken.

NOTERA Om batterier lämnas ombord ska du se till att de är fulladdade eftersom de annars kan frysa och spricka.

7.9 Kontrollista: Innan sjösättning

1. Ta bort presenningen i god tid innan sjösättning.
2. Tvätta skrovet med vanligt schampo och en mjuk borste.

© 2025 Axopar Boats

3. Vaxa skrovet om nödvändigt.

   Använd vanligt båtvax.
4. Om det finns små repor på skrovet eller om vissa delar av gel-beläggningen på ytan har förlorat sin lyster ska skurmedel användas på dessa områden innan polering.
5. Måla underdelen med antifouling-medel.
6. Om batterierna har tagits bort ska de sättas tillbaka och cellernas elektrolytnivå kontrolleras.

   Kontrollera batteriernas tillstånd.
7. Kontrollera alla kablar, klämmor, motorfästen och andra fästdon.
8. Kontrollera styrningen innan sjösättning.
9. Kontrollera instrumenten.
10. Stäng alla pluggar för vattendränering.
11. Kontrollera att bottenventilerna sitter ordentligt och är i ordning samt titta efter frostskador.
12. Kontrollera alla rör, slangar och ventiler.
13. Gör en anteckning om eventuella frostskador.

7.10 Korrektivt underhåll

7.10.1 Kritansamling

Ett fint skurmedel liksom ett milt rengöringsmedel minskar vittringen och kritansamlingen på ytan.

NOTERA Applicera inte skurmedel i direkt solljus.

- Använd endast finkornigt medel och var noga med att följa anvisningarna på etiketten.
- Vaxa efter skurning för bästa resultat.

7.10.2 Repor och hack

De flesta repor och hack kan avlägsnas genom att använda skurmedel följt av vaxning.

7.10.3 Fläckar

De flesta fläckar kan avlägsnas genom att tvätta med ett milt rengöringsmedel.

- Vid svåra fläckar, använd ett mjukt slipande rengöringsmedel och vaxa sedan för att återställa den ursprungliga glansen.
- För icke-vattenlösliga fläckar av fett, olja och gummi, använd lösningsmedel såsom aceton, tvättsprit, toluen eller xylen och sedan ett milt rengöringsmedel.
  - Om dessa lösningsmedel inte är effektiva kan du försöka med skurmedel eller fint sandpapper och sedan vaxa.

© 2025 Axopar Boats

7.10.4 Djupa märken, urgröpningar och hål

Djupa märken, urgröpningar och hål ska repareras av fackman.

Gel-beläggningar kan repareras av fackmän och i de flesta fall går reparationen obemärkt.

NOTERA

I de fall då skadan har trängt igenom gel-beläggningslagret ska ytterligare exponering för vatten eller kemikalier undvikas.

Underlåtenhet att uppmärksamma denna säkerhetsåtgärd kan leda till omfattande och potentiellt kostsamma skador på den underliggande laminatstrukturen.

© 2025 Axopar Boats

8 Miljö

Vid hantering av miljöfarliga ämnen som bränsle, olja, lösningsmedel, fett eller bottenbeläggning ska följande beaktas:

- Läs alltid anvisningarna för varje produkt noggrant och hantera produkten varsamt.
  - Se till att alla använda förpackningar, burkar och liknade föremål kasseras vid avsedda avfallspunkter.
  - Är du inte säker på huruvida produkten är farlig ska du kontakta leverantören eller försäljaren av produkten.
- Svallvågor från båtar sliter på kustremsan och skapar problem för andra båtar nära dig.
  - Justera alltid hastigheten till rådande förhållanden och omgivningen för att undvika onödiga svallvågor.
- Navigera alltid båten med det mest ekonomiska motorvarvtalet och ta med rådande förhållanden i beräkningen, för att undvika onödiga utsläpp och onödigt buller.
- Se till att motorn underhålls på lämpligt sätt med jämna mellanrum så att buller- och utsläppsnivåer är minimala.
  - Läs manualen från motortillverkaren noggrant.
- Som båtägare ska du vara medveten om lokala miljölagar och respektera riktlinjer för god praxis.
  - Töm aldrig septiktanken eller svartvattentanken i sjön/havet.
  - Bekanta dig med de internationella regelverken för förebyggande av havsförorening (MARPOL) och följ dessa regelverk.
- Undersök alltid källan till eventuella oljeläckor så snart som möjligt.
- Kassera återvunnen utspilld olja på rätt sätt.
- Förvara oljeabsorberande dukar eller rullar ombord.
- Kasta aldrig olja, färg eller andra kemikalier som är potentiellt skadliga för miljön överbord. Sanktioner finns på plats i de flesta delar av världen för dem som inte följer denna regel!

⚠ VARNING All olja måste behandlas som kemiskt avfall.

8.1 Krav för Nordamerika

EPA-standarder anger att i sötvattensjöar, sötvattenbassänger eller andra sötvattenreservoarer vars inlopp eller utlopp förebygger inträdet eller utträdet av sjötrafik som är föremål för denna bestämmelse, eller i floder där mellanstatlig sjötrafik som är föremål för denna bestämmelse inte är möjlig, ska marina sanitetsanordningar som godkänts av USA:s kustbevakning installeras på alla fartyg och utformas och användas för att förebygga utsläpp av toalettavfall överbord, vare sig behandlat eller obehandlat, eller eventuella avfall som framställts ur toalettavfall.

EPA-standarderna anger vidare att detta inte ska tolkas som att förbjuda förekomst av kustbevakningscertifierade genomströmningsanordningar som har säkrats för att förhindra sådana utsläpp. De anger vidare att vatten där kustbevakningscertifierade marina sanitetsanordningar som tillåter utsläpp är tillåtna inkluderar kustvatten och flodmynningar, de stora sjöarna och sammankopplade vattenleder, sötvattensjöar och reservoarer som är tillgängliga genom slussar och andra rinnande vatten där fartyg föremål för denna bestämmelse kan navigera mellan stater (40 CFR 140.3).

© 2025 Axopar Boats

9 Bilaga I: Kontrollistor

9.1 Kontrollista: Brand i motorn

- Stoppa motorn.
- Styr upp båten mot vinden om möjligt.
- Försäkra dig om att alla passagerare har flytväst.
- Vid behov:
  - Evakuera passagerare.
  - Ring efter sjöräddning.
- Stäng av bränsle- och huvudströmbrytarna.
- Släck elden.
- Vänta tills du är helt säker på att elden är släckt innan du öppnar motorkåpan.

  Öppna motorkåpan försiktigt och var beredd att använda den handhållna brandsläckaren vid behov för släckning efter brand.
- Släck eventuellt glödande eld med vatten.

9.2 Kontrollista: Efter brand

- Öppna luckor och fönster för bättre ventilation.
- Inspektera båten och dess utrustning och reparera eventuella skador.
- Kontakta lokala myndigheter vid behov.
- Se till att brandsläckningsutrustningen fylls på eller ersätts efter användning.

9.3 Kontrollista: Efter jordning

Om båten kolliderar med en klippa kan skadan vara väl synlig men också dold.

- Se till att alla ombord bär flytväst.
- Kontrollera att alla ombord är uppe på däck.
- Ring vid behov ett nödsamtal eller använd en nödsignalanordning.
- Kontrollera omedelbart efter läckor i länsen efter en kapsejsning. Även om länspumpen inte är dimensionerad för läckage kan du försöka tömma båten med hjälp av den.
- Stoppa motorerna och lyft upp dem ur vattnet.
- Stäng av alla elektriska huvudströmbrytare.
- Om du kan frigöra båten efter en kollision med en klippa ska du kontrollera skicket på motorn.
- Inspektera båten med avseende på läckage.
- För att undvika ytterligare skador på motorn ska du inte framföra båten om du t.ex. upptäcker oljeläckage eller om motorns propellerblad är skadat.

© 2025 Axopar Boats

- Om läckan är liten, båten är frigjord och minst en av motorerna fungerar ska du navigera till närmaste land för att förhindra att båten sjunker.
- Om en livflotte finns tillgänglig och måste användas ska du förbereda den för användning.
- Om du upptäcker en läcka, stäng alla dörrar och luckor. Öppna dörrar och luckor kan leda till att båten sjunker snabbare.
- Gå inte in i båten om den har en läcka.
- Ring lokala myndigheter eller andra organ för bogseringshjälp.
- En sakkunnig person ska inspektera båten efter grundstötning. Även om det inte finns någon synlig läcka kan skrovet vara skadat och i behov av reparation.

⚠ VARNING En stor läcka kan göra att båten sjunker snabbt. Gå inte in eller stanna inte kvar inne och använd flytväst.

9.4 Kontrollista: Reguljär inspektion innan båten lämnar hamn

Säkerhet

Försäkra dig om följande:

- Alla människor ombord har flytvästar.
- Vind- och vågförhållandena överskrider inte vad båtens kategori är utformad för.
- Dödmansgreppet är kopplat till föraren.
- Det finns en (eller flera) brandsläckare ombord och deras godkännande-/inspektionsdatum har inte utlöpt.
- Se till att ha erforderliga rep och ankare ombord.

Tömning och täthet

Kontrollera att:

- Inget vatten finns i slaget.
- Alla länspumpar är funktionella.
- Slaget inte visar tecken på läckage av bränsle eller olja.
- Däckets tömningssystem är rent och ventilerna är öppna.
- Däckluckorna är ordentligt stängda.

El och motor

Kontrollera att:

- Alla säkringar är intakta.
- Huvudbrytarna är på.
- Batterierna har tillräckligt med laddning.
- Motorn fungerar korrekt.
- Kylvattnet till motorn flödar som förväntat.
- Det finns tillräckligt mycket bränsle i tanken.

© 2025 Axopar Boats

⚠ VARNING Specificerad full tankkapacitet kanske inte alltid gäller, beroende på båtens trimning och last. Se till att bränsletanken alltid är minst 20 procent full.

9.5 Kontrollista: Efter att båten använts

Försäkra dig om att:

- Huvudbrytarna är av.
- Septiktankens utloppsventil är stängd.
- Inget vatten finns i slaget.
- Länspumparna är funktionella.
- Däckets dränering fungerar korrekt och alla dräneringsventiler är öppna.
- Alla däckets luckor, kapellet och dörrarna är ordentligt stängda.

9.6 Kontrollista: Hantering av båten innan den lämnar hamn

För säker sjöfart under alla väderförhållanden ska lämplig ljudsignaleringsutrustning som överensstämmer med bestämmelserna (COLREG 1972) finnas ombord. Försäkra dig om att ljudsignaleringsutrustningen på båten följer dessa bestämmelser.

⚠ OBSERVERA Enligt nationella bestämmelser i vissa länder är det lagkrav att alltid bära flytväst.

- Kontrollera att båten och dess utrustning är i sjödugligt skick.
- Lyssna alltid på långtidsväderprognoser när du planerar en längre resa.
- Försäkra dig alltid om att det finns tillräckligt med bränsle och färskvatten i tankarna.
- Kontrollera att alla föremål ombord är ordentligt stuvade och korrekt säkrade för att klara av tuffa sjö- och vindförhållanden.
- Försäkra dig om att badstegen har tagits ur vattnet innan du navigerar iväg.
- Försäkra dig om att ratten är korrekt vriden innan start.
- Alla personer ombord ska bära lämplig flytväst medan de befinner sig på däck.

9.7 Kontrollista: Innan ankring

1. Kontrollera på sjökortet att ankring är tillåten i området.
2. Lyssna på väderleksrapporten för området och ta hänsyn till hur vindförhållanden förväntas bli.
3. Sätt på ekolodet.
4. Studera hurudan bottnen är och försäkra dig om att ankaret kan få fäste.
5. Kontrollera att säkerhetskedjan har lossats från ankaret.
6. Sänk inte ankaret i vattnet förrän du är framme vid den tilltänkta ankringsplatsen.

© 2025 Axopar Boats

7. Släpp ut tre gånger så mycket ankarlina som vattnet är djupt.
8. Kontrollera att ankaret har fått fäste genom att koppla i motorns backväxeln (gäller endast ankare i fören).
9. Notera din position på GPS-enheten. Kontrollera regelbundet att båten inte har flyttat på sig.
10. Sätt ekolodet i positionen ”Anchor Watch” (ankarlarm).

⚠ VARNING Fäst ankaret på ett sådant sätt att det alltid sitter ordentligt på båten. Ett ankare som faller av medan det kastas/dras upp kan orsaka allvarliga skador på båten och dödsfall bland besättningen.

9.8 Kontrollista: Bocka av inför vintern

- Tvätta skrovet och underdelen omedelbart efter att ha lyft båten ur vattnet.
- Tvätta alla invändiga delar, inklusive under golvbrädorna.
- Lämna alla skåp, lådor, hytt- och garderobsdörrar öppna.
- Ta bort mattorna.
  - Förvara mattor och dynor på ett torrt ställe inomhus.
  - Om detta inte är möjligt, se till att dynorna är torra och ställ dem på högkant.
- Koppla ur och serva kylen.
  - Stäng av strömmen och koppla bort strömförsörjningen.
  - Frosta av kylen.
  - Rengör och torka utsidan och insidan av kylen.
  - Töm och torka kondensatvattenbrickan.
  - Lämna dörren lite på glänt för ventilation.
  - Läs de mer detaljerade instruktionerna i tillverkarens handbok.
- Säkerställ god ventilation i båten.
- Kontrollera att O-ringen av gummi mellan bränsletankens inlopp och bränsletanklocket är intakt. Annars finns det risk att vatten kommer in i bränsletanken.

NOTERA Om batterier lämnas ombord ska du se till att de är fulladdade eftersom de annars kan frysa och spricka.

9.9 Kontrollista: Innan sjösättning

1. Ta bort presenningen i god tid innan sjösättning.
2. Tvätta skrovet med vanligt schampo och en mjuk borste.
3. Vaxa skrovet om nödvändigt.

   Använd vanligt båtvax.

© 2025 Axopar Boats

4. Om det finns små repor på skrovet eller om vissa delar av gel-beläggningen på ytan har förlorat sin lyster ska skurmedel användas på dessa områden innan polering.
5. Måla underdelen med antifouling-medel.
6. Om batterierna har tagits bort ska de sättas tillbaka och cellernas elektrolytnivå kontrolleras.

   Kontrollera batteriernas tillstånd.
7. Kontrollera alla kablar, klämmor, motorfästen och andra fästdon.
8. Kontrollera styrningen innan sjösättning.
9. Kontrollera instrumenten.
10. Stäng alla pluggar för vattendränering.
11. Kontrollera att bottenventilerna sitter ordentligt och är i ordning samt titta efter frostskador.
12. Kontrollera alla rör, slangar och ventiler.
13. Gör en anteckning om eventuella frostskador.

9.10 Underhållslogg

I följande tabell presenteras regelbundna underhållsuppgifter. Om du känner dig tillräckligt säker kan du utföra alla dessa uppgifter själv. Om inte ska du kontakta närmaste Axopar-återförsäljare för hjälp.

Beroende på fartygsmodell och komponenter kanske inte alla uppgifter är relevanta.

© 2025 Axopar Boats

UNDERHÅLLSLOGG	Frekvens				
Uppgift som ska utföras	Varje resa	Varje månad	Var tredje månad	Var sjätte månad	Årligen
Länssystem – Ta bort, rengör och inspektera länspumpen, backventilen och dess omgivning avseende skador eller skräp som kan minska pumpens prestanda.	●				
Avfallssystem – Byt ut de luktfria kolfiltren.					●
Avfallssystem – Kör maceratorpumpen.					●
Värmesystem – Kör värmaren i 10 minuter.		●			
Luftkonditioneringssystem – Rengör luftfiltret och sjövattenfiltret och kontrollera om systemet läcker.		●			
Vattensystem – Rengör inline-filtret.			●		
Inspektera zinkanoder – Byt ut alla zinkanoder om 50 procent har ätits upp.				●	
Inspektion av brandsläckare					●
CO-larm – Håll in testknappen en sekund.			●		
Röklarm – Håll in testknappen i tre sekunder.			●		
Sjökranar – Vrid handtaget öppet och stängt.					●
Batterier – Laddningstillstånd, polerna är ordentligt fastsatta och fria från korrosion.					●
LPG-system – Kontrollera skicket på gasolledningar, kontakter och gasolavstängningsventil.					●
Bränslesystem – Kontrollera skicket på bränsleledningar, kontakter och bränsleavstängningsventiler.					●
Kontrollera om vatten finns i slaget på bränsletankutrymmet				●	
Betesbrunnspump – Kontrollera slangarnas och kopplingarnas skick.			●		
Gelcoat-vaxning				●	
Rengör skrov och däck från saltvatten	●				
Håll slaget torrt och rent	●				
Båtöverdrag – Rengör möbelklädseln och takluckans skydd				●	

© 2025 Axopar Boats

10 Bilaga II: Bränslesystem

© 2025 Axopar Boats

REVISIONS			
REV.	DESCRIPTION	DATE	APPROVED
A	Changed length for supply hose	11.3.2021.	
B	Gaskets changed	13.9.2021.	

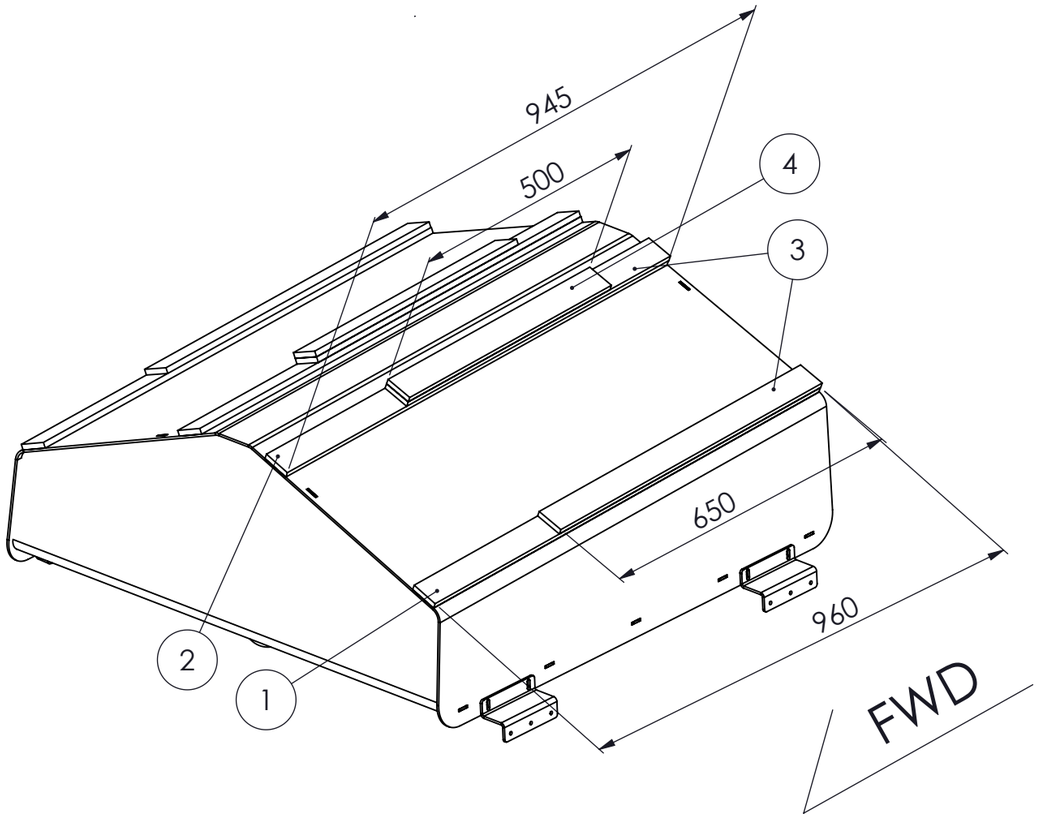

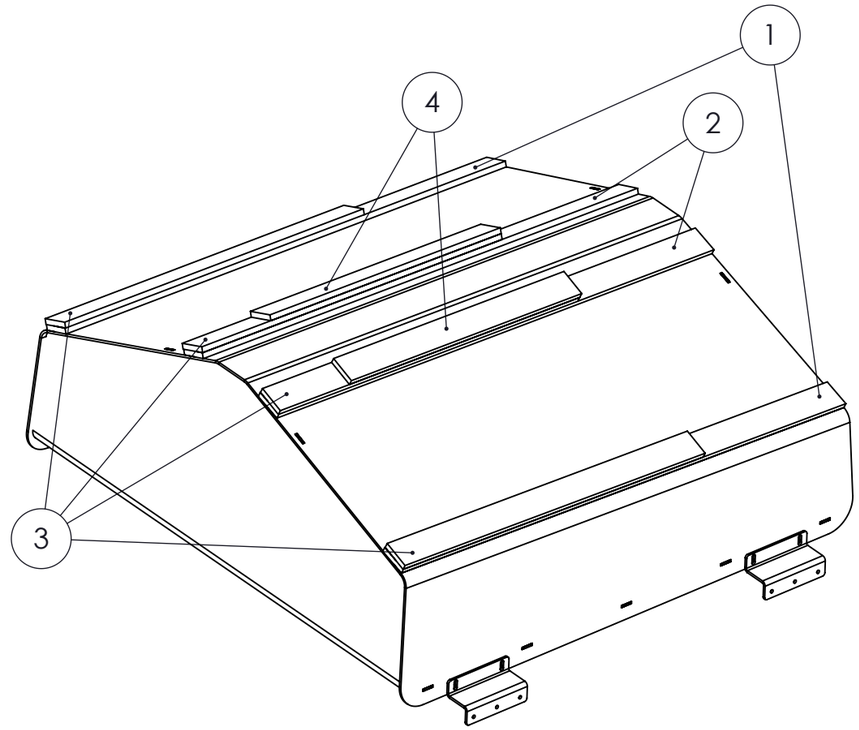

PART NO.	ITEM	DESCRIPTION	MATERIAL	SIZE, CAPACITY	QTY.
1	AXO3000305, A	GASKET	PLASTIC, PE	960 X 50 X 10, 60KG / M3	2
2	AXO3000305, A	GASKET	PLASTIC, PE	945 X 50 X 10, 60KG / M3	2
3	AXO3000305, A	GASKET	PLASTIC, PE	650 X 50 X 10, 60KG / M3	4
4	AXO3000305, A	GASKET	PLASTIC, PE	500 X 50 X 10, 60KG / M3	2

This document and the information contained in it is proprietary and confidential information of Axopar Boats Oy. Neither this document nor any of the information contained herein may be reproduced, disclosed to others, or used for any purpose other than for the purpose it has been provided without the prior written permission of Axopar Boats Oy.

AXOPAR

ITEM	REV
AXO9000040	C

BOAT MODEL	MODEL YEAR	DRAWING	REV
AX22	2021	DRW00020	B

	BY	DATE	DESCRIPTION	SCALE	PAGE
CREATED	PULSE2	22.12.2020.	Fuel system, EU version	1:10	1 / 2
CHECKED	L.C.	23.12.2020.	TECHNICAL DESCRIPTION		
ACCEPTED	RWE	23.12.2020.	Manufacturing specification		

PULSE YACHT DESIGN

REVISIONS			
REV.	DESCRIPTION	DATE	APPROVED
A	Changed length for supply hose	11.3.2021.	
B	Gaskets changed	13.9.2021.	

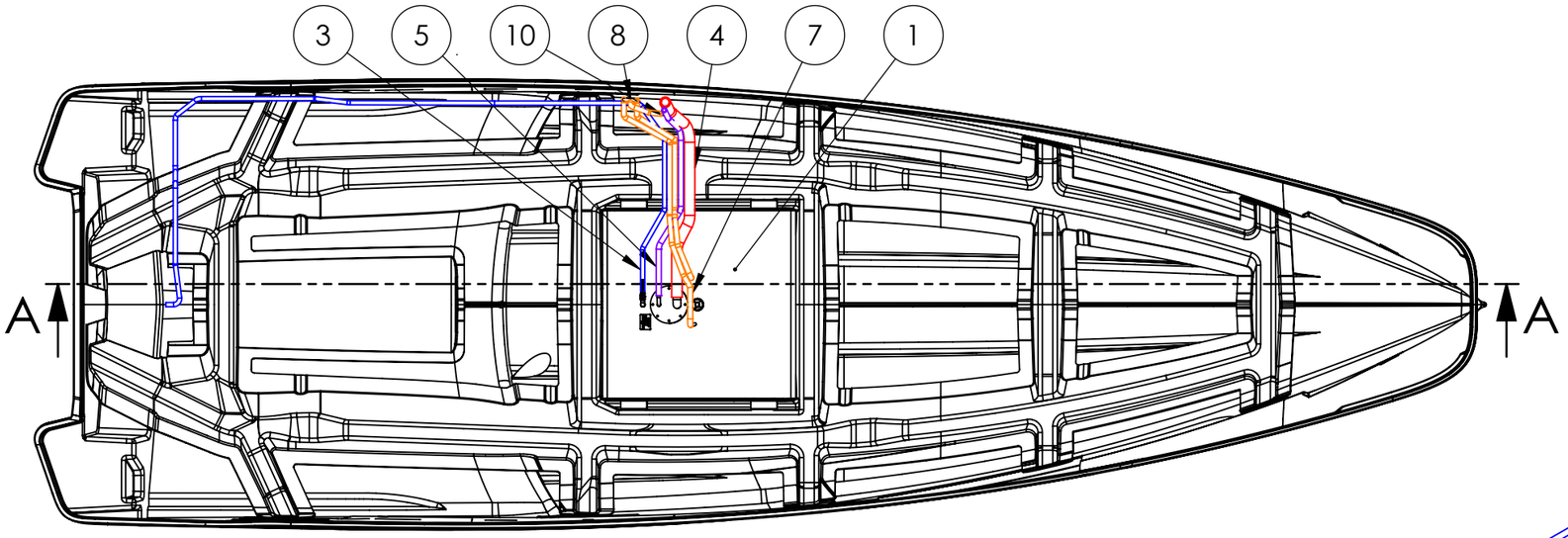

HULL-STRINGER TOP VIEW

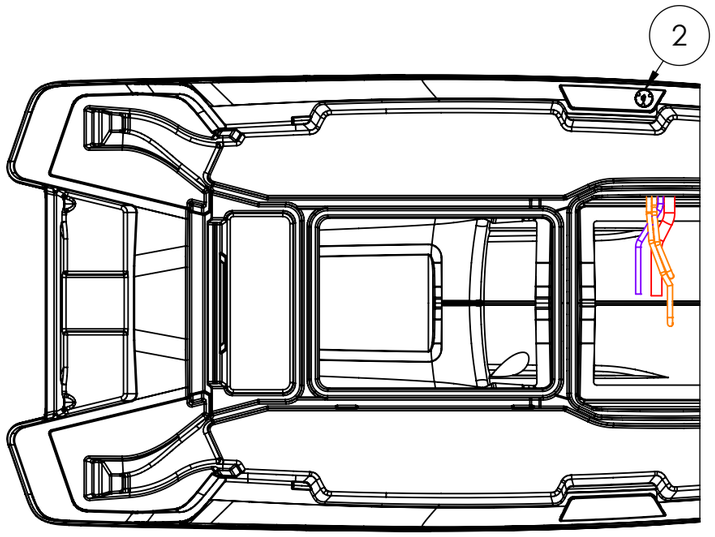

DECK TOP VIEW

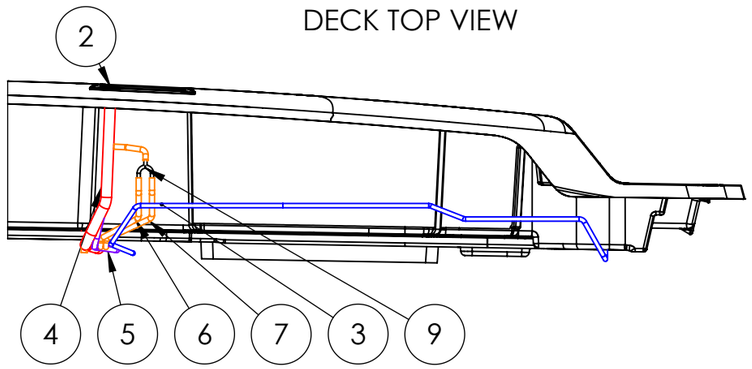

DECK PRE-MONTAGE:
Fuel hose supply route fixed onto the deck on the PS
Holes ∅10 inside PVC ∅25 conduit

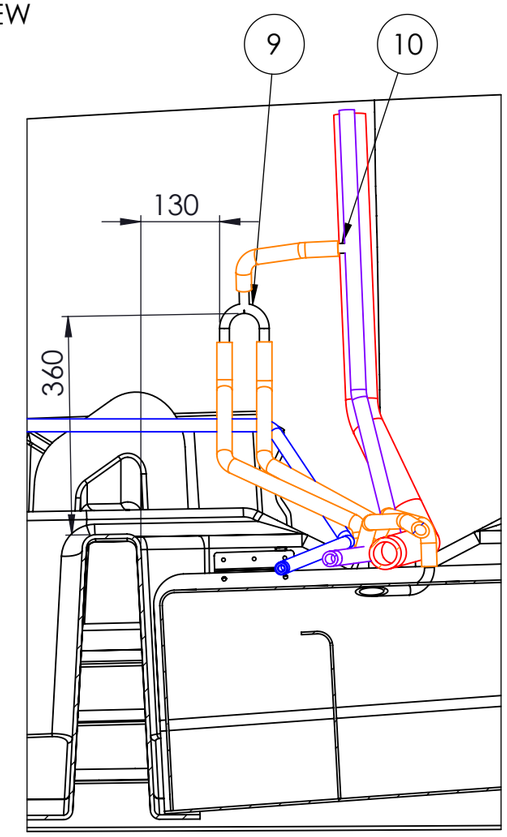

SECTION A-A
SCALE 1 : 10
Y and T Connector positions - on Hull
Vent bypass

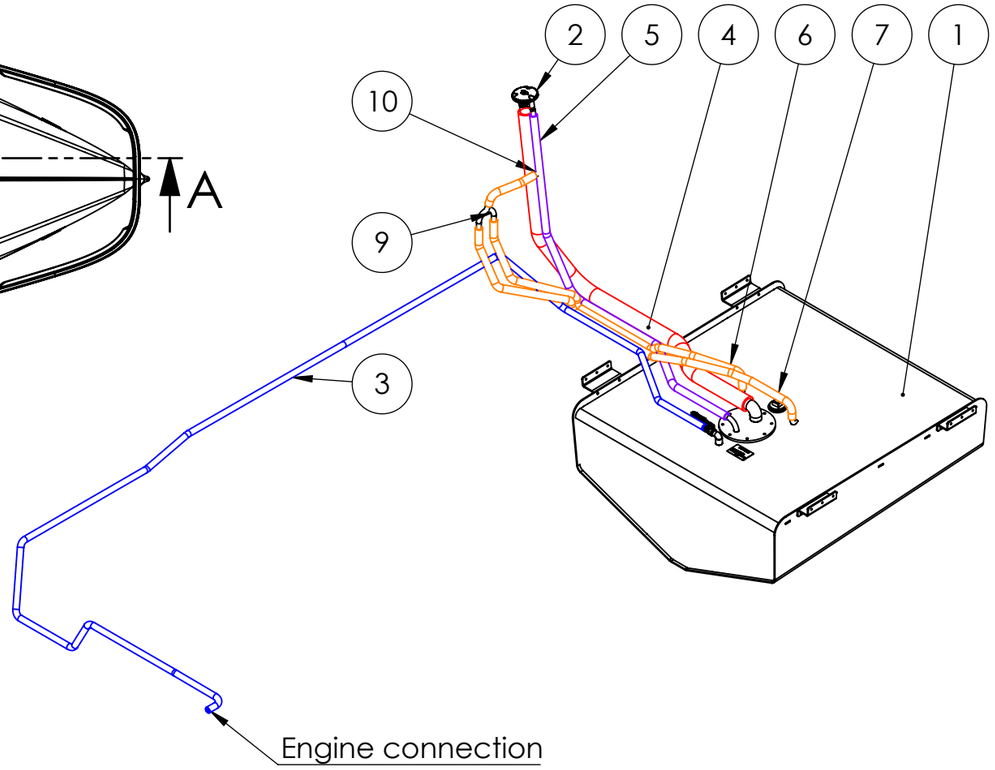

PART NO.	ITEM	DESCRIPTION	MATERIAL	SIZE, CAPACITY	LENGTH [m]	QTY.
1	AXO8000032, A	FUEL TANK	ALUMINIUM	238 L		1
2	AXO8000031, A	DECK FILLER (FUEL)	PLASTIC /CHROME	ø38, ø16		1
3	AXO8000043, A	FUEL HOSE (SUPPLY)	NBR RUBBER	ø10	4,5	1
4	AXO8000040, A	FUEL HOSE	NBR RUBBER	ø38	1,6	1
5	AXO8000041, A	FUEL HOSE	NBR RUBBER	ø16	1,6	1
6	AXO8000041, A	FUEL HOSE	NBR RUBBER	ø16	1,3	1
7	AXO8000041, A	FUEL HOSE	NBR RUBBER	ø16	1,5	1
8	AXO8000041, A	FUEL HOSE	NBR RUBBER	ø16	0,2	1
9	AXO8000086, A	T-CONNECTOR	ALUMINIUM	ø16		1
10	AXO8000090, A	T-CONNECTOR	PLASTIC, POM	ø16		1

This document and the information contained in it is proprietary and confidential information of Axopar Boats Oy. Neither this document nor any of the information contained herein may be reproduced, disclosed to others, or used for any purpose other than for the purpose it has been provided without the prior written permission of Axopar Boats Oy.

AXOPAR

ITEM	REV
AXO9000040	C

BOAT MODEL	MODEL YEAR	DRAWING	REV
AX22	2021	DRW00020	B

	BY	DATE	DESCRIPTION	SCALE	PAGE
CREATED	PULSE2	23.10.2020	Fuel system, EU version	1:30	2 / 2
CHECKED	L.C.	23.12.2020	TECHNICAL DESCRIPTION		
ACCEPTED	RWE	23.12.2020	Manufacturing specification		

PULSE YACHT DESIGN

REVISIONS			
REV.	DESCRIPTION	DATE	APPROVED
A	Changed length for supply hose	11.3.2021.	
B	Gaskets changed	13.9.2021.	

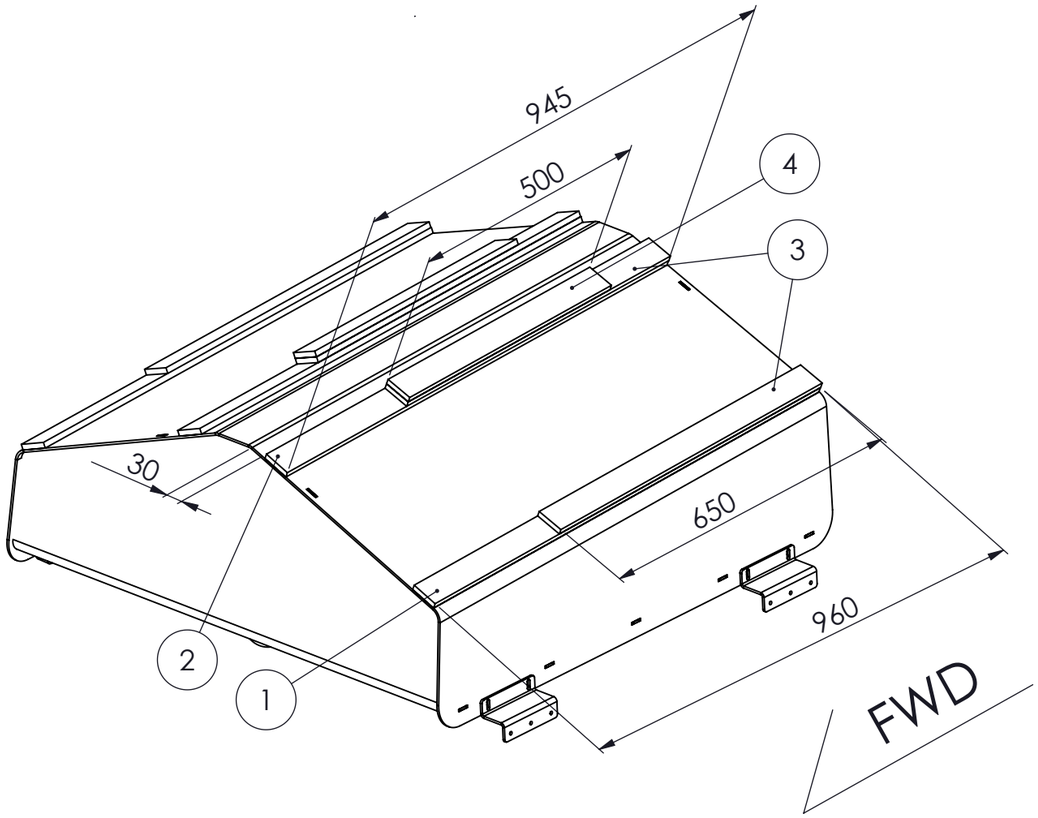

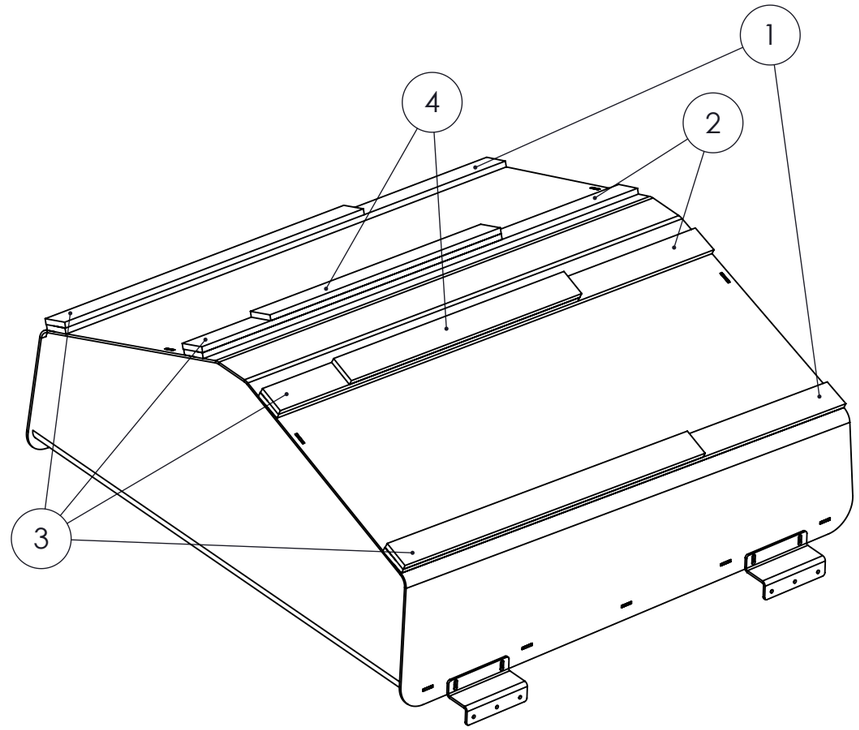

PART NO.	ITEM	DESCRIPTION	MATERIAL	SIZE, CAPACITY	QTY.
1	AXO3000305, A	GASKET	PLASTIC, PE	960 X 50 X 10, 60KG / M3	2
2	AXO3000305, A	GASKET	PLASTIC, PE	945 X 50 X 10, 60KG / M3	2
3	AXO3000305, A	GASKET	PLASTIC, PE	650 X 50 X 10, 60KG / M3	4
4	AXO3000305, A	GASKET	PLASTIC, PE	500 X 50 X 10, 60KG / M3	2

This document and the information contained in it is proprietary and confidential information of Axopar Boats Oy. Neither this document nor any of the information contained herein may be reproduced, disclosed to others, or used for any purpose other than for the purpose it has been provided without the prior written permission of Axopar Boats Oy.

AXOPAR

ITEM	REV
AXO9000041	D

BOAT MODEL	MODEL YEAR	DRAWING	REV
AX22	2021	DRW00072	B

	BY	DATE	DESCRIPTION	SCALE	PAGE
CREATED	PULSE2	22.12.2020.	Fuel system, US version	1:10	1 / 2
CHECKED	L.C.	23.12.2020.	TECHNICAL DESCRIPTION		
ACCEPTED	RWE	23.12.2020.	Manufacturing specification		

PULS YACHT DESIGN

REVISIONS			
REV.	DESCRIPTION	DATE	APPROVED
A	Changed length for supply hose	11.3.2021.	
B	Gaskets changed	13.9.2021.	

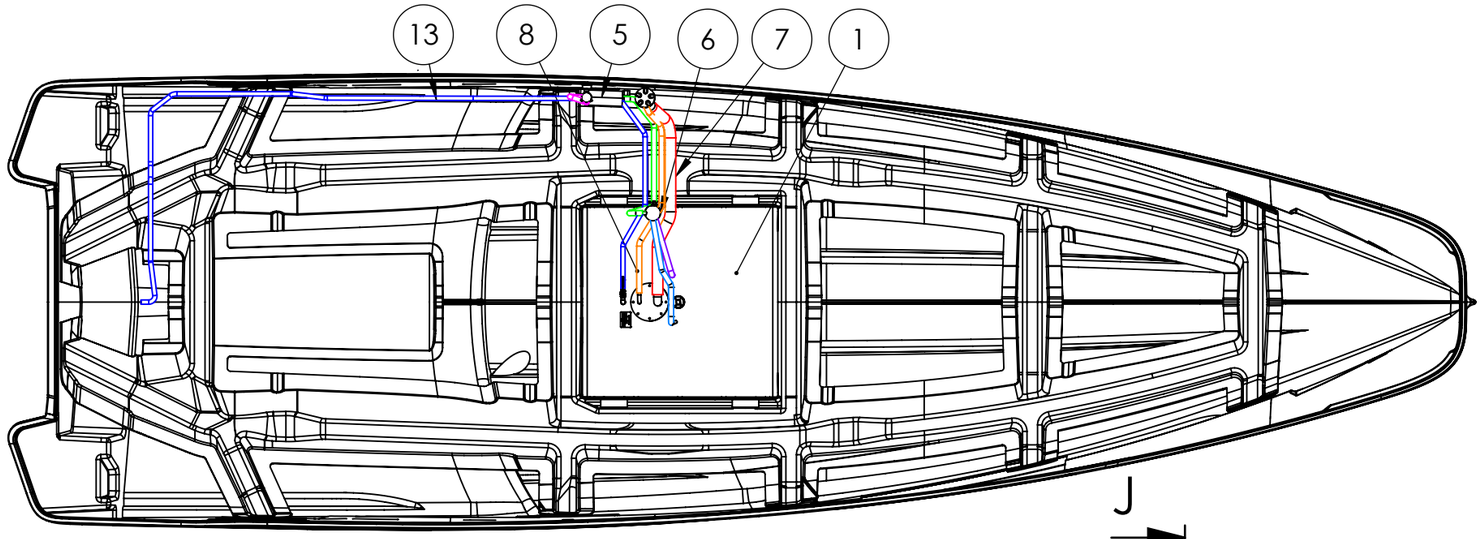

HULL-STRINGER TOP VIEW

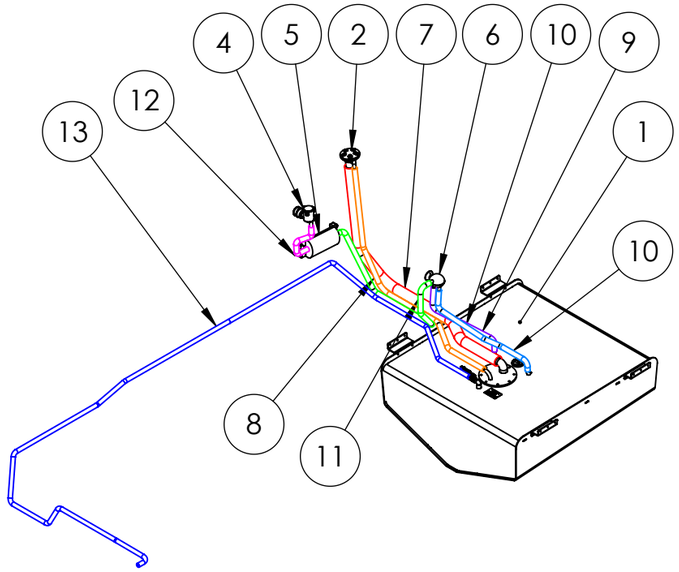

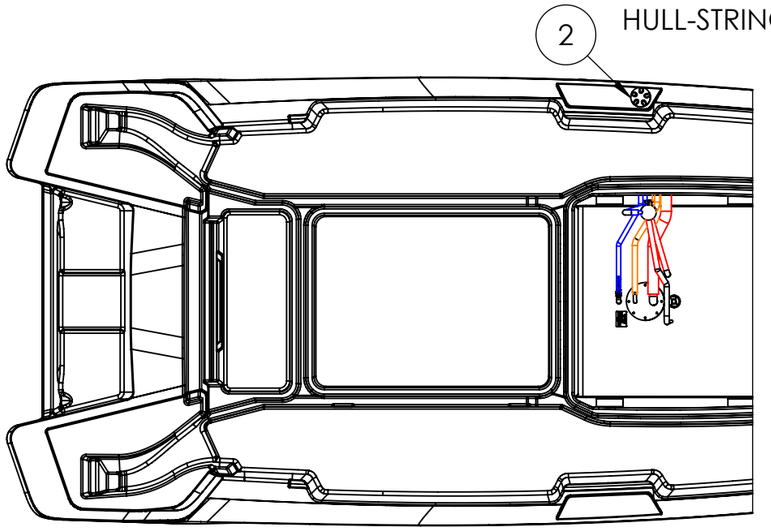

DECK TOP VIEW

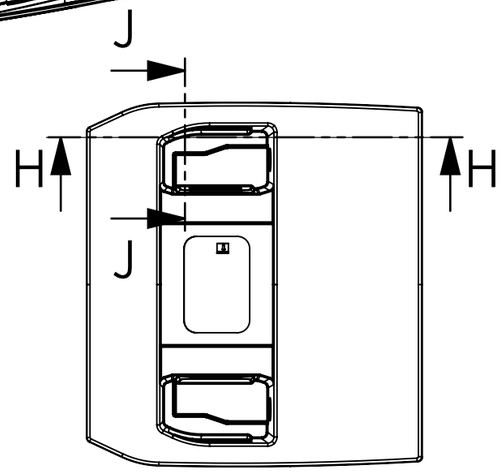

SEAT BASE -
AIR/FUEL SEPARATOR POSITION

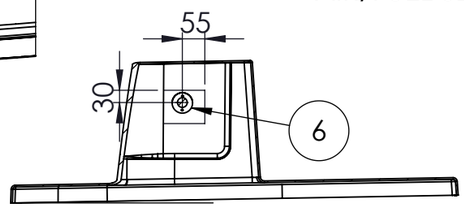

SECTION H-H
SCALE 1 : 15

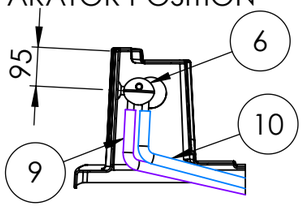

SECTION J-J
SCALE 1 : 15

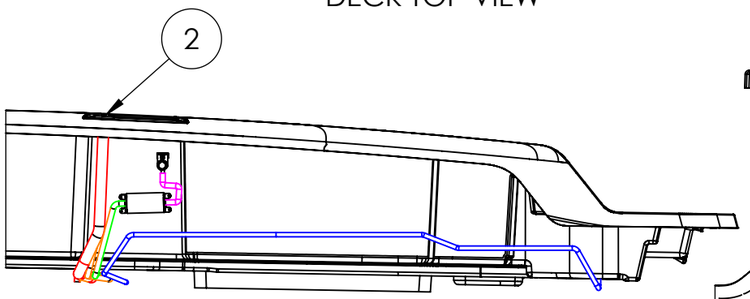

DECK PRE-MONTAGE:
Fuel hose supply route fixed onto the deck on the PS
Holes ⌀10 inside PVC ⌀25 conduit

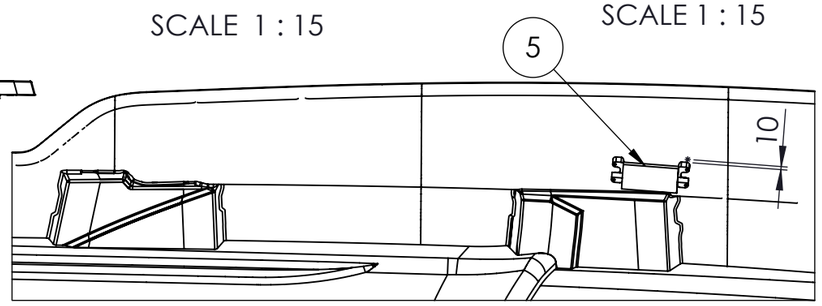

HULL PORT SIDE -
CARBON CANISTER POSITION

PART NO.	ITEM	DESCRIPTION	MATERIAL	SIZE, CAPACITY	LENGTH [m]	Default/QTY.
1	AXO8000032, A	FUEL TANK	ALUMINIUM	238 L		1
2	AXO8000085, A	DECK FILLER (FUEL)	POLYMER BODY, CHROME PLATED BRONZE CAP	ø38MM / ø16MM		1
3	AXO8000081, A	CHECK VALVE	PLASTIC	ø38MM, (1-1/2")		1
4	AXO8000082, A	TANK VENTILATOR		ø16MM, (5/8")		1
5	AXO8000083, A	CARBON CANISTER	PLASTIC	ø16MM/ ø16MM (5/8" - 5/8")		1
6	AXO8000084, A	AIR/FUEL SEPARATOR	PLASTIC, POLYMER	ø16MM, (5/8")		1
7	AXO8000040, A	FUEL HOSE	NBR RUBBER	ø38	1,58	1
8	AXO8000041, A	FUEL HOSE	NBR RUBBER	ø16	1,58	1
9	AXO8000041, A	FUEL HOSE	NBR RUBBER	ø16	0,53	1
10	AXO8000041, A	FUEL HOSE	NBR RUBBER	ø16	0,7	1
11	AXO8000041, A	FUEL HOSE	NBR RUBBER	ø16	1,22	1
12	AXO8000041, A	FUEL HOSE	NBR RUBBER	ø16	0,3	1
13	AXO8000043, A	FUEL HOSE	NBR RUBBER	ø10	4,5	1

This document and the information contained in it is proprietary and confidential information of Axopar Boats Oy. Neither this document nor any of the information contained herein may be reproduced, disclosed to others, or used for any purpose other than for the purpose it has been provided without the prior written permission of Axopar Boats Oy.

AXOPAR

ITEM	REV
AXO9000041	D

BOAT MODEL	MODEL YEAR	DRAWING	REV
AX22	2021	DRW00072	B

	BY	DATE	DESCRIPTION	SCALE	PAGE
CREATED	PULSE3	22.12.2020	Fuel system, US version	1:30	2 / 2
CHECKED	L.C.	23.12.2020	TECHNICAL DESCRIPTION		
ACCEPTED	RWE	23.12.2020	Manufacturing specification		

PULSE YACHT DESIGN

11 Bilaga III: Kretsscheman

© 2025 Axopar Boats

Axopar 22

ELECTRICAL DIAGRAM / PRODUCTION DRAWINGS

DOCUMENT INCLUDES:
BOAT HARNESS / PANEL GENERAL LAYOUT
ELECTRICAL STRUCTURE OF 12V DC SYSTEM (EURO/USA)
12V DC DIAGRAM
PRODUCTION DRAWINGS

NOTE! ALL CABLE AREAS ARE IN METRIC SYSTEM (mm2).

REVISION B8

Date of modification	Modified by	Description
02.09.2022	TT	B7: NOT MODIFIED
1.3.2024	PF	B8: 2005068; NOT MODIFIED
26.10.2021	VV	B6: NOT MODIFIED.

Date	11.5.2020
Drawing by	TuM
Sheet rev.	8
Project rev.	B

This document and all the information contained in it is proprietary and confidential information of Axopar Boats Oy. Neither this document nor any of the information contained herein may be reproduced, disclosed to others or used in any purpose other then for the prpose it has been provided without theprior writen permission of Axopar Boats Oy

Axopar			
Boat	Sub-product code	Product code	Project ID
22	COVER	HL	1/ 49
Boat model	Title	Loc	Sheet

LEGEND:
(APPLIES ONLY THIS PAGE)

-X.3 SOCKET CONNECTOR (INCLUDES PIN CONTACTS)

-X3 PLUG CONNECTOR (INCLUDES SOCKET CONTACTS)

OR — ALL PRODUCTS TIED "OR" -LABEL ARE ALTERNATIVE OPTIONS DEPENDING THE SET-UP OR MODEL OF BOAT. BOTH PRODUCTS WITH "OR" -LABEL CANNOT INSTALL TO BOAT.

NOTE! CONNECTOR NAME LIKE "X3" IS HEADER ONLY FOR EXAMPLE X3 CONNECTORS INCLUDES VARIOUS CONNECTORS:
X3a, X3b, X3c, X3d, X3e, X3f and X3g.
MORE DETAILS IN ELECTRIC SCHEMATIC AND PRODUCTION DRAWINGS.

HARNESS STRUCTURE

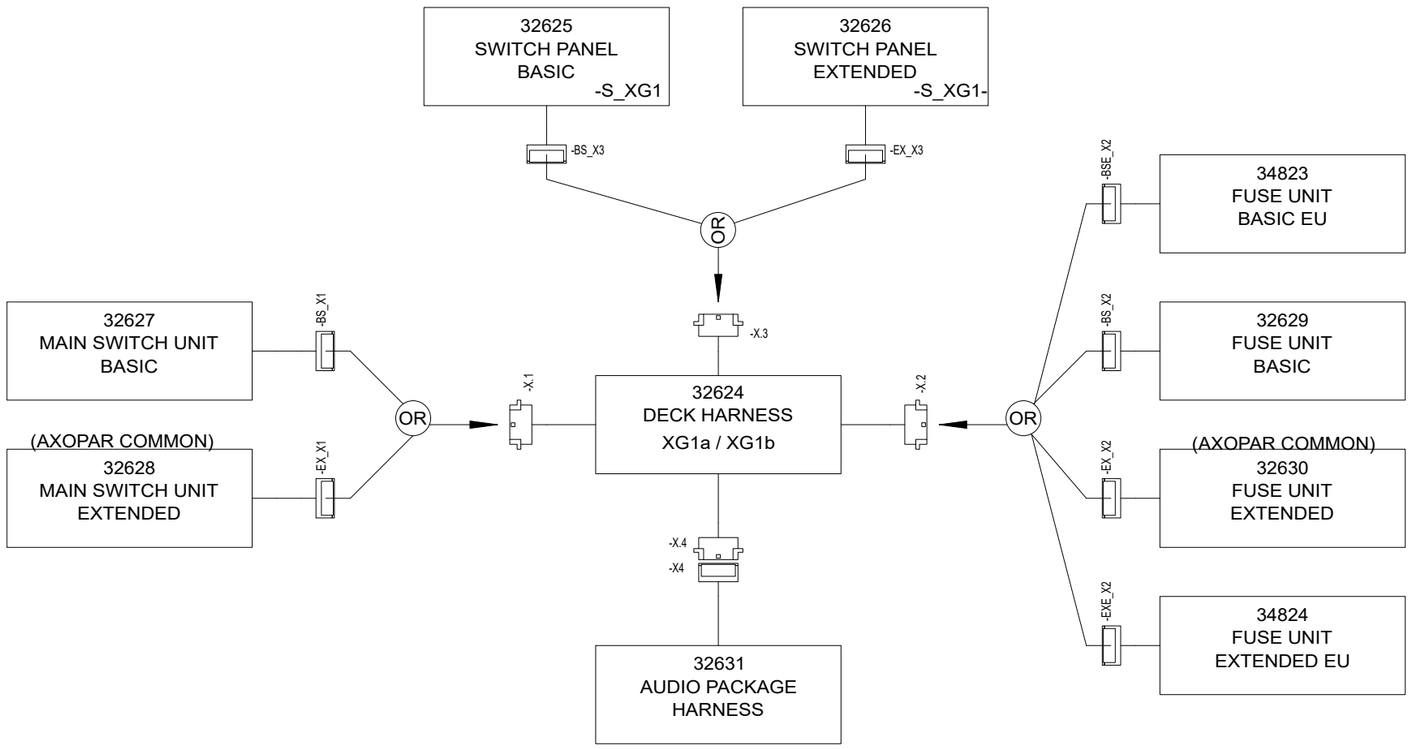

POWER CABLES STRUCTURE

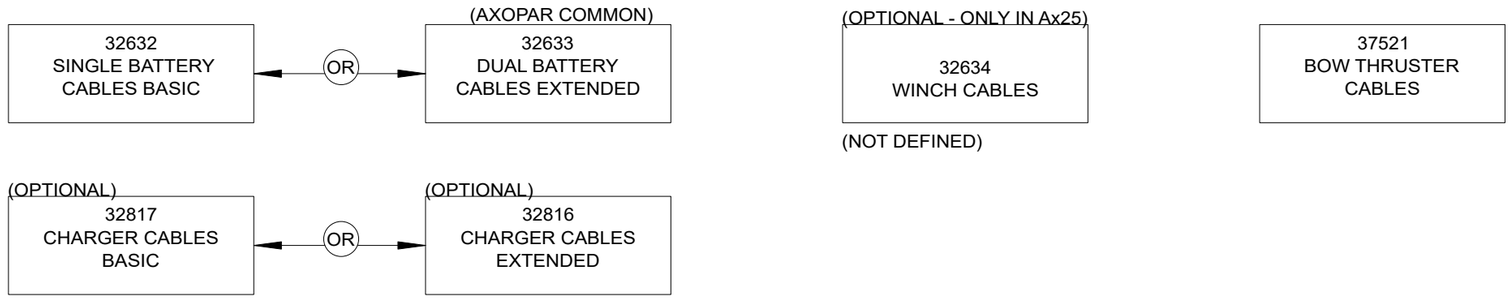

02.09.2022	TT	B7: NOT MODIFIED	Date	11.5.2020	This document and all the information contained in it is proprietary and confidential information of Axopar Boats Oy. Neither this document nor any of the information contained herein may be reproduced, disclosed to others or used in any purpose other then for the prpose it has been provided without theprior writen permission of Axopar Boats Oy	Axopar			
1.3.2024	PF	B8: 2005068; NOT MODIFIED	Drawing by	TuM		Boat	Sub-product code	Product code	Project ID
26.10.2021	VV	B6: NOT MODIFIED.	Sheet rev.	8		22	12Vdc STRUCTURE	HL	2 / 49
Date of modification	Modified by	Description	Project rev.	B		Boat model	Title	Loc	Sheet

LONG CONSOLE HARNESS/ PANEL GENERAL LAYOUT

TOP VIEW

NOTE!
LAYOUT GIVES ONLY APPROXIMATE LOCATION OF PANEL AND HARNESS.

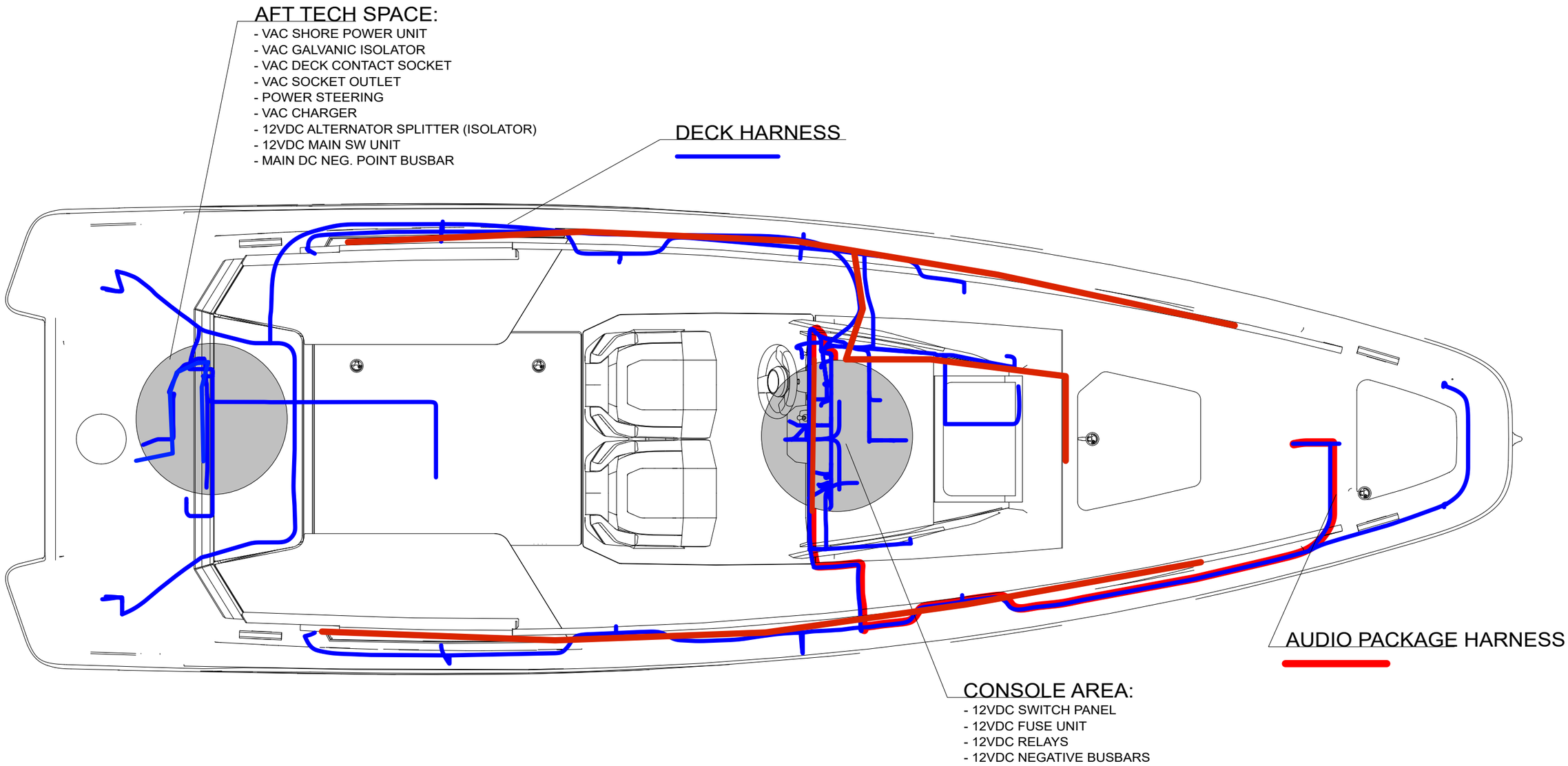

Date of modification	Modified by	Description
02.09.2022	TT	B7: NOT MODIFIED
1.3.2024	PF	B8: 2005068; NOT MODIFIED
26.10.2021	VV	B6: NOT MODIFIED.

Date	18.5.2020
Drawing by	TuM
Sheet rev.	8
Project rev.	B

This document and all the information contained in it is proprietary and confidential information of Axopar Boats Oy. Neither this document nor any of the information contained herein may be reproduced, disclosed to others or used in any purpose other then for the prpose it has been provided without theprior writen permission of Axopar Boats Oy

AXOPAR BRABUS MARINE

Boat	Sub-product code	Product code	Project ID
Axopar			

Boat model	Title	Loc	Sheet
22	HARNESS LAYOUT (WITH LONG CONSOLE)	HL	3 / 49

LONG CONSOLE HARNESS/ PANEL GENERAL LAYOUT

SIDE VIEW

NOTE!
LAYOUT GIVES ONLY APPROXIMATE LOCATION OF PANEL AND HARNESS.

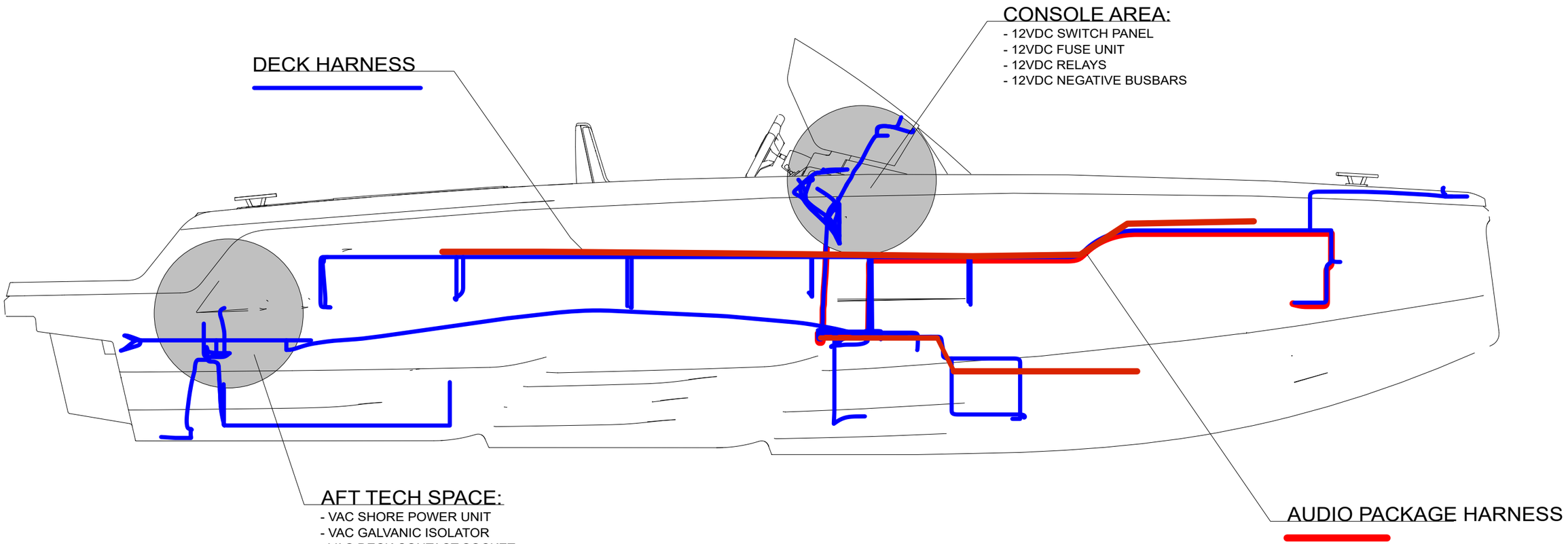

02.09.2022	TT	B7: NOT MODIFIED	Date	11.5.2020	This document and all the information contained in it is proprietary and confidential information of Axopar Boats Oy. Neither this document nor any of the information contained herein may be reproduced, disclosed to others or used in any purpose other then for the prpose it has been provided without theprior writen permission of Axopar Boats Oy	Axopar		
1.3.2024	PF	B8: 2005068; NOT MODIFIED	Drawing by	TuM		Boat	Sub-product code	Product code	Project ID
26.10.2021	VV	B6: NOT MODIFIED.	Sheet rev.	8	AXOPAR / BRABUS MARINE	22	HARNESS LAYOUT (WITH LONG CONSOLE)	HL	4 / 49
Date of modification	Modified by	Description	Project rev.	B		Boat model	Title	Loc	Sheet

DECK HARNESS - LAYOUT

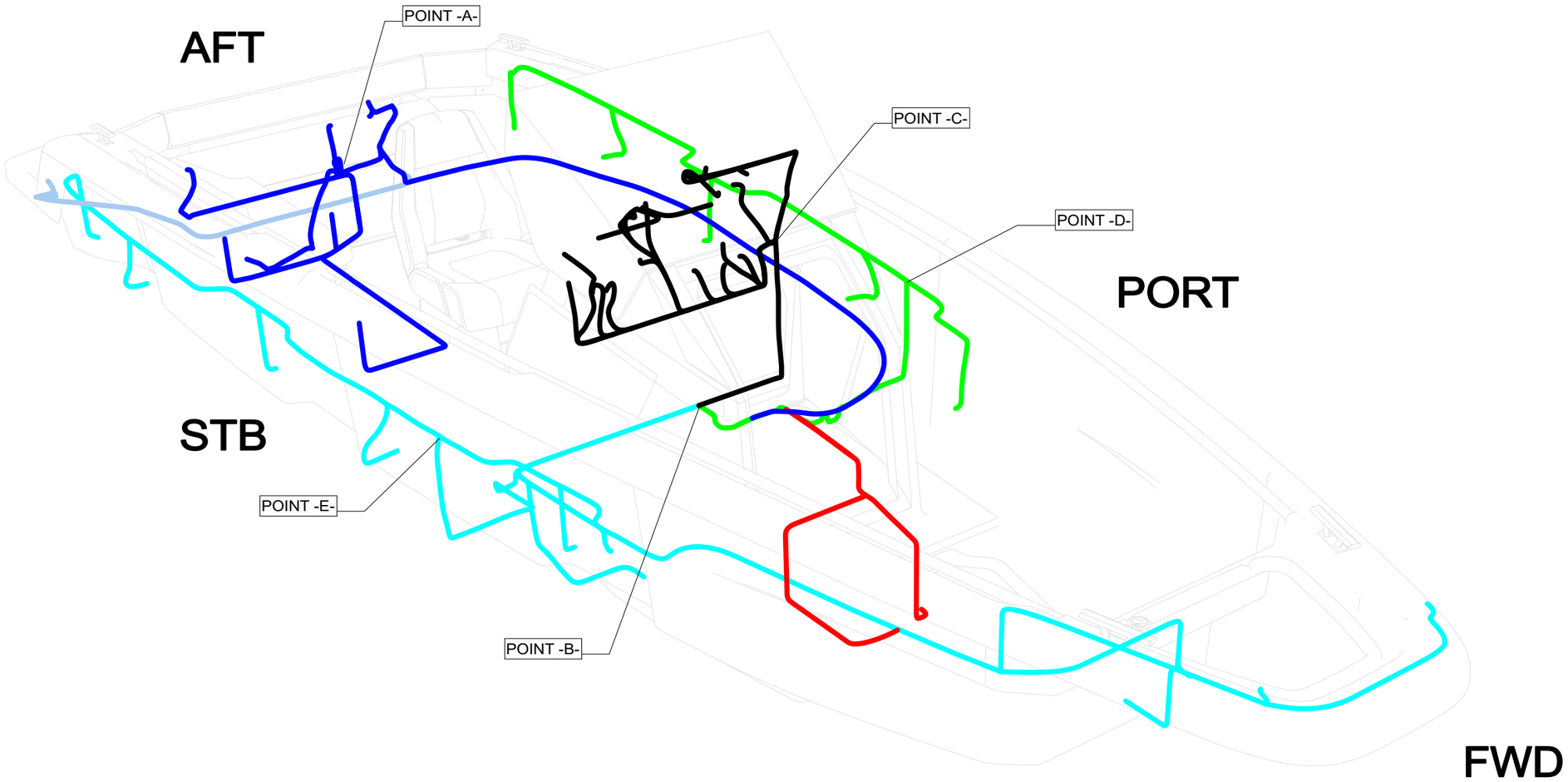

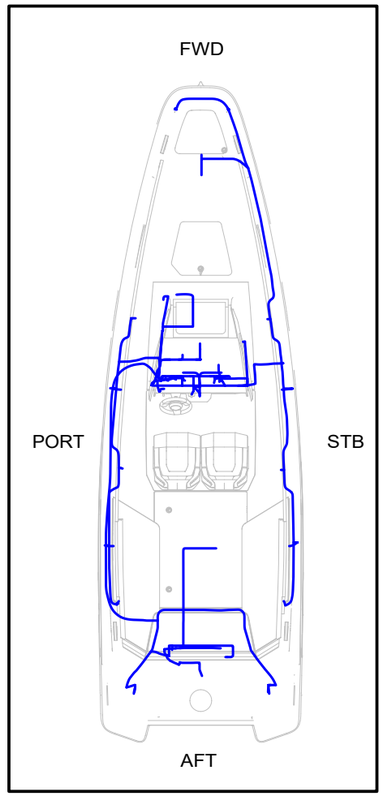

(0,015)

02.09.2022	TT	B7: NOT MODIFIED	Date	9.7.2020	This document and all the information contained in it is proprietary and confidential information of Axopar Boats Oy. Neither this document nor any of the information contained herein may be reproduced, disclosed to others or used in any purpose other then for the prpose it has been provided without theprior writen permission of Axopar Boats Oy	Axopar			
1.3.2024	PF	B8: 2005068; NOT MODIFIED	Drawing by	TuM		Boat	Sub-product code	Product code	Project ID
26.10.2021	VV	B6: NOT MODIFIED.	Sheet rev.	8	AXOPAR / BRABUS MARINE	22	DECK HARNESS - LAYOUT	HL	5 / 49
Date of modification	Modified by	Description	Project rev.	B		Boat model	Title	Loc	Sheet

AUDIO HARNESS - LAYOUT

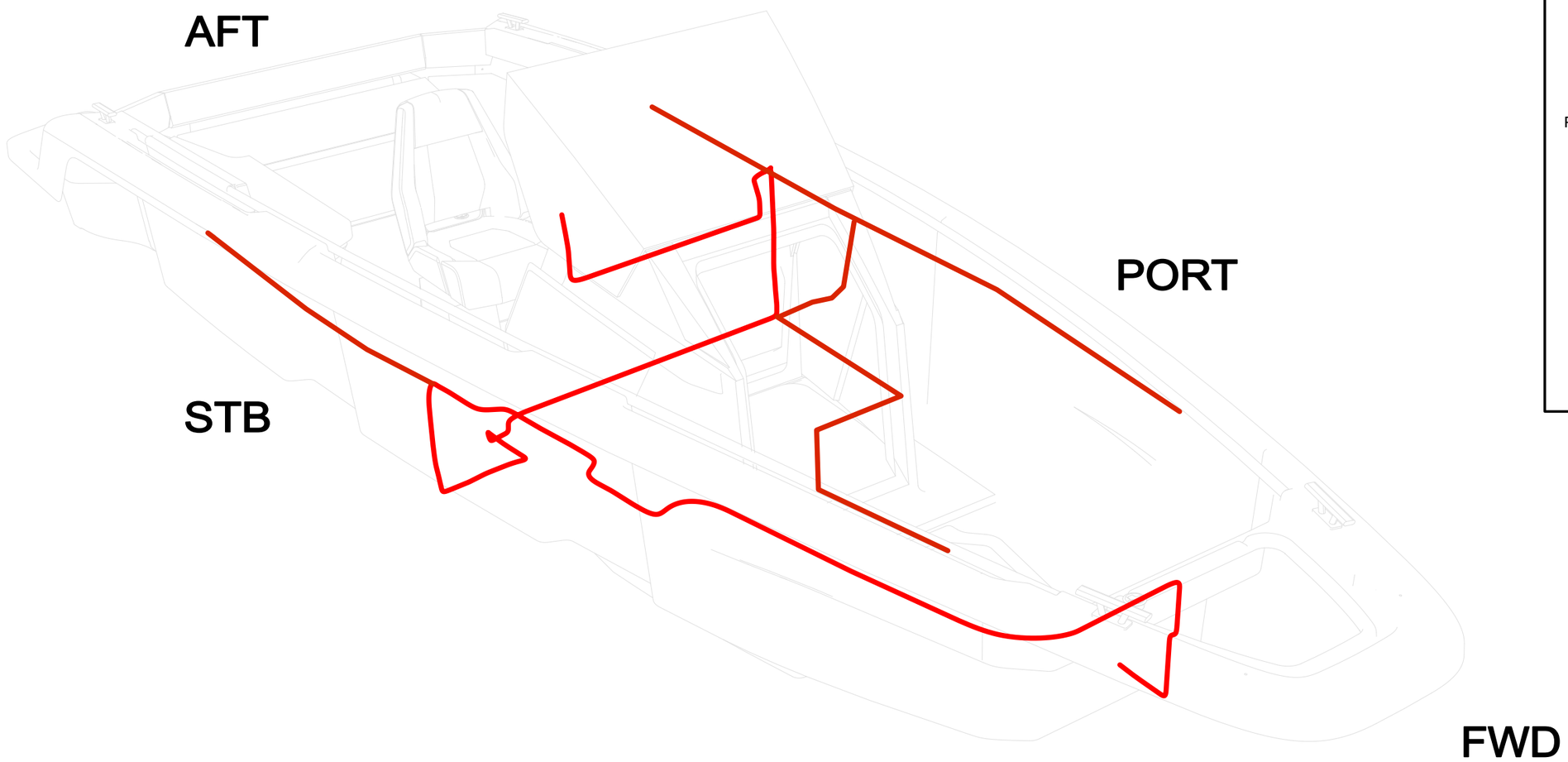

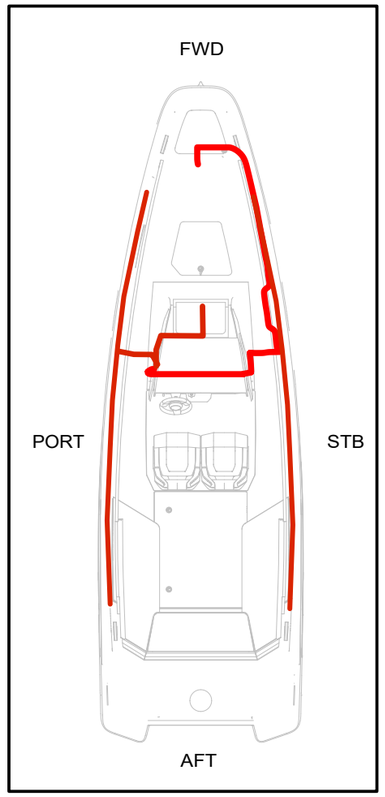

(0,015)

02.09.2022	TT	B7: NOT MODIFIED	Date	9.7.2020	This document and all the information contained in it is proprietary and confidential information of Axopar Boats Oy. Neither this document nor any of the information contained herein may be reproduced, disclosed to others or used in any purpose other then for the prpose it has been provided without theprior writen permission of Axopar Boats Oy	Axopar			
1.3.2024	PF	B8: 2005068; NOT MODIFIED	Drawing by	TuM		Boat	Sub-product code	Product code	Project ID
26.10.2021	VV	B6: NOT MODIFIED.	Sheet rev.	8	AXOPAR / BRABUS MARINE	22	AUDIO HARNESS - LAYOUT	HL	6 / 49
Date of modification	Modified by	Description	Project rev.	B		Boat model	Title	Loc	Sheet

12VDC

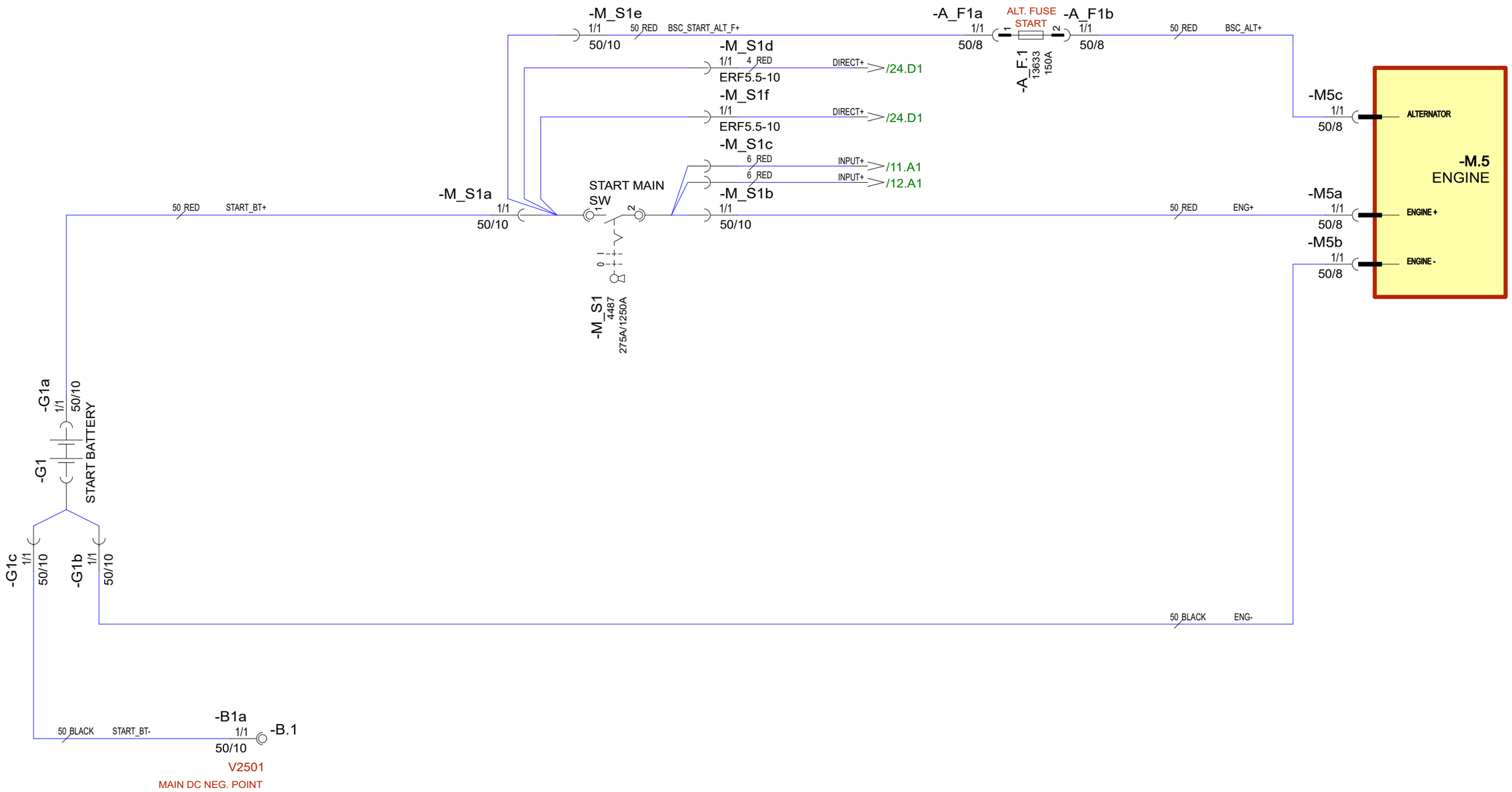

BASIC PACKAGE

02.09.2022	TT	B7: NOT MODIFIED	Date	10.6.2020	This document and all the information contained in it is proprietary and confidential information of Axopar Boats Oy. Neither this document nor any of the information contained herein may be reproduced, disclosed to others or used in any purpose other then for the prpose it has been provided without theprior writen permission of Axopar Boats Oy	Axopar			
1.3.2024	PF	B8: 2005068; NOT MODIFIED	Drawing by	TuM		Boat	Sub-product code	Product code	Project ID
26.10.2021	VV	B6: NOT MODIFIED.	Sheet rev.	8	AXOPAR / BRABUS MARINE	22	DIAGRAM - SINGLE BATTERY	HL	7 / 49
Date of modification	Modified by	Description	Project rev.	B		Boat model	Title	Loc	Sheet

12VDC

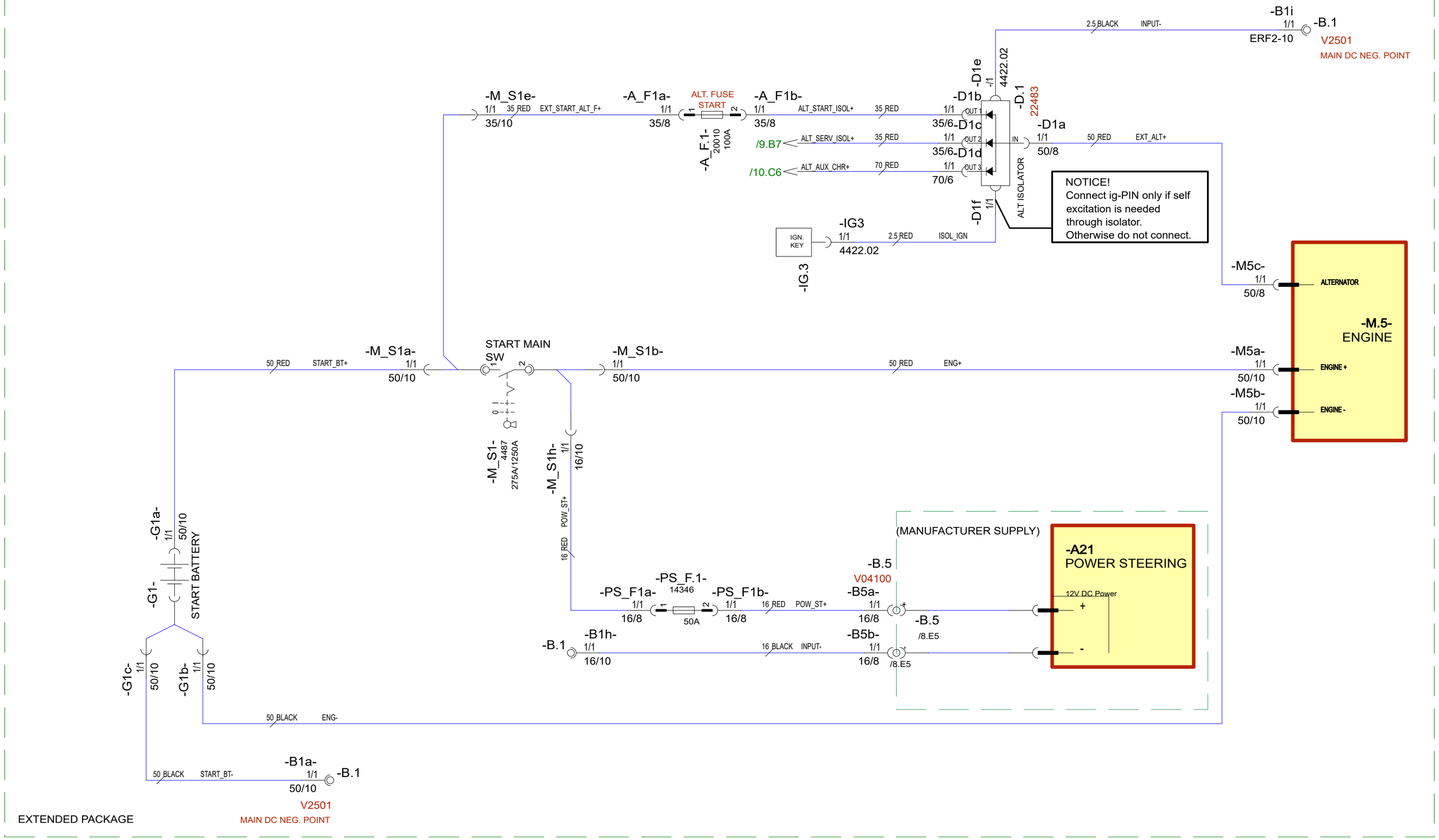

EXTENDED PACKAGE

02.09.2022	TT	B7: NOT MODIFIED	Date	11.5.2020	This document and all the information contained in it is proprietary and confidential information of Axopar Boats Oy. Neither this document nor any of the information contained herein may be reproduced, disclosed to others or used in any purpose other then for the prpose it has been provided without theprior writen permission of Axopar Boats Oy	Axopar			
1.3.2024	PF	B8: 2005068; NOT MODIFIED	Drawing by	TuM		Boat	Sub-product code	Product code	Project ID
26.10.2021	VV	B6: NOT MODIFIED.	Sheet rev.	8	AXOPAR / BRABUS MARINE	22	DIAGRAM - DUAL BATTERY, START	HL	8 / 49
Date of modification	Modified by	Description	Project rev.	B		Boat model	Title	Loc	Sheet

12VDC

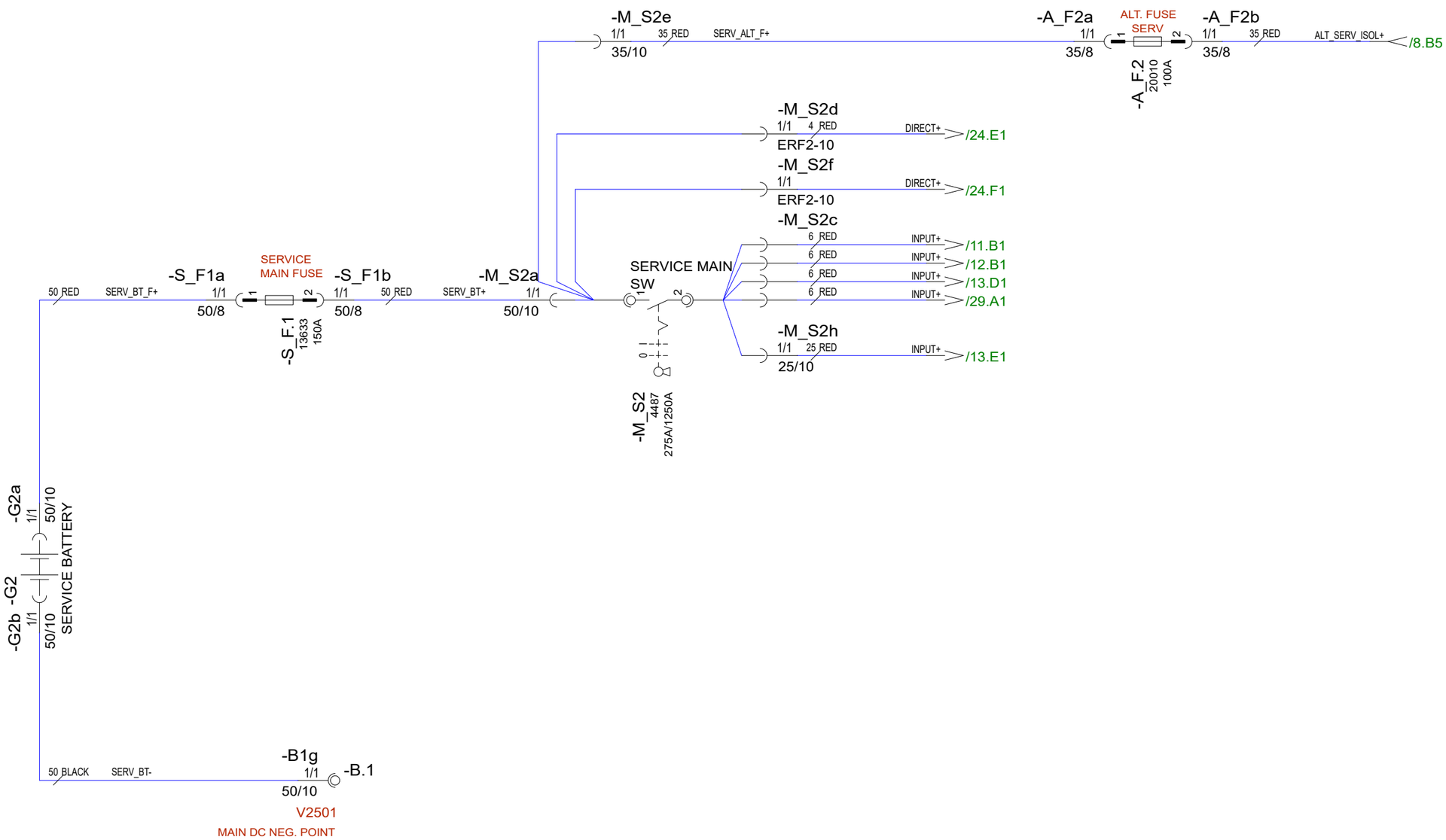

EXTENDED PACKAGE

02.09.2022	TT	B7: NOT MODIFIED	Date	14.6.2020	This document and all the information contained in it is proprietary and confidential information of Axopar Boats Oy. Neither this document nor any of the information contained herein may be reproduced, disclosed to others or used in any purpose other then for the prpose it has been provided without theprior writen permission of Axopar Boats Oy	Axopar			
1.3.2024	PF	B8: 2005068; NOT MODIFIED	Drawing by	TuM		Boat	Sub-product code	Product code	Project ID
26.10.2021	VV	B6: NOT MODIFIED.	Sheet rev.	8	AXOPAR / BRABUS MARINE	22	DIAGRAM - DUAL BATTERY, SERVICE	HL	9 / 49
Date of modification	Modified by	Description	Project rev.	B		Boat model	Title	Loc	Sheet

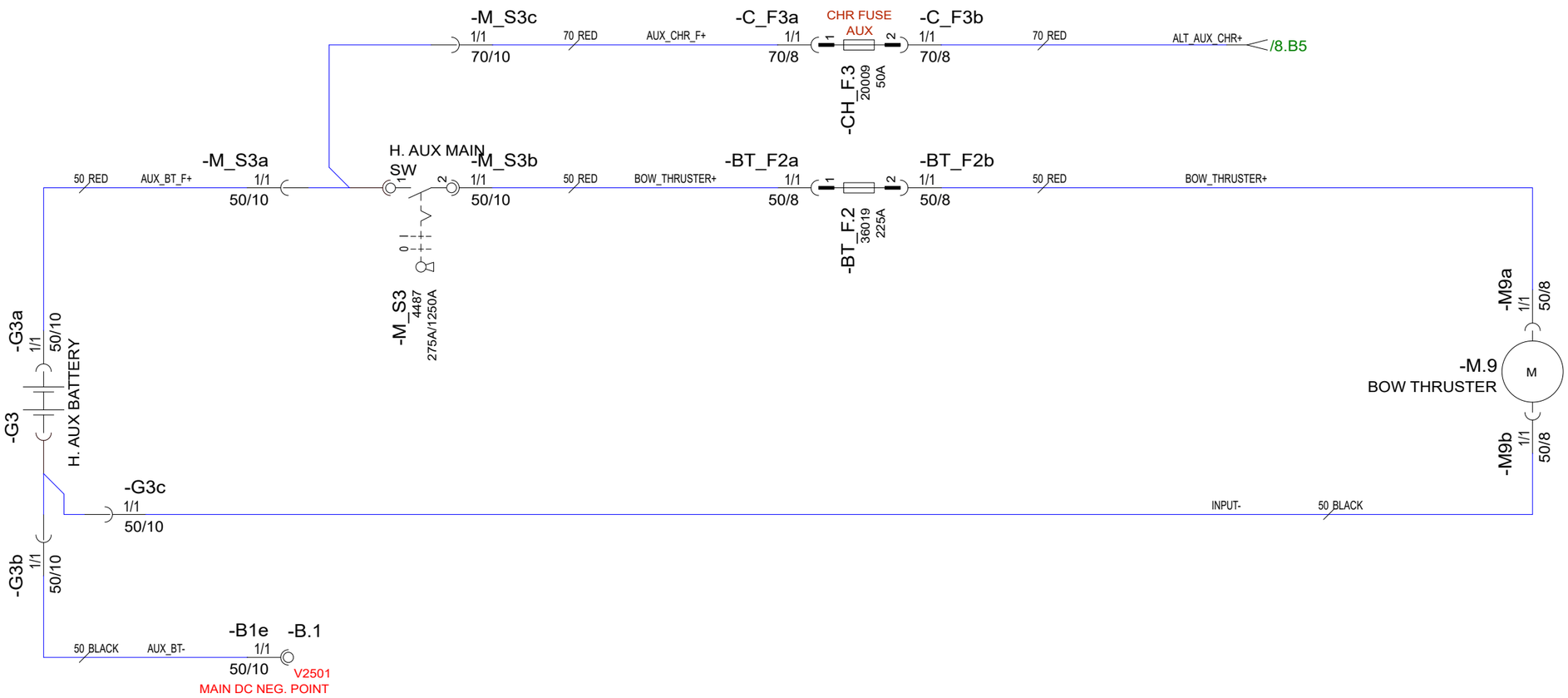

			Date 02.09.2022	This document and all the information contained in it is proprietary and confidential information of Axopar Boats Oy. Neither this document nor any of the information contained herein may be reproduced, disclosed to others or used in any purpose other then for the prpose it has been provided without theprior writen permission of Axopar Boats Oy	Axopar			
1.3.2024	PF	B8: 2005068; NOT MODIFIED	Drawing by TT		Boat	Sub-product code	Product code	Project ID
02.09.2022	TT	B6: INTRODUCED DRAWING	Sheet rev. 8	AXOPAR / BRABUS MARINE	22	DIAGRAM - BOW THRUSTER	HL	10 / 49
Date of modification	Modified by	Description	Project rev. B		Boat model	Title	Loc	Sheet

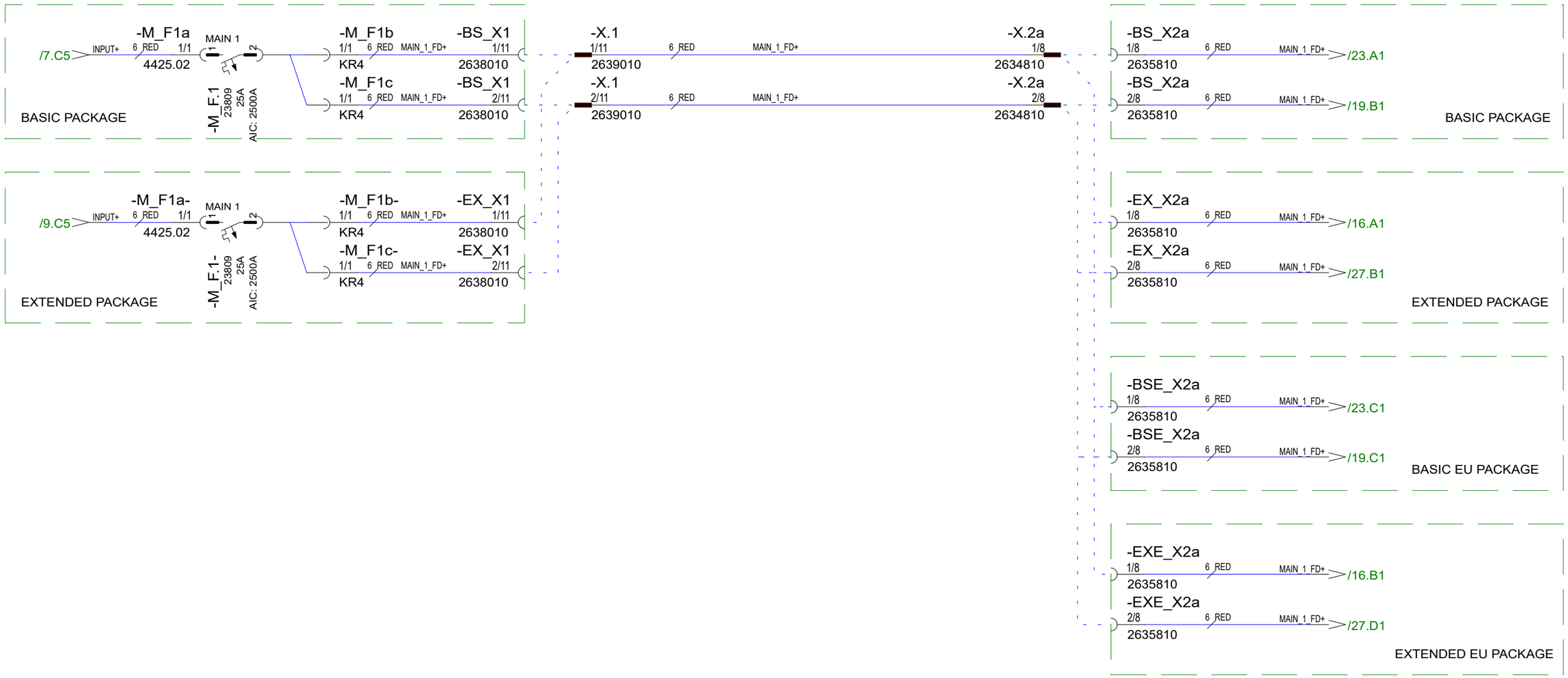

12VDC

02.09.2022	TT	B7: NOT MODIFIED	Date	11.5.2020
1.3.2024	PF	B8: 2005068; NOT MODIFIED	Drawing by	TuM
26.10.2021	VV	B6: NOT MODIFIED.	Sheet rev.	8
Date of modification	Modified by	Description	Project rev.	B

This document and all the information contained in it is proprietary and confidential information of Axopar Boats Oy. Neither this document nor any of the information contained herein may be reproduced, disclosed to others or used in any purpose other then for the prpose it has been provided without theprior writen permission of Axopar Boats Oy

Axopar			
Boat	Sub-product code	Product code	Project ID
22	DIAGRAM - MAIN FUSES	HL	11/ 49
Boat model	Title	Loc	Sheet

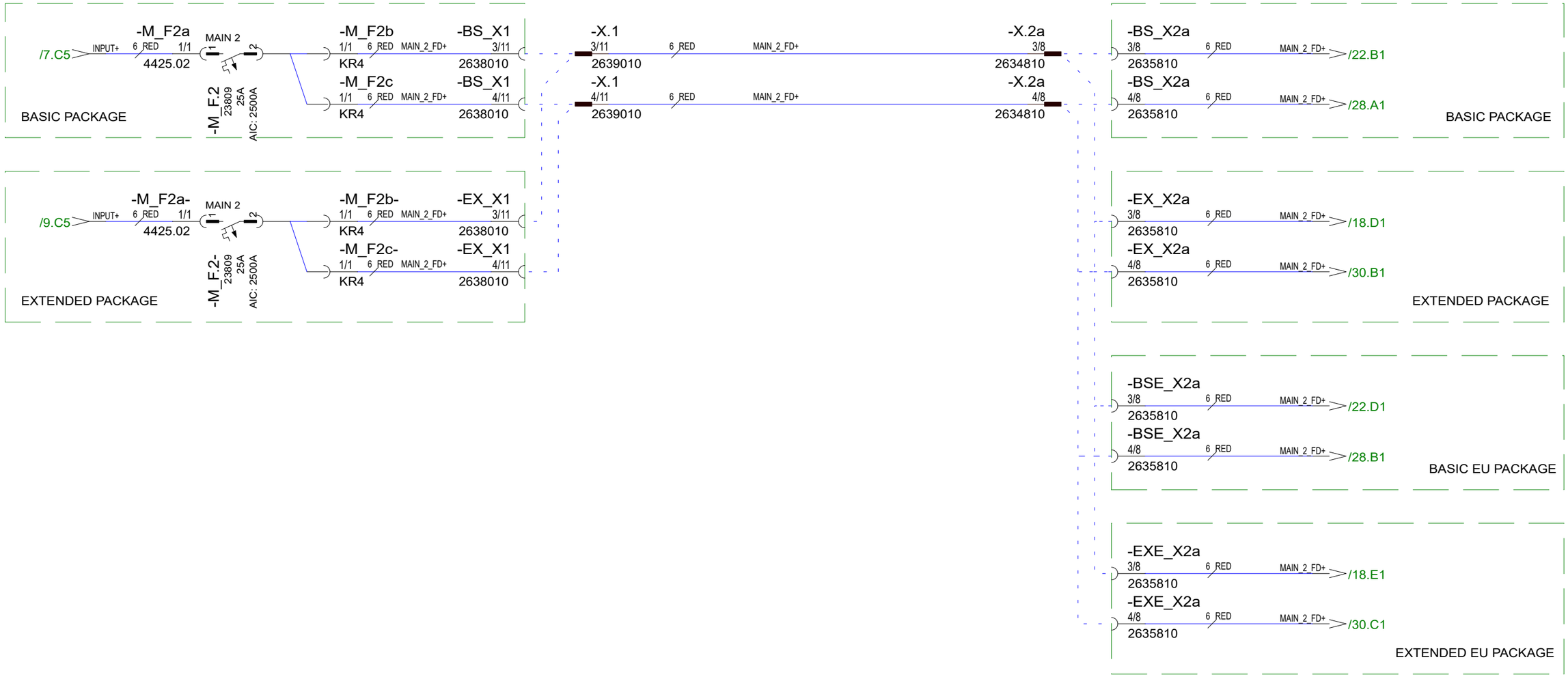

Date of modification	Modified by	Description
02.09.2022	TT	B7: NOT MODIFIED
1.3.2024	PF	B8: 2005068; NOT MODIFIED
26.10.2021	VV	B6: NOT MODIFIED.

Date	11.5.2020
Drawing by	TuM
Sheet rev.	8
Project rev.	B

This document and all the information contained in it is propriertary and confidential information of Axopar Boats Oy. Neither this document nor any of the information contained herein may be reproduced, disclosed to others or used in any purpose other then for the prpose it has been provided without theprior writen permission of Axopar Boats Oy

AXOPAR BRABUS MARINE

Axopar Boat	Sub-product code	Product code	Project ID
22 Boat model	DIAGRAM - MAIN FUSES Title	HL Loc	12 / 49 Sheet

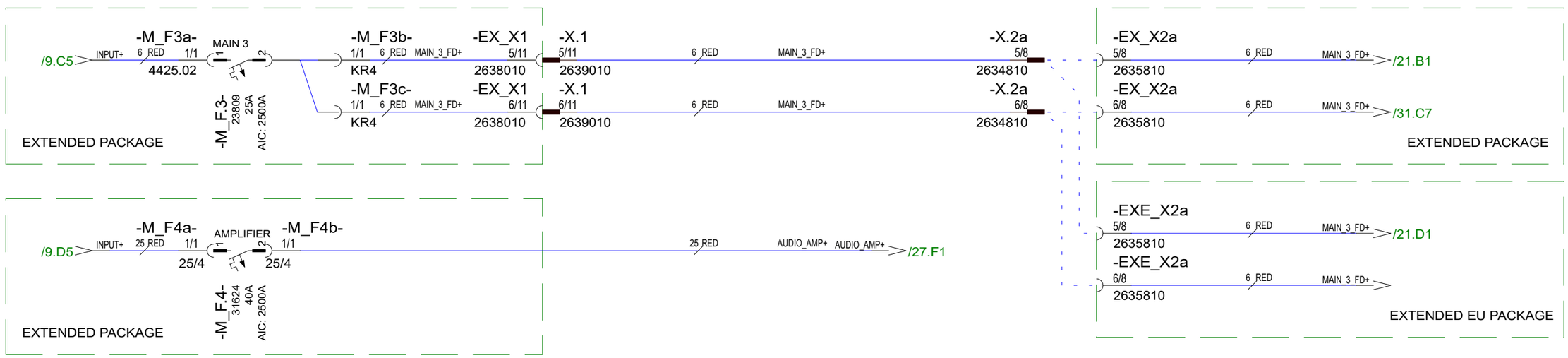

02.09.2022	TT	B7: NOT MODIFIED	Date	11.5.2020	NAVIX.	Axopar		
1.3.2024	PF	B8: 2005068; NOT MODIFIED	Drawing by	TuM		Boat	Sub-product code	Product code	Project ID
26.10.2021	VV	B6: NOT MODIFIED.	Sheet rev.	8		22	DIAGRAM - MAIN FUSES	HL	13 / 49
Date of modification	Modified by	Description	Project rev.	B	Copyright by	Boat model	Title	Loc	Sheet

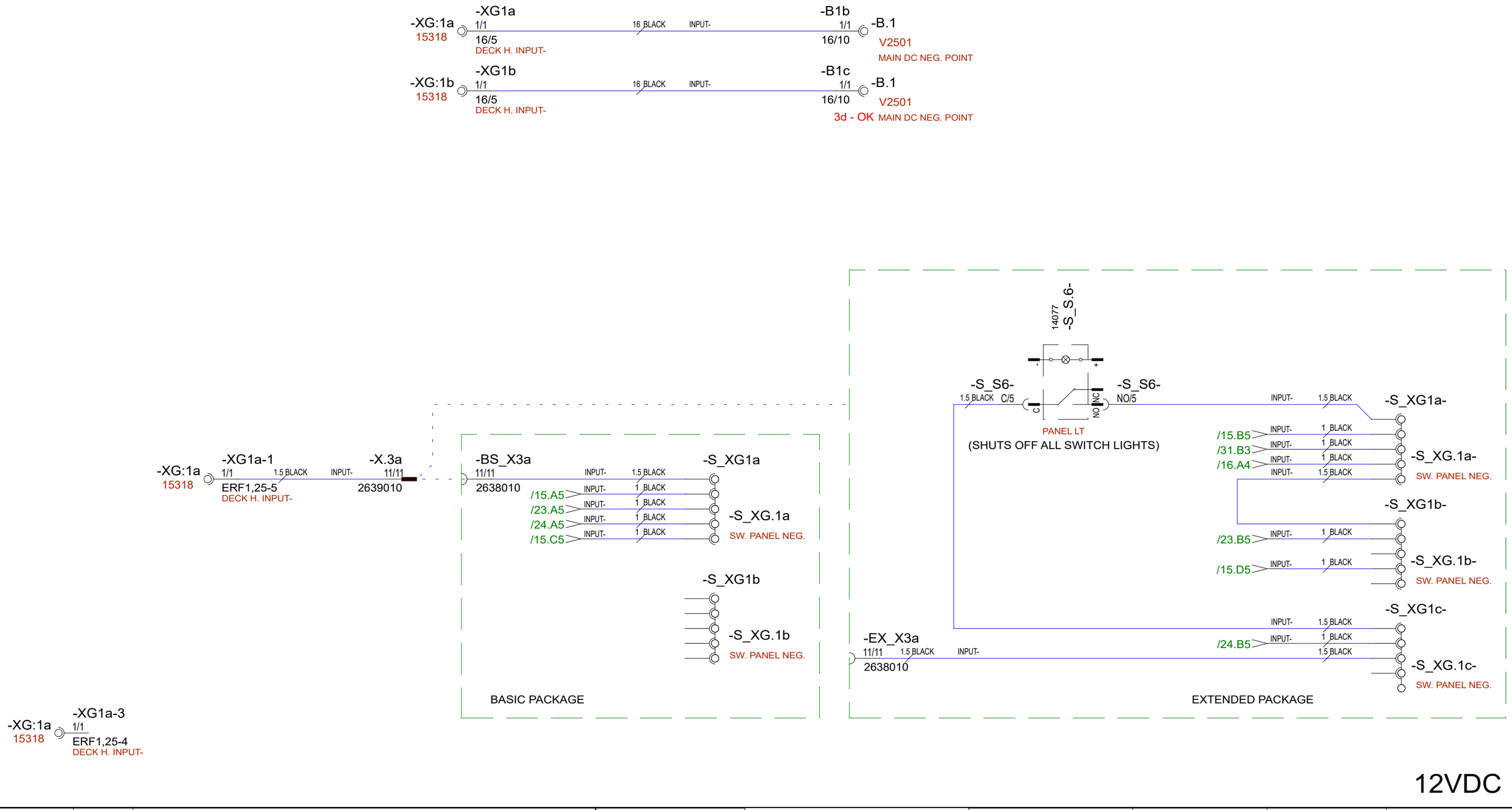

02.09.2022	TT	B7: NOT MODIFIED	Date	10.6.2020	This document and all the information contained in it is proprietary and confidential information of Axopar Boats Oy. Neither this document nor any of the information contained herein may be reproduced, disclosed to others or used in any purpose other then for the propse it has been provided without theprior writen permission of Axopar Boats Oy	Axopar			
1.3.2024	PF	B8: 2005068; NOT MODIFIED	Drawing by	TuM		Boat	Sub-product code	Product code	Project ID
26.10.2021	VV	B6: NOT MODIFIED.	Sheet rev.	8	AXOPAR / BRABUS MARINE	22	DIAGRAM - INPUT-	HL	14 / 49
Date of modification	Modified by	Description	Project rev.	B		Boat model	Title	Loc	Sheet

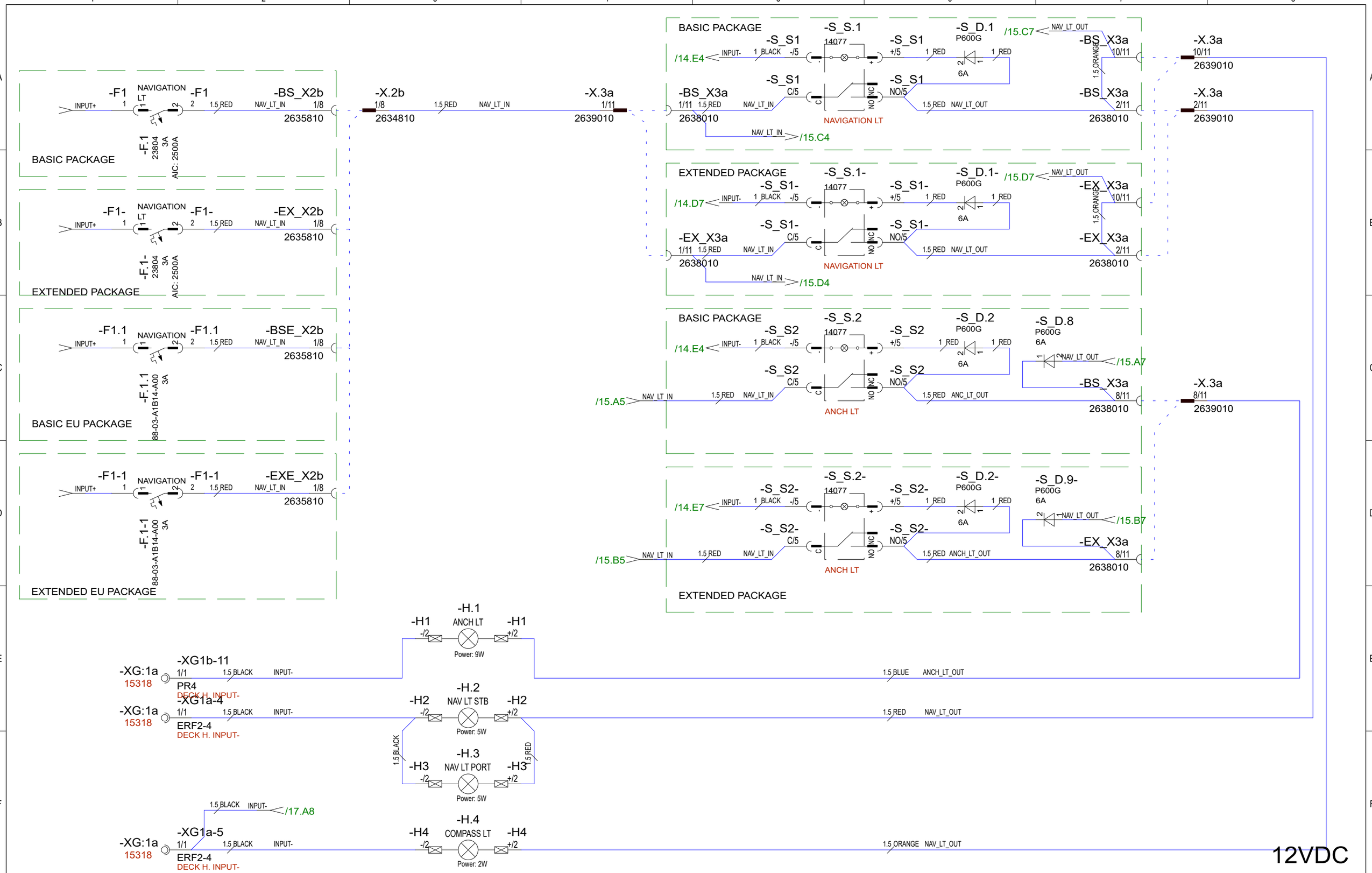

02.09.2022	TT	B7: NOT MODIFIED	Date	11.5.2020	This document and all the information contained in it is proprietary and confidential information of Axopar Boats Oy. Neither this document nor any of the information contained herein may be reproduced, disclosed to others or used in any purpose other then for the prpose it has been provided without theprior writen permission of Axopar Boats Oy	Axopar		
1.3.2024	PF	B8: 2005068; NOT MODIFIED	Drawing by	TuM		Boat	Sub-product code	Product code	Project ID
26.10.2021	VV	B6: NOT MODIFIED.	Sheet rev.	8	AXOPAR / BRABUS MARINE	22	DIAGRAM - NAVIGATION LT	HL	15 / 49
Date of modification	Modified by	Description	Project rev.	B		Boat model	Title	Loc	Sheet

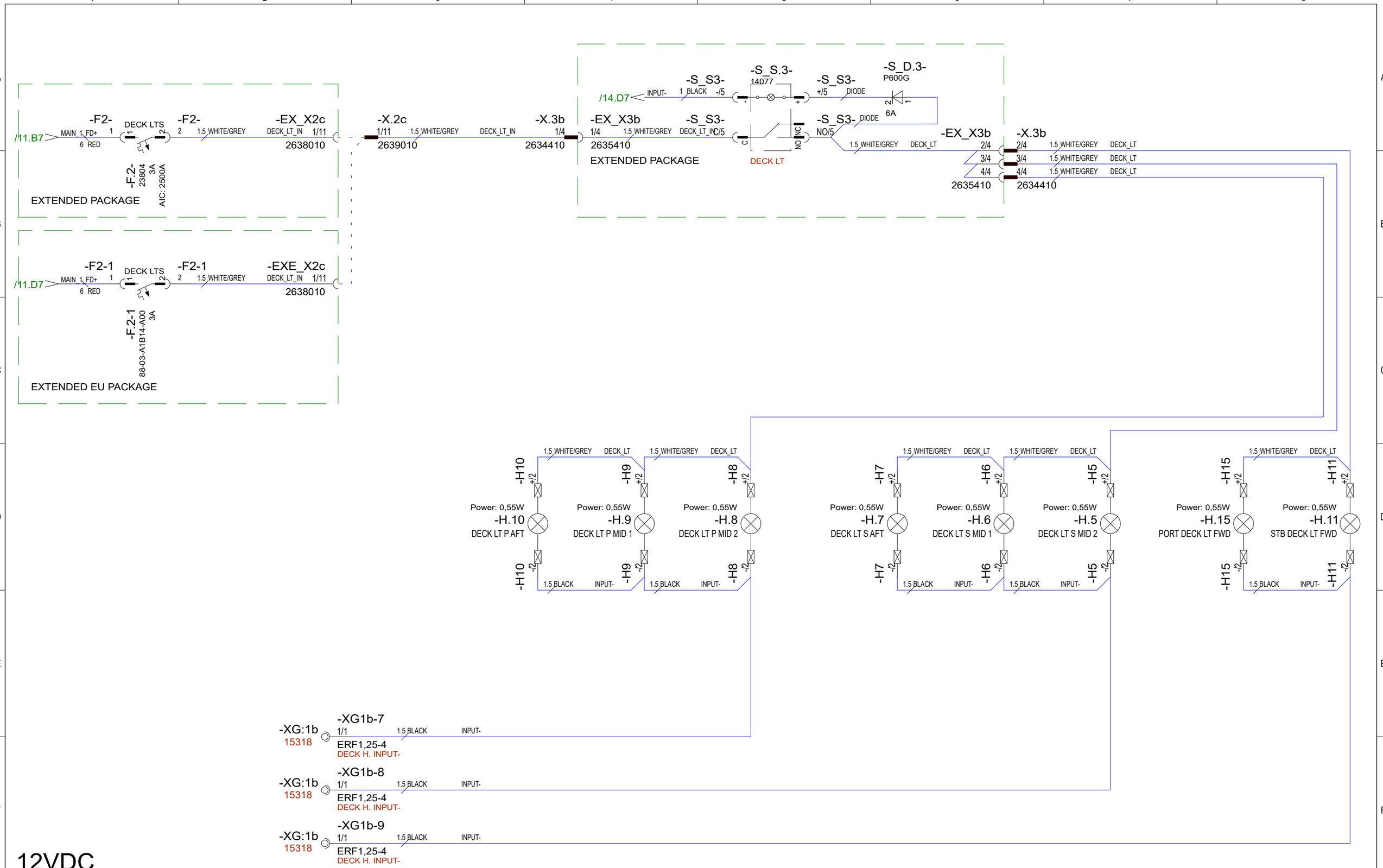

02.09.2022	TT	B7: NOT MODIFIED	Date	11.5.2020	This document and all the information contained in it is proprietary and confidential information of Axopar Boats Oy. Neither this document nor any of the information contained herein may be reproduced, disclosed to others or used in any purpose other then for the prpose it has been provided without theprior writen permission of Axopar Boats Oy	Axopar		
1.3.2024	PF	B8: 2005068; NOT MODIFIED	Drawing by	TuM		Boat	Sub-product code	Product code	Project ID
26.10.2021	VV	B6: NOT MODIFIED.	Sheet rev.	8	AXOPAR / BRABUS MARINE	22	DIAGRAM - DECK LT	HL	16 / 49
Date of modification	Modified by	Description	Project rev.	B		Boat model	Title	Loc	Sheet

12VDC

02.09.2022	TT	B7: NOT MODIFIED	Date	11.5.2020
1.3.2024	PF	B8: 2005068; NOT MODIFIED	Drawing by	TuM
26.10.2021	VV	B6: NOT MODIFIED.	Sheet rev.	8
Date of modification	Modified by	Description	Project rev.	B

This document and all the information contained in it is proprietary and confidential information of Axopar Boats Oy. Neither this document nor any of the information contained herein may be reproduced, disclosed to others or used in any purpose other then for the prpose it has been provided without theprior writen permission of Axopar Boats Oy

Axopar Boat	Sub-product code	Product code	Project ID
22 Boat model	DIAGRAM - INTERIOR LT Title	HL Loc	17 / 49 Sheet

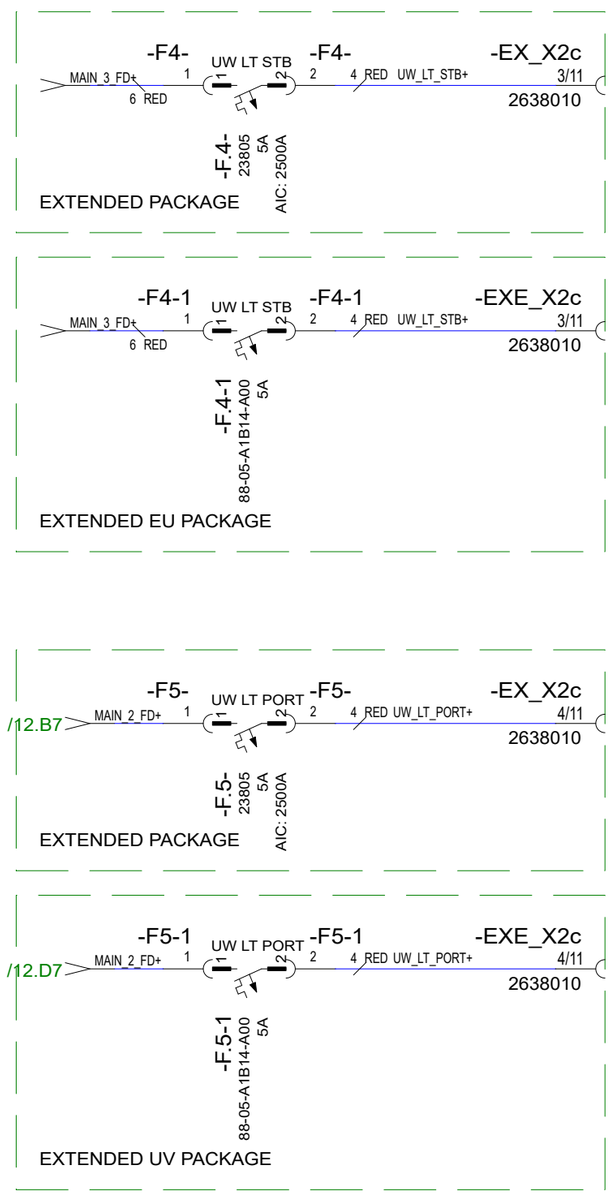

12VDC

02.09.2022	TT	B7: NOT MODIFIED	Date	9.6.2020	This document and all the information contained in it is proprietary and confidential information of Axopar Boats Oy. Neither this document nor any of the information contained herein may be reproduced, disclosed to others or used in any purpose other then for the prpose it has been provided without theprior writen permission of Axopar Boats Oy	Axopar			
1.3.2024	PF	B8: 2005068; NOT MODIFIED	Drawing by	TuM		Boat	Sub-product code	Product code	Project ID
26.10.2021	VV	B6: NOT MODIFIED.	Sheet rev.	8	AXOPAR / BRABUS MARINE	22	DIAGRAM - UNDER WATER LIGHTS	HL	18 / 49
Date of modification	Modified by	Description	Project rev.	B		Boat model	Title	Loc	Sheet

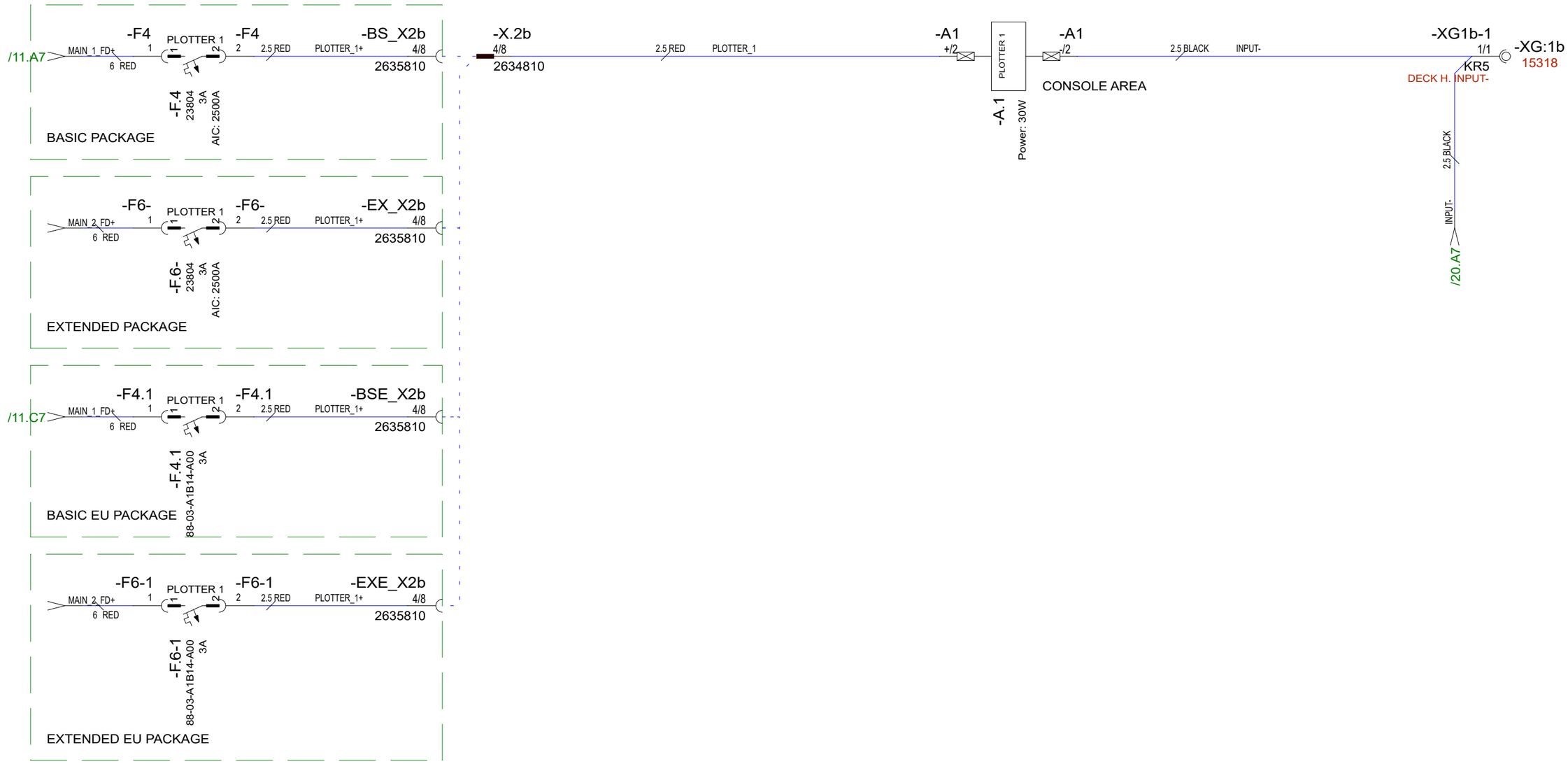

12VDC

02.09.2022	TT	B7: NOT MODIFIED	Date	9.6.2020	This document and all the information contained in it is proprietary and confidential information of Axopar Boats Oy. Neither this document nor any of the information contained herein may be reproduced, disclosed to others or used in any purpose other then for the prpose it has been provided without theprior writen permission of Axopar Boats Oy	Axopar			
1.3.2024	PF	B8: 2005068; NOT MODIFIED	Drawing by	TuM		Boat	Sub-product code	Product code	Project ID
26.10.2021	VV	B6: NOT MODIFIED.	Sheet rev.	8	AXOPAR / BRABUS MARINE	22	DIAGRAM - NAVIGATION EQ.	HL	19 / 49
Date of modification	Modified by	Description	Project rev.	B		Boat model	Title	Loc	Sheet

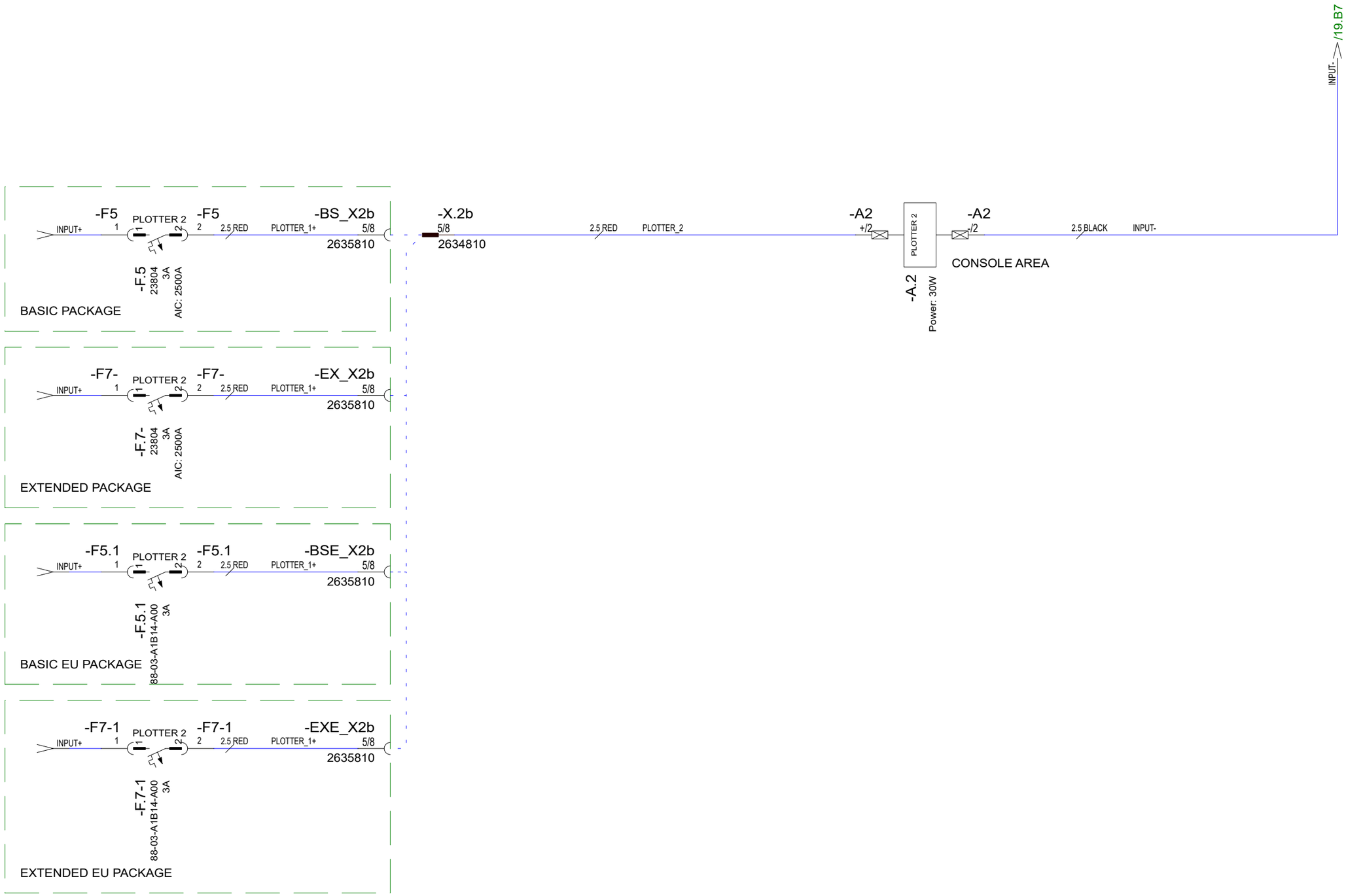

12VDC

02.09.2022	TT	B7: NOT MODIFIED	Date	9.6.2020
1.3.2024	PF	B8: 2005068; NOT MODIFIED	Drawing by	TuM
26.10.2021	VV	B6: NOT MODIFIED.	Sheet rev.	8
Date of modification	Modified by	Description	Project rev.	B

This document and all the information contained in it is proprietary and confidential information of Axopar Boats Oy. Neither this document nor any of the information contained herein may be reproduced, disclosed to others or used in any purpose other then for the prpose it has been provided without theprior writen permission of Axopar Boats Oy

AXOPAR BRABUS MARINE

Axopar			
Boat	Sub-product code	Product code	Project ID
22	DIAGRAM - NAVIGATION EQ.	HL	20 / 49
Boat model	Title	Loc	Sheet

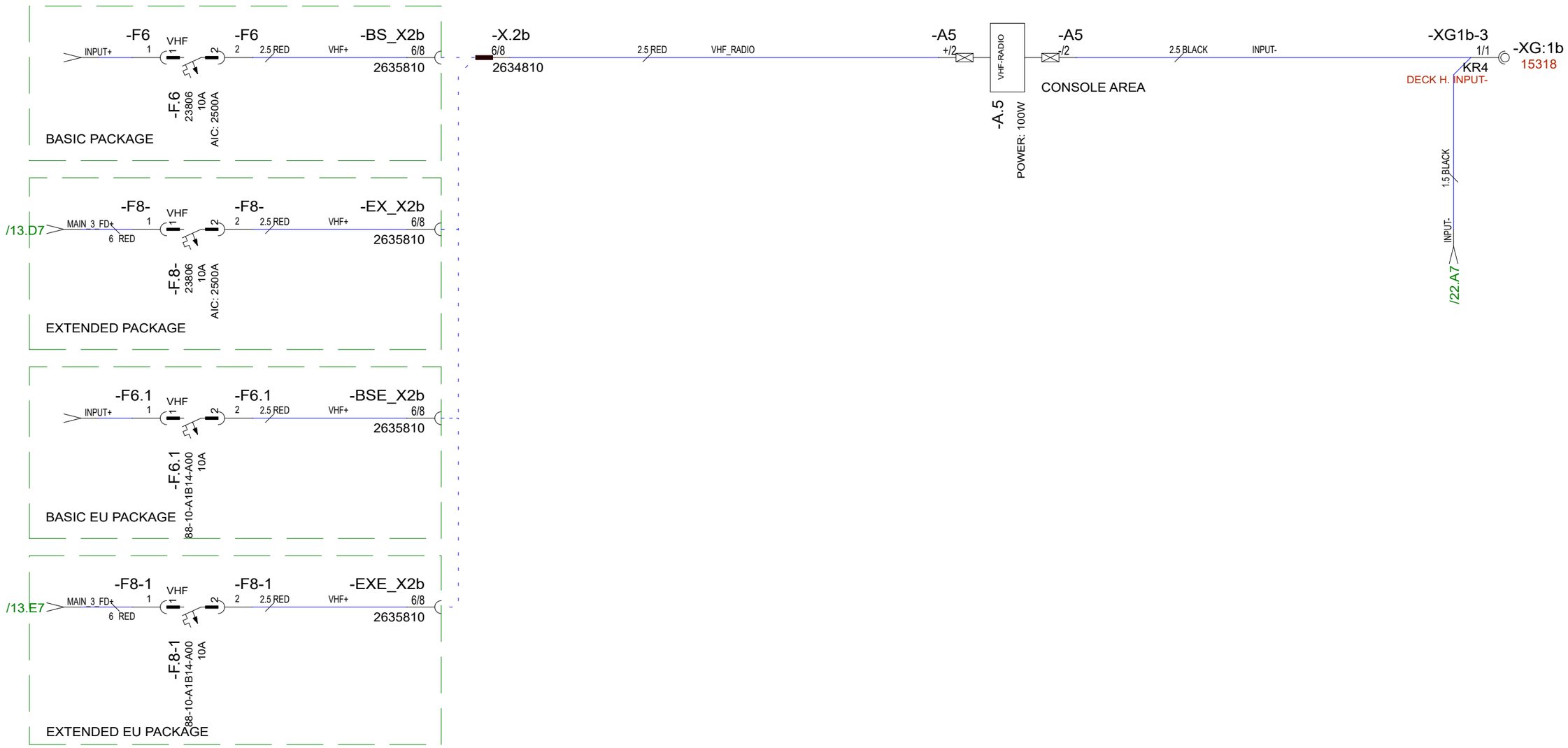

12VDC

02.09.2022	TT	B7: NOT MODIFIED	Date	9.6.2020	This document and all the information contained in it is proprietary and confidential information of Axopar Boats Oy. Neither this document nor any of the information contained herein may be reproduced, disclosed to others or used in any purpose other then for the prpose it has been provided without theprior writen permission of Axopar Boats Oy	Axopar			
1.3.2024	PF	B8: 2005068; NOT MODIFIED	Drawing by	TuM		Boat	Sub-product code	Product code	Project ID
26.10.2021	VV	B6: NOT MODIFIED.	Sheet rev.	8	AXOPAR / BRABUS MARINE	22	DIAGRAM - NAVIGATION EQ.	HL	21/ 49
Date of modification	Modified by	Description	Project rev.	B		Boat model	Title	Loc	Sheet

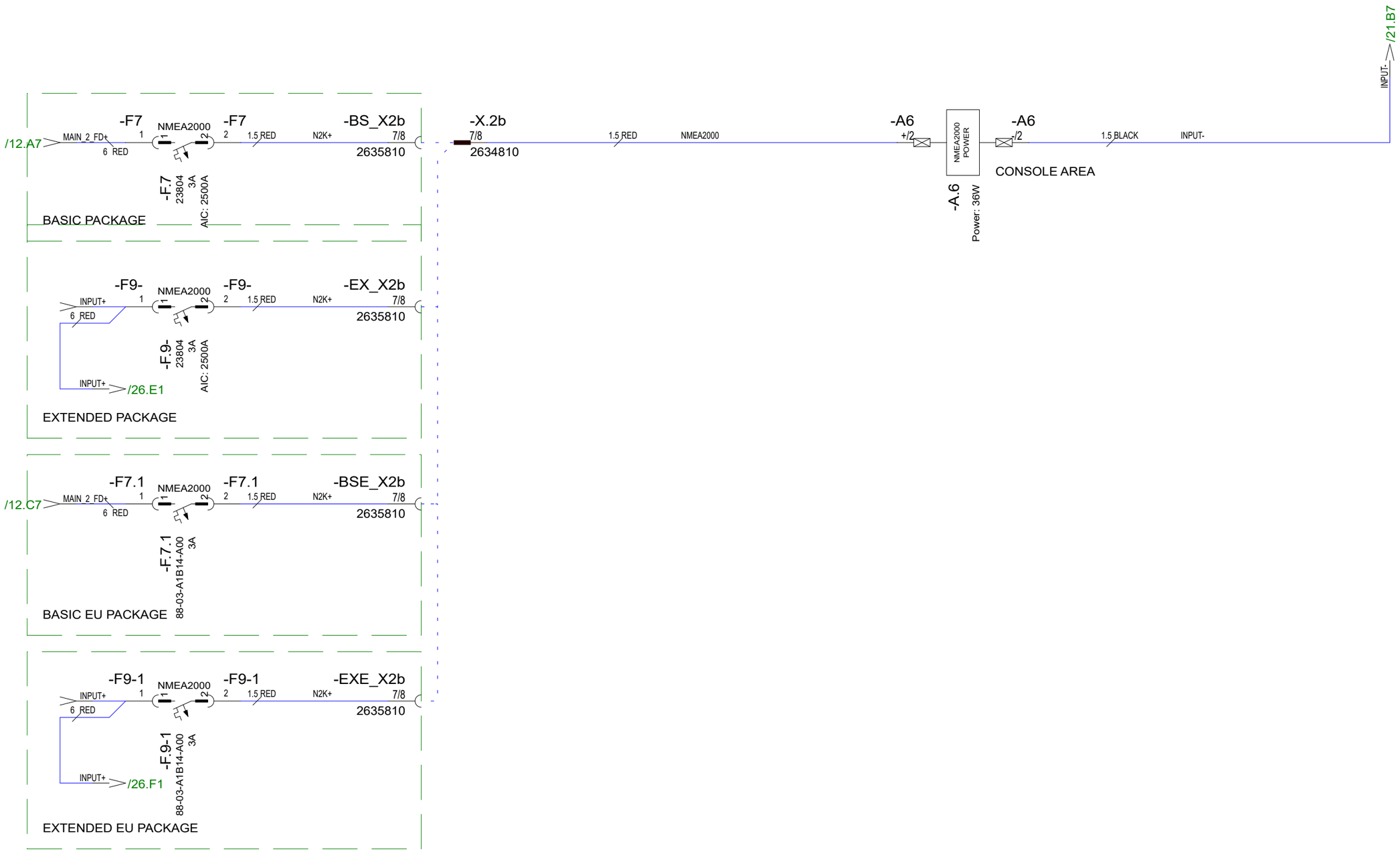

12VDC

02.09.2022	TT	B7: NOT MODIFIED	Date	9.6.2020
1.3.2024	PF	B8: 2005068; NOT MODIFIED	Drawing by	TuM
26.10.2021	VV	B6: NOT MODIFIED.	Sheet rev.	8
Date of modification	Modified by	Description	Project rev.	B

This document and all the information contained in it is proprietary and confidential information of Axopar Boats Oy. Neither this document nor any of the information contained herein may be reproduced, disclosed to others or used in any purpose other then for the prpose it has been provided without theprior writen permission of Axopar Boats Oy

Axopar			
Boat	Sub-product code	Product code	Project ID
22	DIAGRAM - NAVIGATION EQ.	HL	22 / 49
Boat model	Title	Loc	Sheet

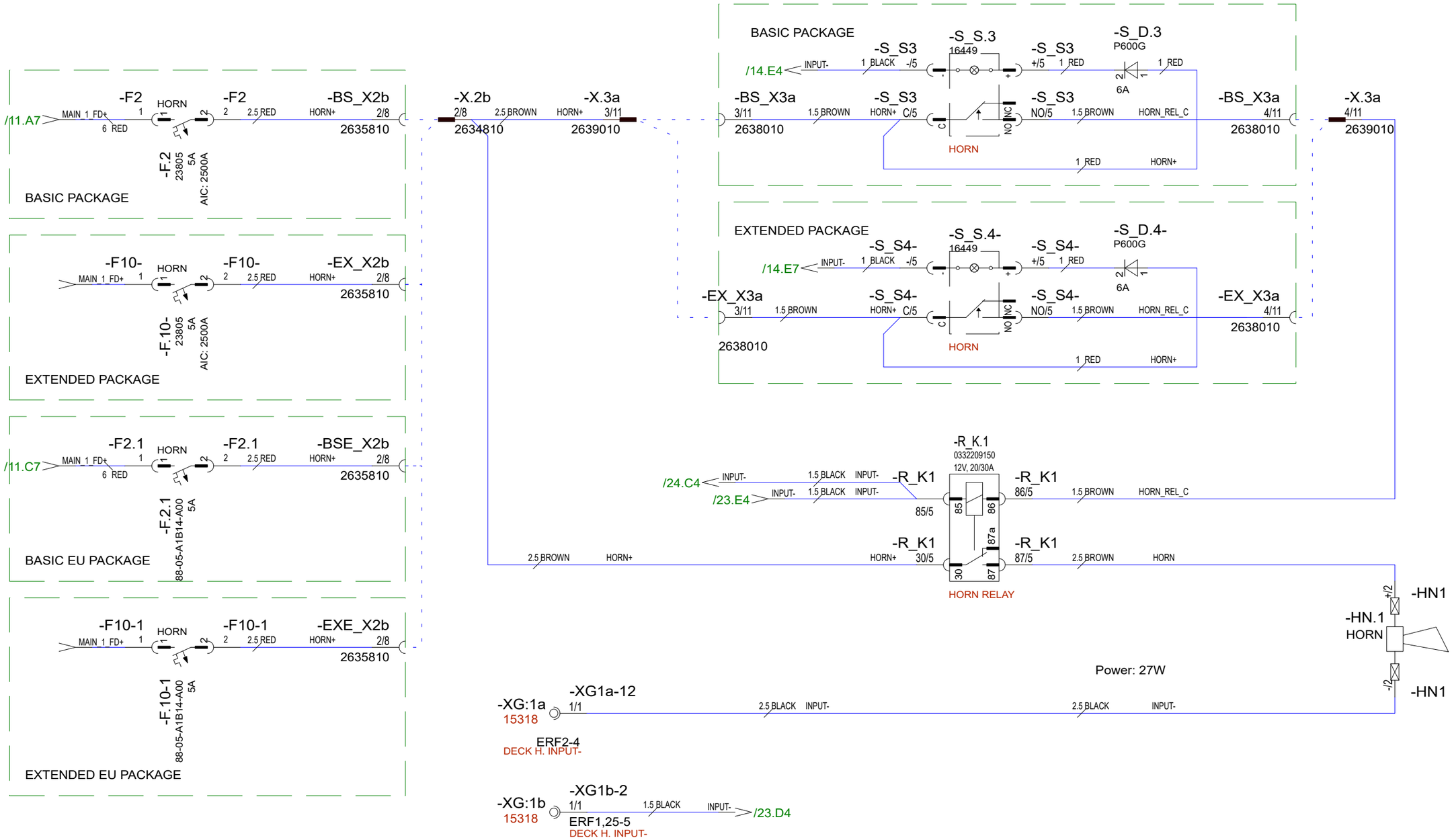

12VDC

02.09.2022	TT	B7: NOT MODIFIED	Date	9.6.2020	This document and all the information contained in it is proprietary and confidential information of Axopar Boats Oy. Neither this document nor any of the information contained herein may be reproduced, disclosed to others or used in any purpose other then for the prpose it has been provided without theprior writen permission of Axopar Boats Oy	Axopar			
1.3.2024	PF	B8: 2005068; NOT MODIFIED	Drawing by	TuM		Boat	Sub-product code	Product code	Project ID
26.10.2021	VV	B6: NOT MODIFIED.	Sheet rev.	8	AXOPAR / BRABUS MARINE	22	DIAGRAM - HORN	HL	23 / 49
Date of modification	Modified by	Description	Project rev.	B		Boat model	Title	Loc	Sheet

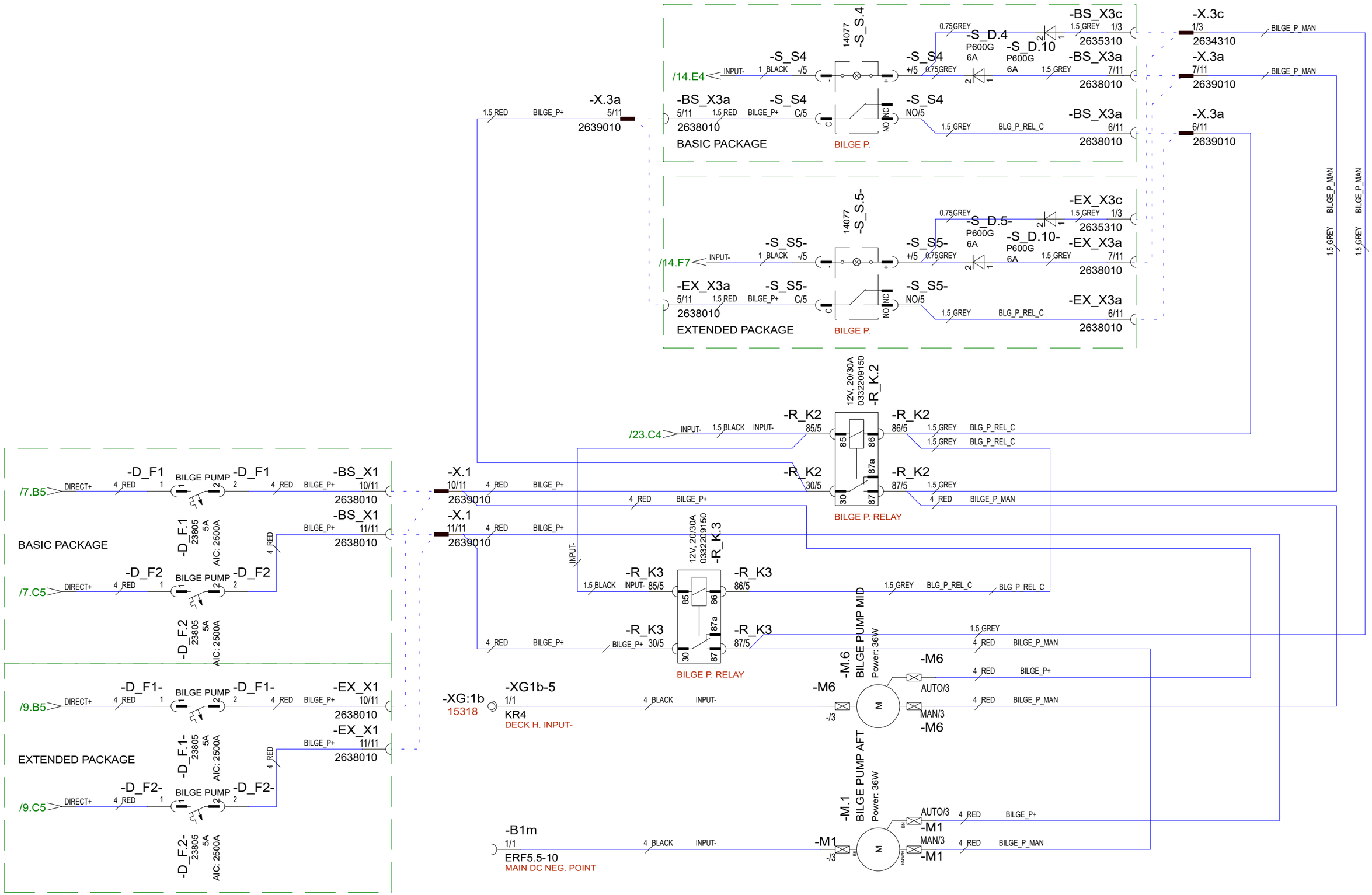

12VDC

02.09.2022	TT	B7: NOT MODIFIED	Date	9.6.2020	This document and all the information contained in it is proprietary and confidential information of Axopar Boats Oy. Neither this document nor any of the information contained herein may be reproduced, disclosed to others or used in any purpose other then for the prpose it has been provided without theprior writen permission of Axopar Boats Oy	Axopar			
1.3.2024	PF	B8:2005068;D_F2, R_K3, X3c connector added, BP connections changed	Drawing by	TuM		Boat	Sub-product code	Product code	Project ID
26.10.2021	VV	B6: NOT MODIFIED.	Sheet rev.	8	AXOPAR / BRABUS MARINE	22	DIAGRAM - BILGE PUMP	HL	24 / 49
Date of modification	Modified by	Description	Project rev.	B		Boat model	Title	Loc	Sheet

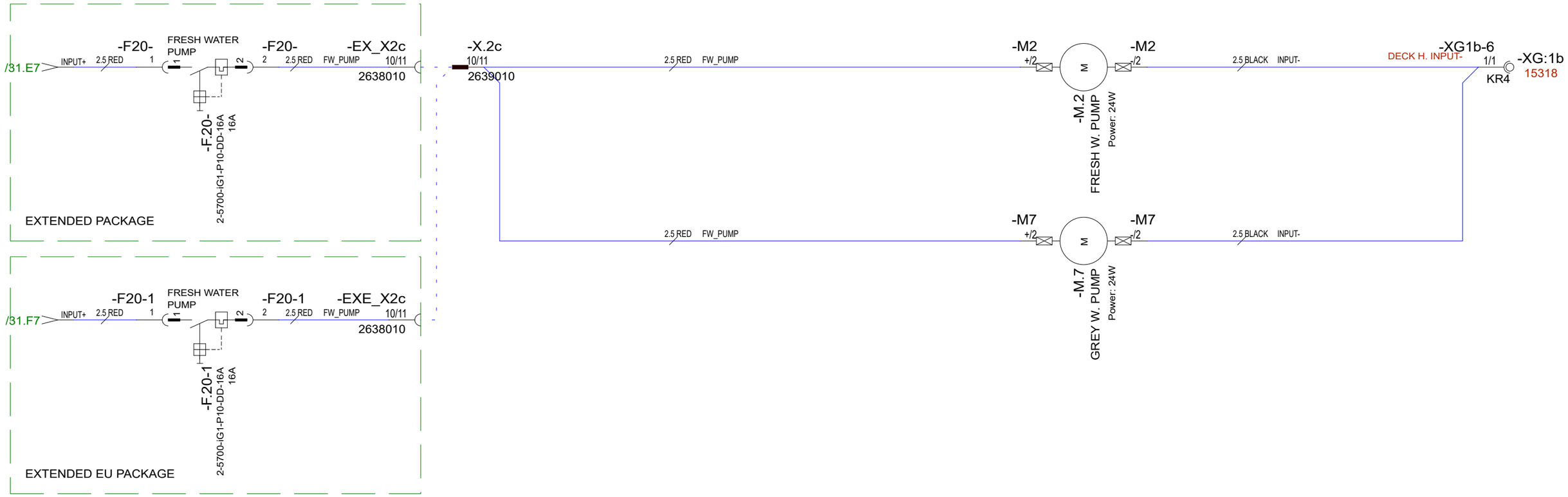

12VDC

02.09.2022	TT	B7: NOT MODIFIED	Date	9.6.2020	This document and all the information contained in it is proprietary and confidential information of Axopar Boats Oy. Neither this document nor any of the information contained herein may be reproduced, disclosed to others or used in any purpose other then for the prpose it has been provided without theprior writen permission of Axopar Boats Oy	Axopar		
1.3.2024	PF	B8: 2005068; NOT MODIFIED	Drawing by	TuM		Boat	Sub-product code	Product code	Project ID
26.10.2021	VV	B6: NOT MODIFIED.	Sheet rev.	8	AXOPAR / BRABUS MARINE	22	DIAGRAM - FRESH W. PUMP	HL	25 / 49
Date of modification	Modified by	Description	Project rev.	B		Boat model	Title	Loc	Sheet

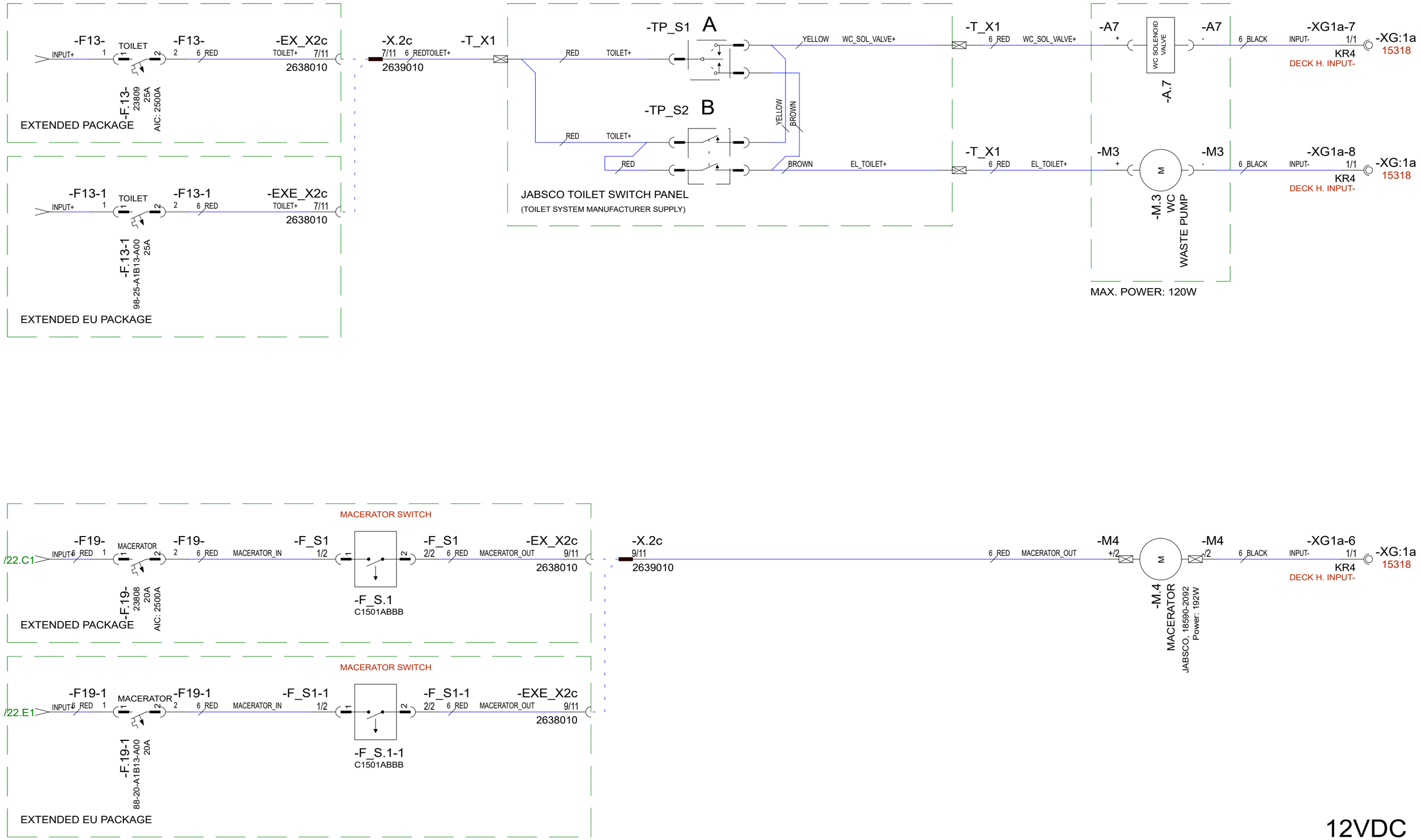

02.09.2022	TT	B7: -T_X1 CONNECTOR CHANGED	Date	10.6.2020	This document and all the information contained in it is proprietary and confidential information of Axopar Boats Oy. Neither this document nor any of the information contained herein may be reproduced, disclosed to others or used in any purpose other then for the prpose it has been provided without theprior writen permission of Axopar Boats Oy	Axopar		
1.3.2024	PF	B8: 2005068; NOT MODIFIED	Drawing by	TuM		Boat	Sub-product code	Product code	Project ID
26.10.2021	VV	B6: NOT MODIFIED.	Sheet rev.	8	AXOPAR / BRABUS MARINE	22	DIAGRAM - TOILET/MACERATOR	HL	26 / 49
Date of modification	Modified by	Description	Project rev.	B		Boat model	Title	Loc	Sheet

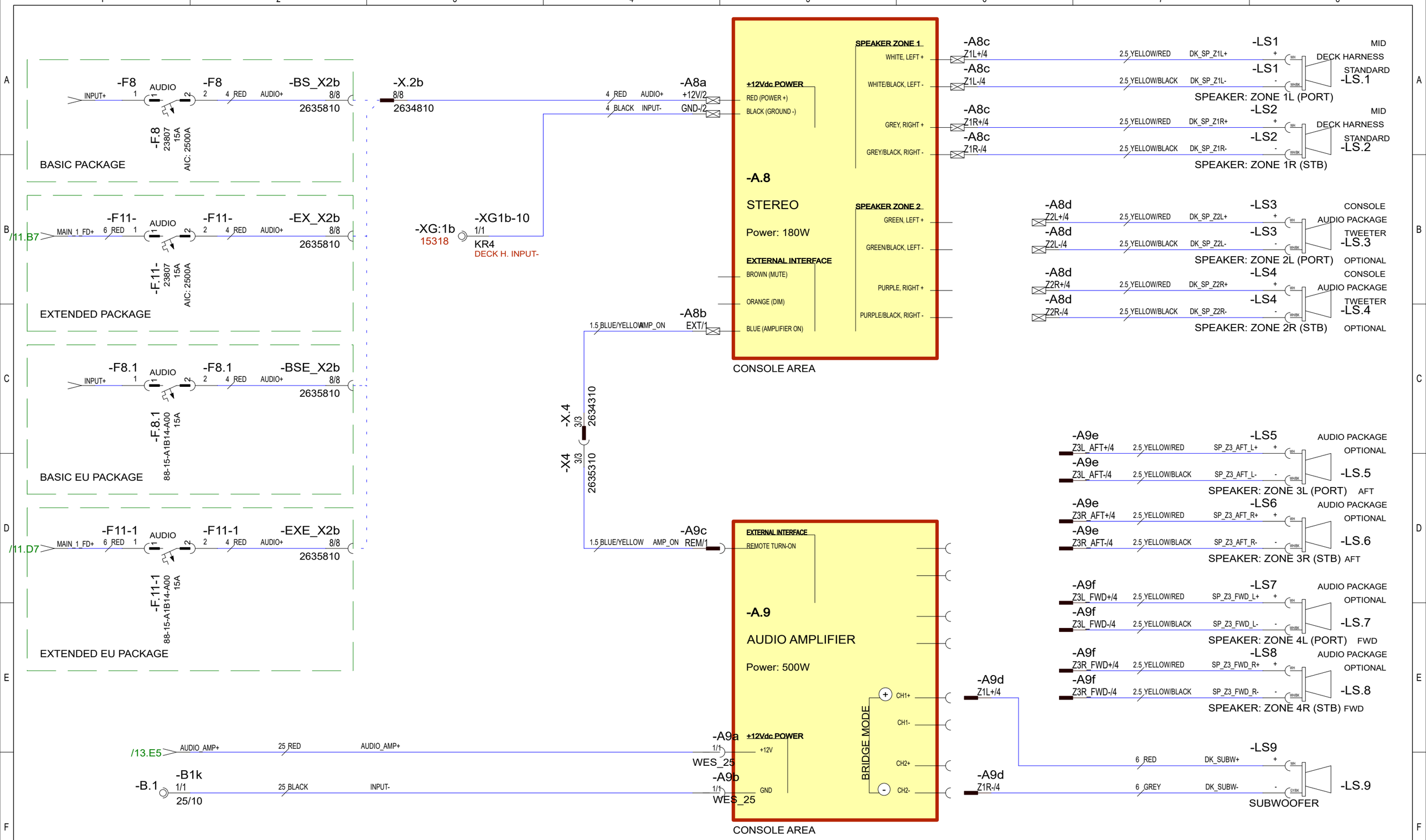

12VDC

02.09.2022	TT	B7: NOT MODIFIED	Date	10.6.2020
1.3.2024	PF	B8: 2005068; NOT MODIFIED	Drawing by	TuM
26.10.2021	VV	B6: NOT MODIFIED.	Sheet rev.	8
Date of modification	Modified by	Description	Project rev.	B

This document and all the information contained in it is proprietary and confidential information of Axopar Boats Oy. Neither this document nor any of the information contained herein may be reproduced, disclosed to others or used in any purpose other then for the prpose it has been provided without theprior writen permission of Axopar Boats Oy

AXOPAR BRABUS MARINE

Axopar			
Boat	Sub-product code	Product code	Project ID
22	DIAGRAM - AUDIO SYSTEM	HL	27 / 49
Boat model	Title	Loc	Sheet

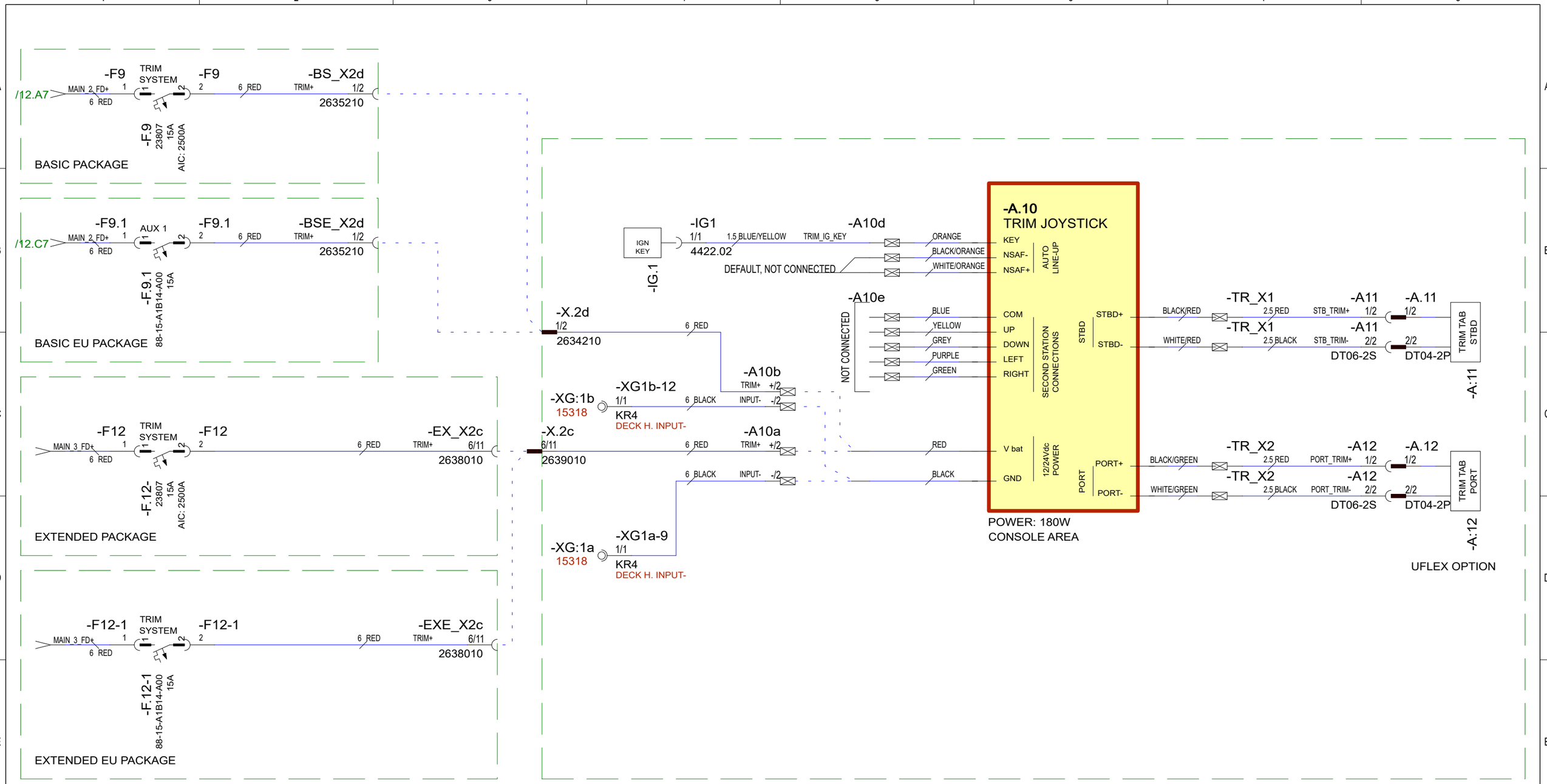

12VDC

02.09.2022	TT	B7: -TR_X1&-TR_X2 CONNECTORS CHANGED	Date	11.5.2020	This document and all the information contained in it is proprietary and confidential information of Axopar Boats Oy. Neither this document nor any of the information contained herein may be reproduced, disclosed to others or used in any purpose other then for the prpose it has been provided without theprior writen permission of Axopar Boats Oy	Axopar		
1.3.2024	PF	B8: 2005068; NOT MODIFIED	Drawing by	TuM		Boat	Sub-product code	Product code / Project ID
26.10.2021	VV	B6: NOT MODIFIED.	Sheet rev.	8	AXOPAR / BRABUS MARINE	22	DIAGRAM - TRIM SYSTEM	HL
Date of modification	Modified by	Description	Project rev.	B		Boat model	Title	Loc / Sheet 28 / 49

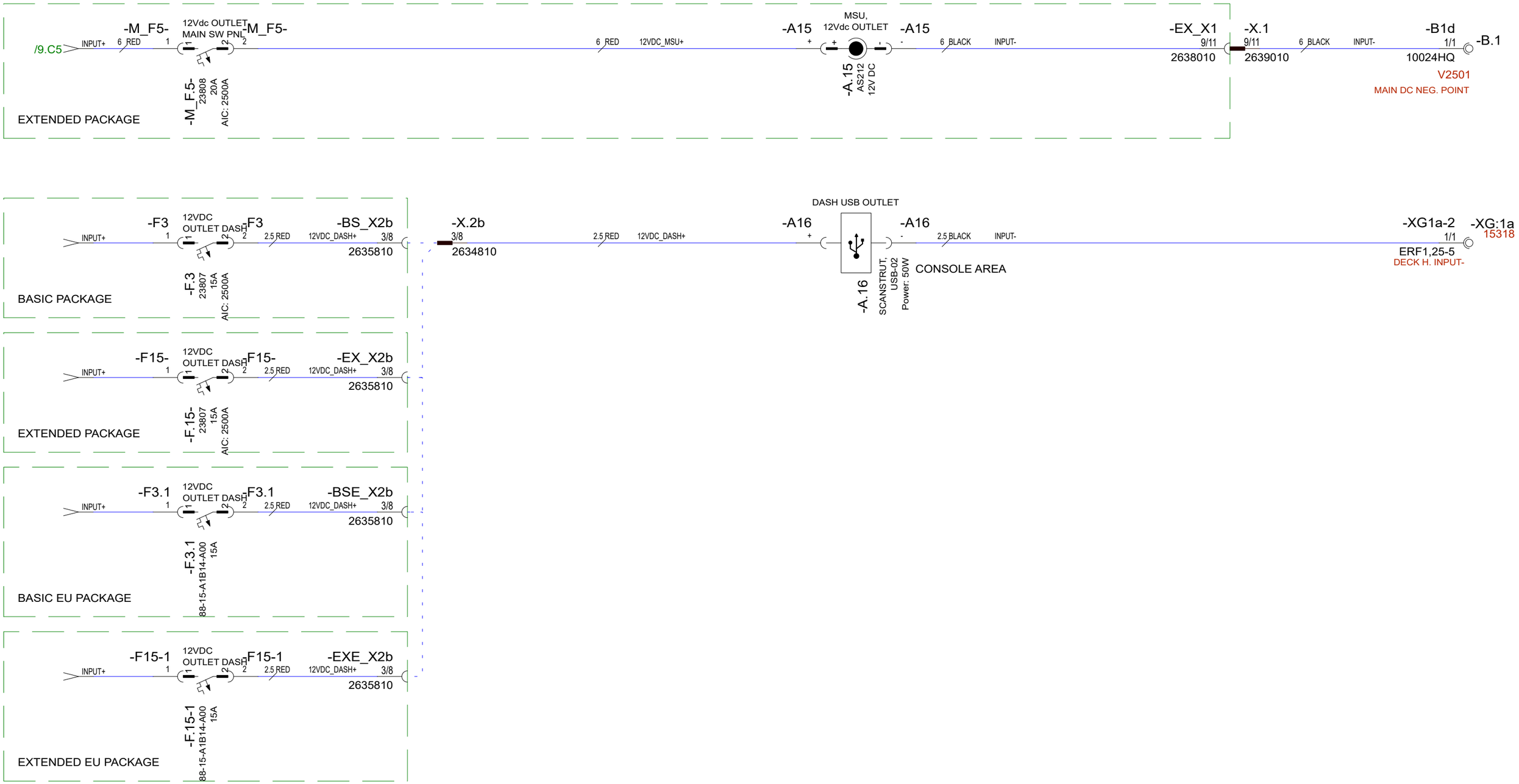

12VDC

02.09.2022	TT	B7: NOT MODIFIED	Date	9.6.2020	This document and all the information contained in it is proprietary and confidential information of Axopar Boats Oy. Neither this document nor any of the information contained herein may be reproduced, disclosed to others or used in any purpose other then for the prpose it has been provided without theprior writen permission of Axopar Boats Oy	Axopar			
1.3.2024	PF	B8: 2005068; NOT MODIFIED	Drawing by	TuM		Boat	Sub-product code	Product code	Project ID
26.10.2021	VV	B6: NOT MODIFIED.	Sheet rev.	8	AXOPAR / BRABUS MARINE	22	DIAGRAM - 12Vdc SOCKETS	HL	29 / 49
Date of modification	Modified by	Description	Project rev.	B		Boat model	Title	Loc	Sheet

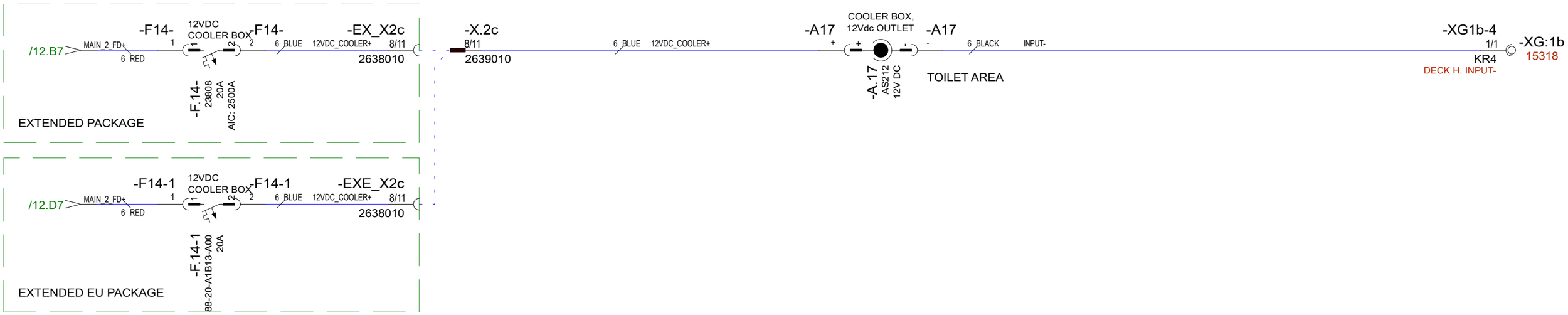

12VDC

02.09.2022	TT	B7: NOT MODIFIED	Date	9.6.2020
1.3.2024	PF	B8: 2005068; NOT MODIFIED	Drawing by	TuM
26.10.2021	VV	B6: NOT MODIFIED.	Sheet rev.	8
Date of modification	Modified by	Description	Project rev.	B

This document and all the information contained in it is proprietary and confidential information of Axopar Boats Oy. Neither this document nor any of the information contained herein may be reproduced, disclosed to others or used in any purpose other then for the prpose it has been provided without theprior writen permission of Axopar Boats Oy

Axopar Boat	Sub-product code	Product code	Project ID
22 Boat model	DIAGRAM - 12Vdc SOCKETS Title	HL Loc	30 / 49 Sheet

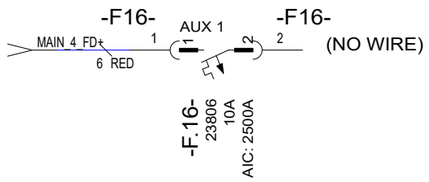

EXTENDED PACKAGE

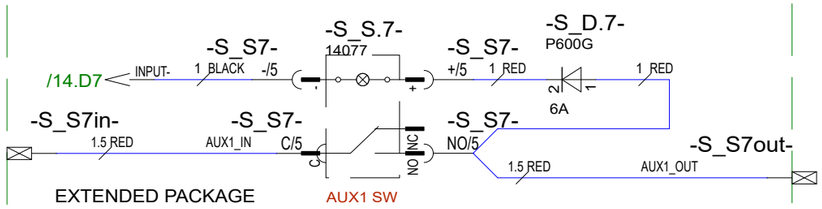

EXTENDED PACKAGE

AUX1 SW

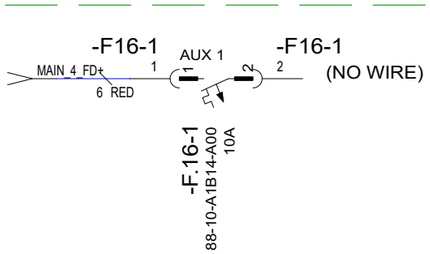

EXTENDED EU PACKAGE

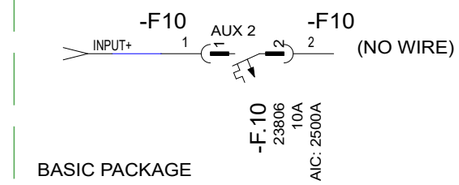

BASIC PACKAGE

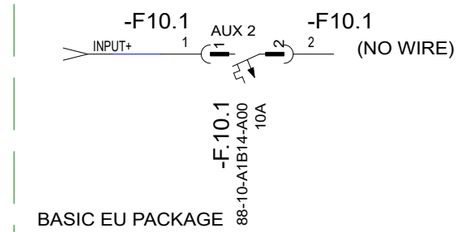

BASIC EU PACKAGE

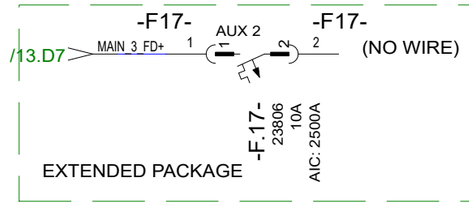

EXTENDED PACKAGE

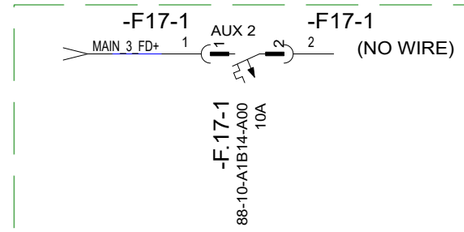

EXTENDED EU PACKAGE

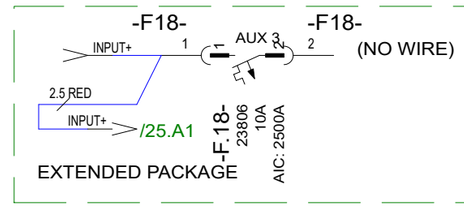

EXTENDED PACKAGE

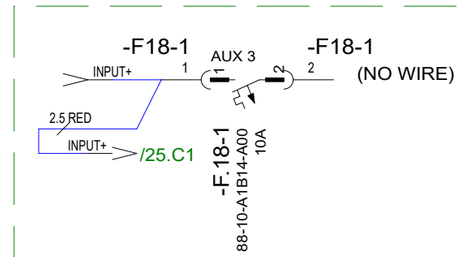

EXTENDED EU PACKAGE

12VDC

02.09.2022	TT	B7: NOT MODIFIED	Date	10.6.2020	This document and all the information contained in it is proprietary and confidential information of Axopar Boats Oy. Neither this document nor any of the information contained herein may be reproduced, disclosed to others or used in any purpose other then for the prpose it has been provided without theprior writen permission of Axopar Boats Oy	Axopar			
1.3.2024	PF	B8: 2005068; NOT MODIFIED	Drawing by	TuM		Boat	Sub-product code	Product code	Project ID
26.10.2021	VV	B6: NOT MODIFIED.	Sheet rev.	8	AXOPAR / BRABUS MARINE	22	DIAGRAM - AUX	HL	31/ 49
Date of modification	Modified by	Description	Project rev.	B		Boat model	Title	Loc	Sheet

HARNESS GENERAL LAYOUT

NOTICE!
VERIFY THAT ALL CABLES HAVE MARKINGS
SHOWN IN EXAMPLE BELOW.

EXEMPTION:
ALL <500mm WIRES AND BLACK WIRES
THIS MARKING IS NOT NEEDED.

MARKING

R2 ISO 6722 100V AWG16 +100 C

CABLE

EXAMPLE: RED 1,5mm2 WIRE MARKINGS.

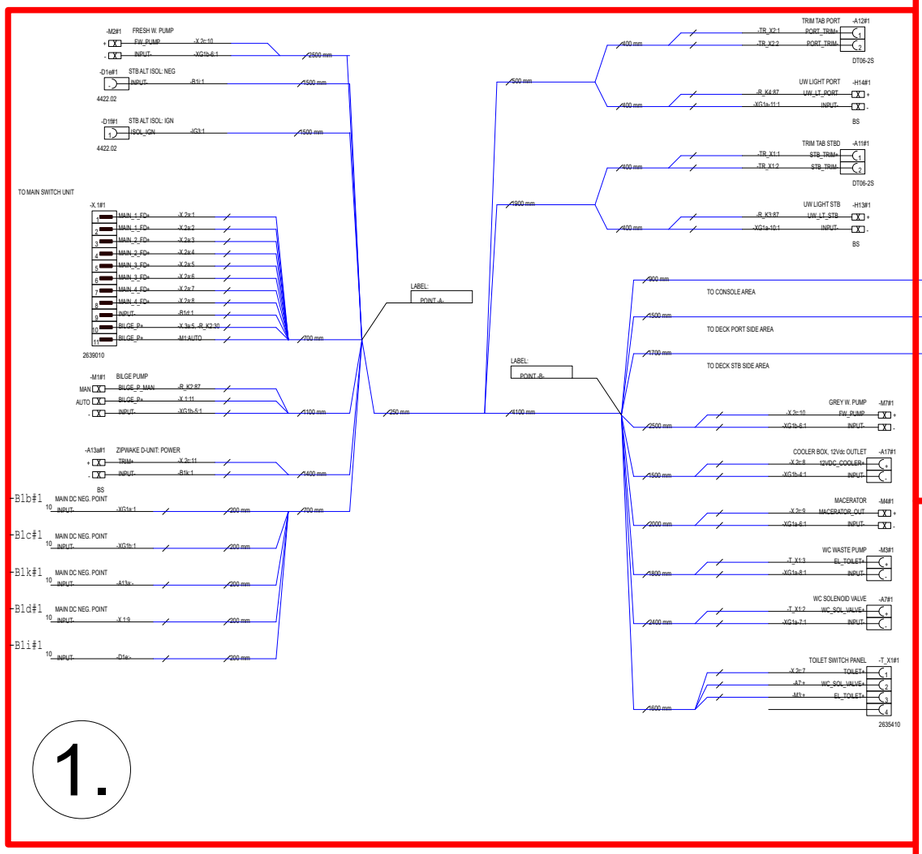

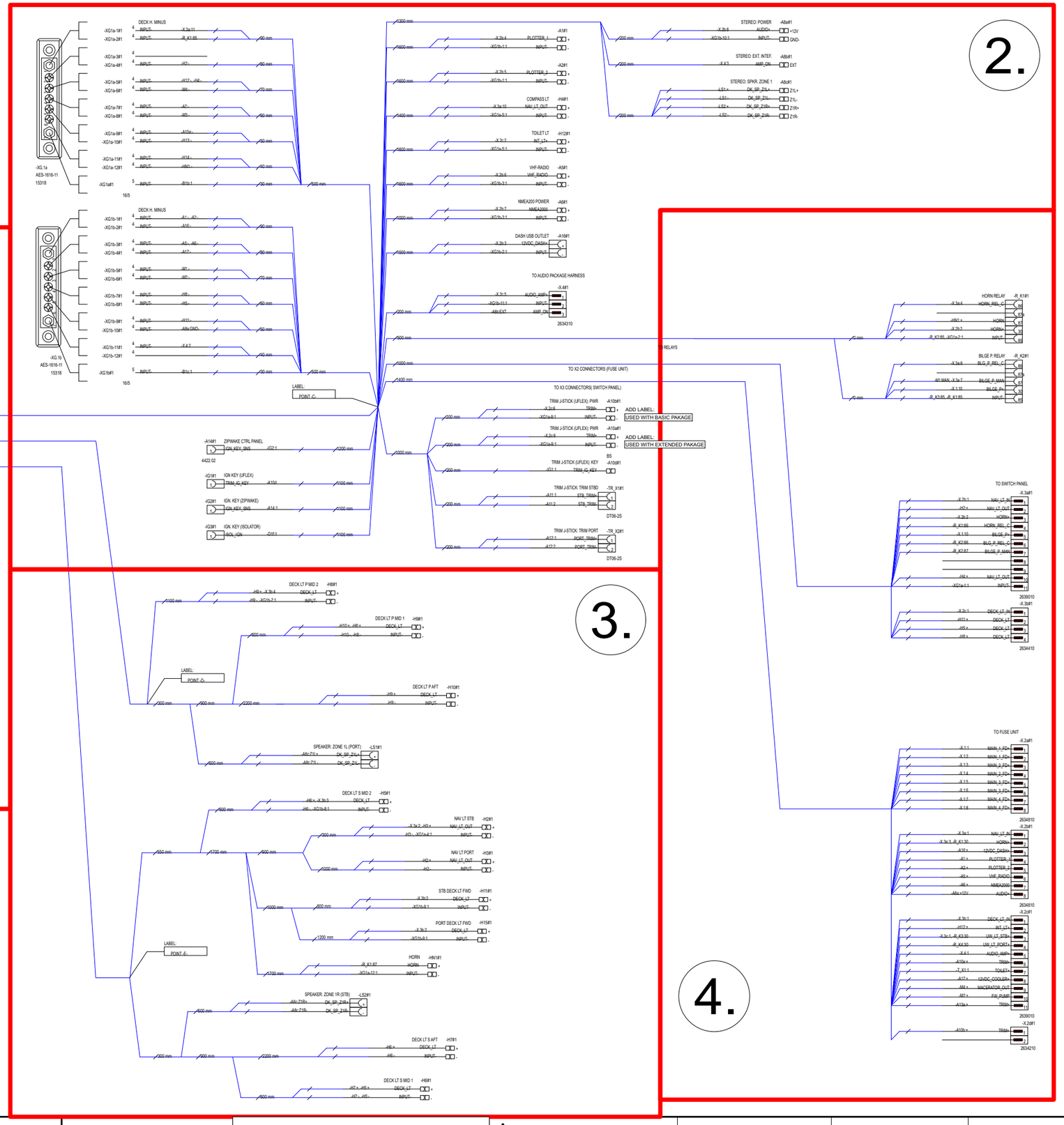

NOTICE!
THIS PAGE SHOWS ONLY GENERAL LAYOUT OF HARNESS.
MORE DETAILED DRAWINGS ARE SEEN IN FOLLOWED PAGES.

NUMBER INSIDE CIRCLE, FOR IN AREA SHOWS PAGE WHERE ACTUAL DRAWING INCLUDES.

FOR EXAMPLE:

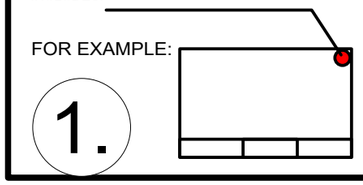

Date of modification	Modified by	Description
23.8.2021	PN	B4: ADDED -X.2c, -A10a2, -XG1b-12
02.09.2022	TT	B5: -T_X1, -TR_X1, -TR_X2 CONNECTORS CHANGED
1.3.2024	PF	B6: 2005068; R_K3 & X.3c added, bilge pump wiring changed

Date	2.7.2020
Drawing by	TuM
Sheet rev.	6
Project rev.	B

This document and all the information contained in it is proprietary and confidential information of Axopar Boats Oy. Neither this document nor any of the information contained herein may be reproduced, disclosed to others or used in any purpose other then for the prpose it has been provided without theprior writen permission of Axopar Boats Oy

AXOPAR BRABUS MARINE

Axopar			
Boat	Sub-product code	32624 Product code	Project ID
22	DECK HARNESS	HL	32 / 49
Boat model	Title	Loc	Sheet

1.

-M2#1 FRESH W. PUMP
+ FW_PUMP -X.2c:10 2.5 RED
- INPUT- -XG1b-6:1 2.5 BLACK
2500 mm

-D1e#1 STB ALT ISOL: NEG
INPUT- -B1i:1 2.5 BLACK
4422.02
1500 mm

-D1f#1 STB ALT ISOL: IGN
ISOL_IGN -IG3:1 2.5 RED
4422.02
1500 mm

LABEL:
NOTICE!
Connect ig-PIN only if self excitation is needed through isolator.
Otherwise do not connect.

-X.1#1
TO MAIN SWITCH UNIT

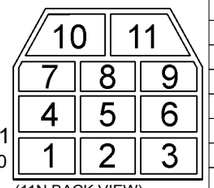

-X.1#1
2639010
(11N BACK VIEW)

1	MAIN_1_FD+	-X.2a:1	6 RED	
2	MAIN_1_FD+	-X.2a:2	6 RED	
3	MAIN_2_FD+	-X.2a:3	6 RED	
4	MAIN_2_FD+	-X.2a:4	6 RED	
5	MAIN_3_FD+	-X.2a:5	6 RED	
6	MAIN_3_FD+	-X.2a:6	6 RED	
7				
8				
9	INPUT-	-B1d:1	6 BLACK	
10	BILGE_P+	-R_K2:30, -M6:AUTO	4 RED	
11	BILGE_P+	-M1:AUTO, -R_K3:30	4 RED	

2639010
700 mm

LABEL:
POINT -A-

-M1#1 BILGE PUMP
MAN BILGE_P_MAN -R_K3:87 4 RED
AUTO BILGE_P+ -X.1:11 4 RED
- INPUT- -B1m:1 4 BLACK
1100 mm

-H1#1 ANCHOR LT
+ ANCH_LT_OUT -X.3a:8 1.5 BLUE
- INPUT- -XG1b-11:1 1.5 BLACK
1000 mm

-B1b#1 MAIN DC NEG. POINT
10 INPUT- -XG1a:1 16 BLACK 200 mm
16/10

-B1c#1 MAIN DC NEG. POINT
10 INPUT- -XG1b:1 16 BLACK 200 mm
16/10

-B1d#1 MAIN DC NEG. POINT
10 INPUT- -X.1:9 6 BLACK 200 mm
10024HQ

-B1i#1 MAIN DC NEG. POINT
10 INPUT- -D1e:- 2.5 BLACK 200 mm
ERF2-10

-B1m#1 MAIN DC NEG. POINT
10 INPUT- -M1:- 4 BLACK 200 mm
ERF5.5-10

700 mm

250 mm

2300 mm
2.5 RED -TR_X1 STB_TRIM+ 1
2.5 BLACK -TR_X1 STB_TRIM- 2
TRIM TAB STBD -A11#1
DT06-2S

-A11#1
DT06-2S
10930002
+WEDGELOCK: W2S
10930102

900 mm
2.5 RED -TR_X2 PORT_TRIM+ 1
2.5 BLACK -TR_X2 PORT_TRIM- 2
TRIM TAB PORT -A12#1
DT06-2S

-A12#1
DT06-2S
10930002
+WEDGELOCK: W2S
10930102

NOTICE! CABLES WITH STICKER
FOR EXAMPLE
POINT -A-

DELIVERED SEPARATELY

-A.11a & -A.12a
2 PCS DT04-2P
16461
+ 2PCS WEDGELOCK: W2P
16467

Pack the terminal frames and locking parts in a small bag and attach it to the wiring to the correct connector.

LABEL:
POINT -B-

4100 mm

900 mm — TO CONSOLE AREA — /34.E2

1500 mm — TO DECK PORT SIDE AREA — /35.B1

1700 mm — TO DECK STB SIDE AREA — /35.E1

1000 mm
BILGE PUMP -M6#1
4 BLACK -XG1b-5:1 INPUT- -
4 RED -X.1:10 BILGE_P+ AUTO
4 RED -R_K2:87 BILGE_P_MAN MAN

1500 mm
HORN -HN1#1
2.5 BROWN -R_K1:87 HORN +
2.5 BLACK -XG1a-12:1 INPUT- -
BS

1500 mm
GREY W. PUMP -M7#1
2.5 RED -X.2c:10 FW_PUMP +
2.5 BLACK -XG1b-6:1 INPUT- -

-A.17#1
AS212

1500 mm
COOLER BOX, 12Vdc OUTLET -A17#1
6 BLUE -X.2c:8 12VDC_COOLER+ +
6 BLACK -XG1b-4:1 INPUT- -

2000 mm
MACERATOR -M4#1
6 RED -X.2c:9 MACERATOR_OUT +
6 BLACK -XG1a-6:1 INPUT- -

500 mm
WC WASTE PUMP -M3#1
6 RED -T_X1 EL_TOILET+ +
6 BLACK -XG1a-8:1 INPUT- -

500 mm
WC SOLENOID VALVE -A7#1
6 RED -T_X1 WC_SOL_VALVE+ +
6 BLACK -XG1a-7:1 INPUT- -

500 mm
TOILET SWITCH PANEL -T_X1#1
6 RED -X.2c:7 TOILET+
6 RED -A7:+ WC_SOL_VALVE+
6 RED -M3:+ EL_TOILET+

NOTICE!
BATTERY CABLES NEED TO ADD MARKINGS SHOWN IN EXAMPLE BELOW.
EXEMPTION:
ALL BLACK WIRES
THIS MARKING IS NOT NEEDED.

R2 ISO 6722 100V AWG6 +100 C
MARKING
CABLE

EXAMPLE: RED 16mm2 WIRE MARKINGS.

MARKING SHOWN ABOVE ONLY TO CABLES LISTED BELOW.

LOOK FOR EQUIVALENT AWG SIZE FOR mm2 AND ADD THIS TO CABLE MARKINGS.

FOR EXAMPLE:
CABLE SIZE IS 25mm2 --> MARKING AWG3.

EQUIVALENCY:

mm2		AWG
10 mm2	=	AWG8
16 mm2	=	AWG6
25 mm2	=	AWG3
35 mm2	=	AWG2

Date of modification	Modified by	Description
23.8.2021	PN	B4: ADDED -X.2c, -A10a2, -XG1b-12
02.09.2022	TT	B5: -T_X1, -TR_X1, -TR_X2 CONNECTORS CHANGED
1.3.2024	PF	B6: 2005068; R_K3 & X.3c added, bilge pump wiring changed

Date	1.7.2020
Drawing by	TuM
Sheet rev.	6
Project rev.	B

This document and all the information contained in it is proprietary and confidential information of Axopar Boats Oy. Neither this document nor any of the information contained herein may be reproduced, disclosed to others or used in any purpose other then for the prpose it has been provided without theprior writen permission of Axopar Boats Oy

AXOPAR BRABUS MARINE

Axopar			
Boat	Sub-product code	32624 Product code	Project ID
22	DECK HARNESS	HL	
Boat model	Title	Loc	33 / 49 Sheet

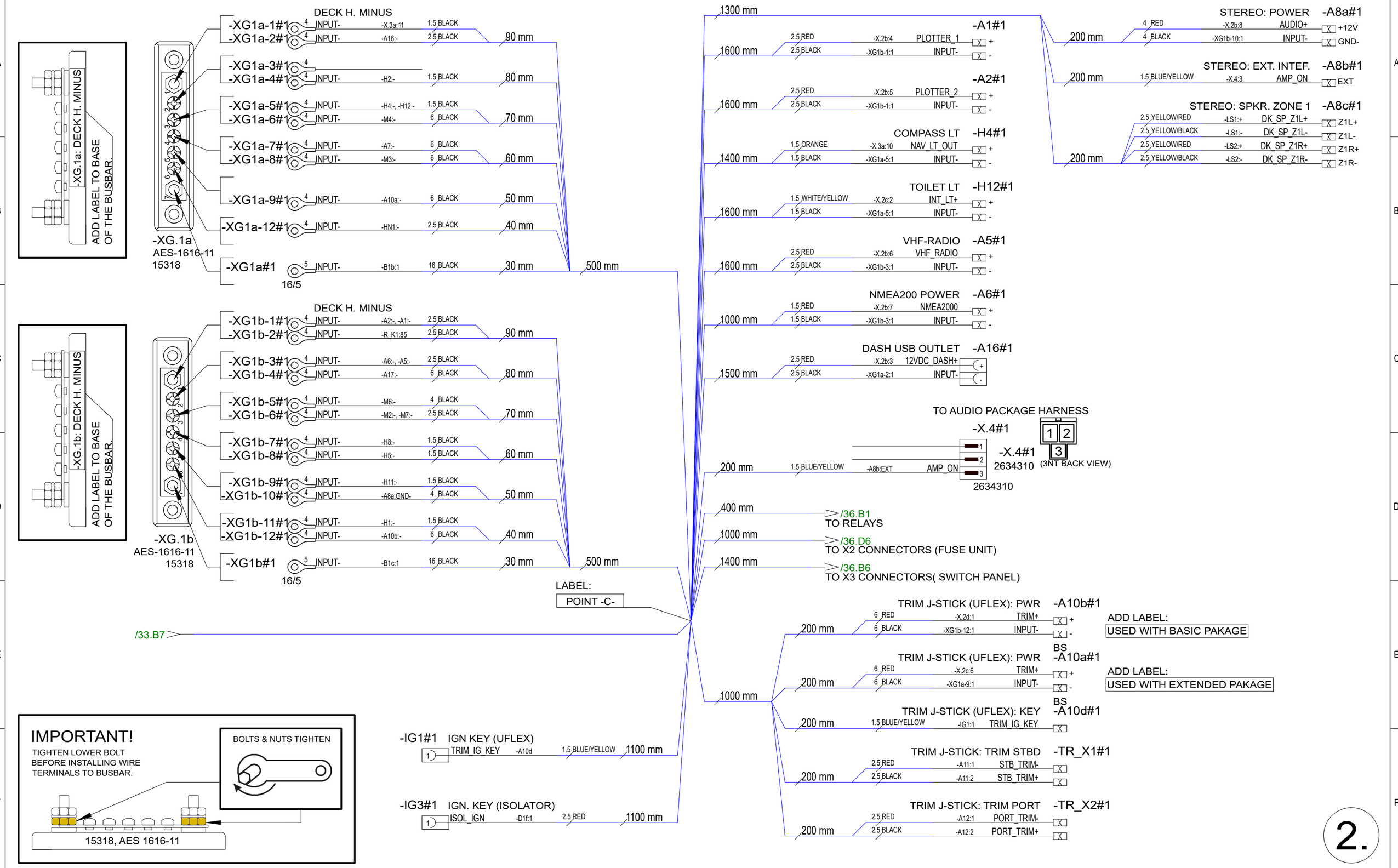

23.8.2021	PN	B4: ADDED -X.2c, -A10a2, -XG1b-12	Date	1.7.2020	Axopar			
02.09.2022	TT	B5: -T_X1, -TR_X1, -TR_X2 CONNECTORS CHANGED	Drawing by	TuM	Boat	Sub-product code	32624 Product code	Project ID
1.3.2024	PF	B6: 2005068; R_K3 & X.3c added, bilge pump wiring changed	Sheet rev.	6	22	DECK HARNESS	HL	34 / 49
Date of modification	Modified by	Description	Project rev.	B	Boat model	Title	Loc	Sheet

This document and all the information contained in it is proprietary and confidential information of Axopar Boats Oy. Neither this document nor any of the information contained herein may be reproduced, disclosed to others or used in any purpose other then for the prpose it has been provided without theprior writen permission of Axopar Boats Oy

AXOPAR BRABUS MARINE

3.

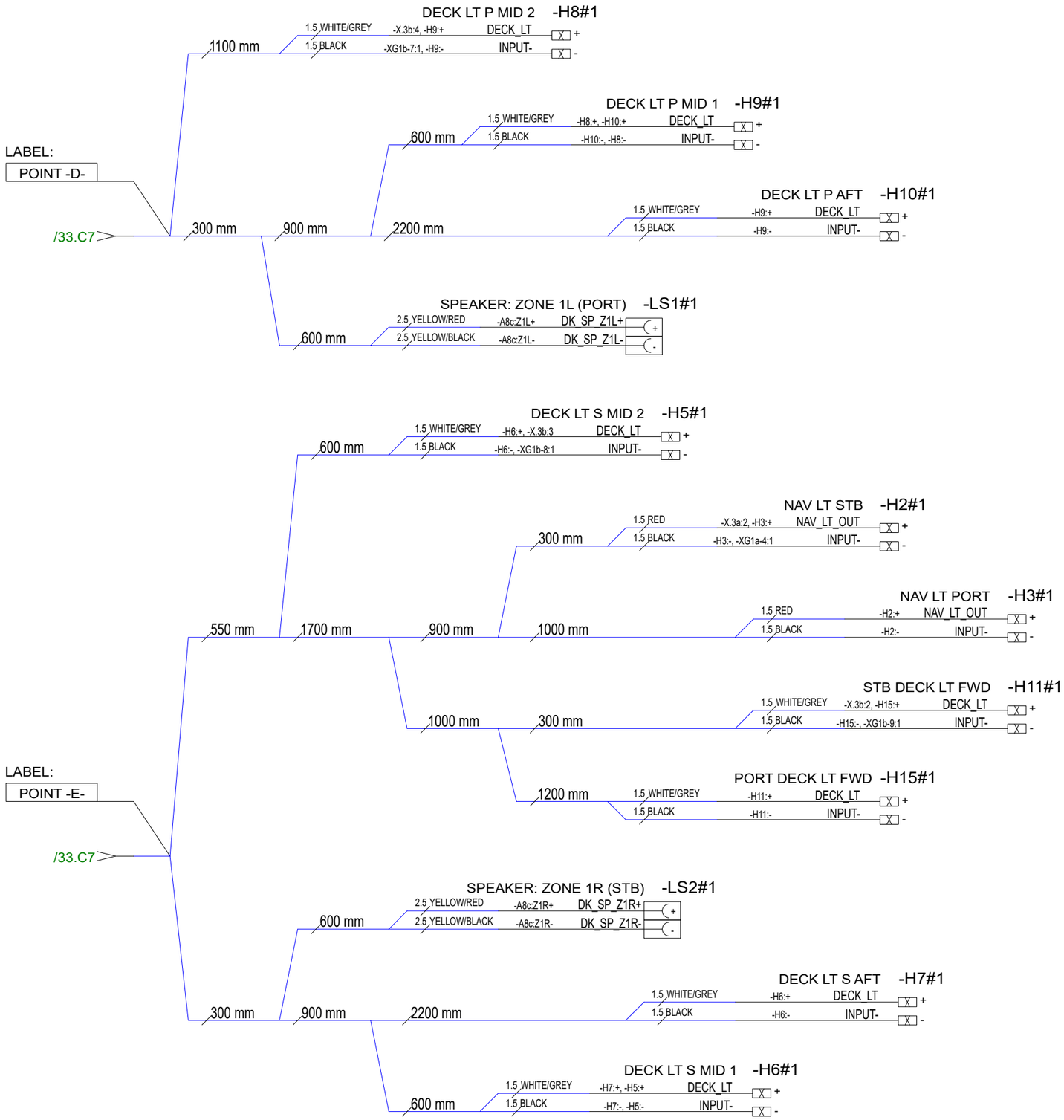

23.8.2021	PN	B4: ADDED -X.2c, -A10a2, -XG1b-12	Date	1.7.2020	This document and all the information contained in it is proprietary and confidential information of Axopar Boats Oy. Neither this document nor any of the information contained herein may be reproduced, disclosed to others or used in any purpose other then for the prpose it has been provided without theprior writen permission of Axopar Boats Oy	Axopar		
02.09.2022	TT	B5: -T_X1, -TR_X1, -TR_X2 CONNECTORS CHANGED	Drawing by	TuM		Boat	Sub-product code	32624 Product code	Project ID
1.3.2024	PF	B6: 2005068; R_K3 & X.3c added, bilge pump wiring changed	Sheet rev.	6	AXOPAR / BRABUS MARINE	22	DECK HARNESS	HL	35 / 49
Date of modification	Modified by	Description	Project rev.	B		Boat model	Title	Loc	Sheet

4.

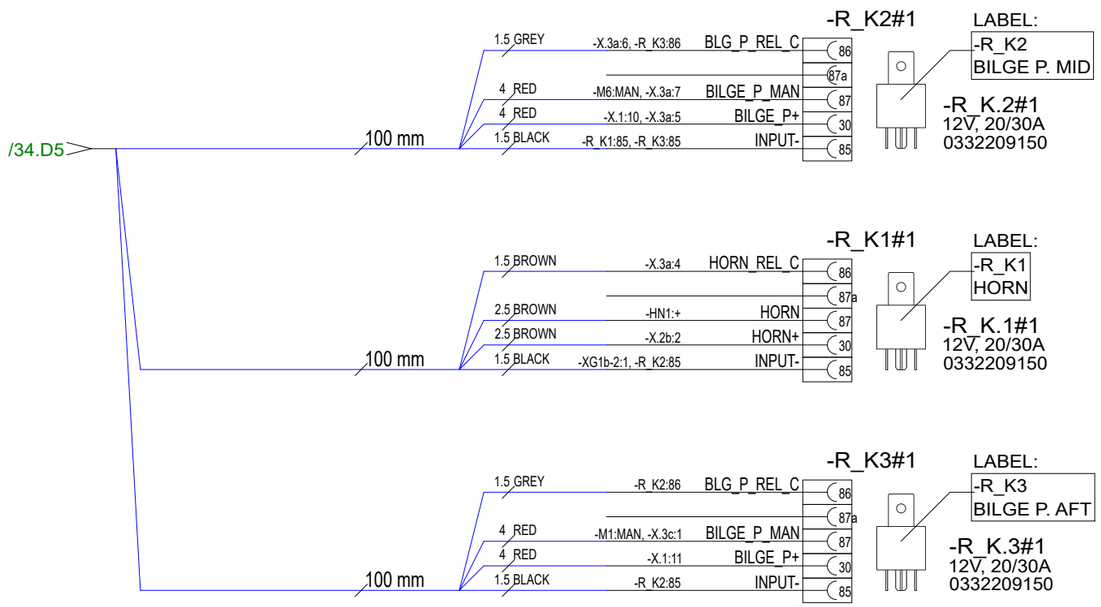

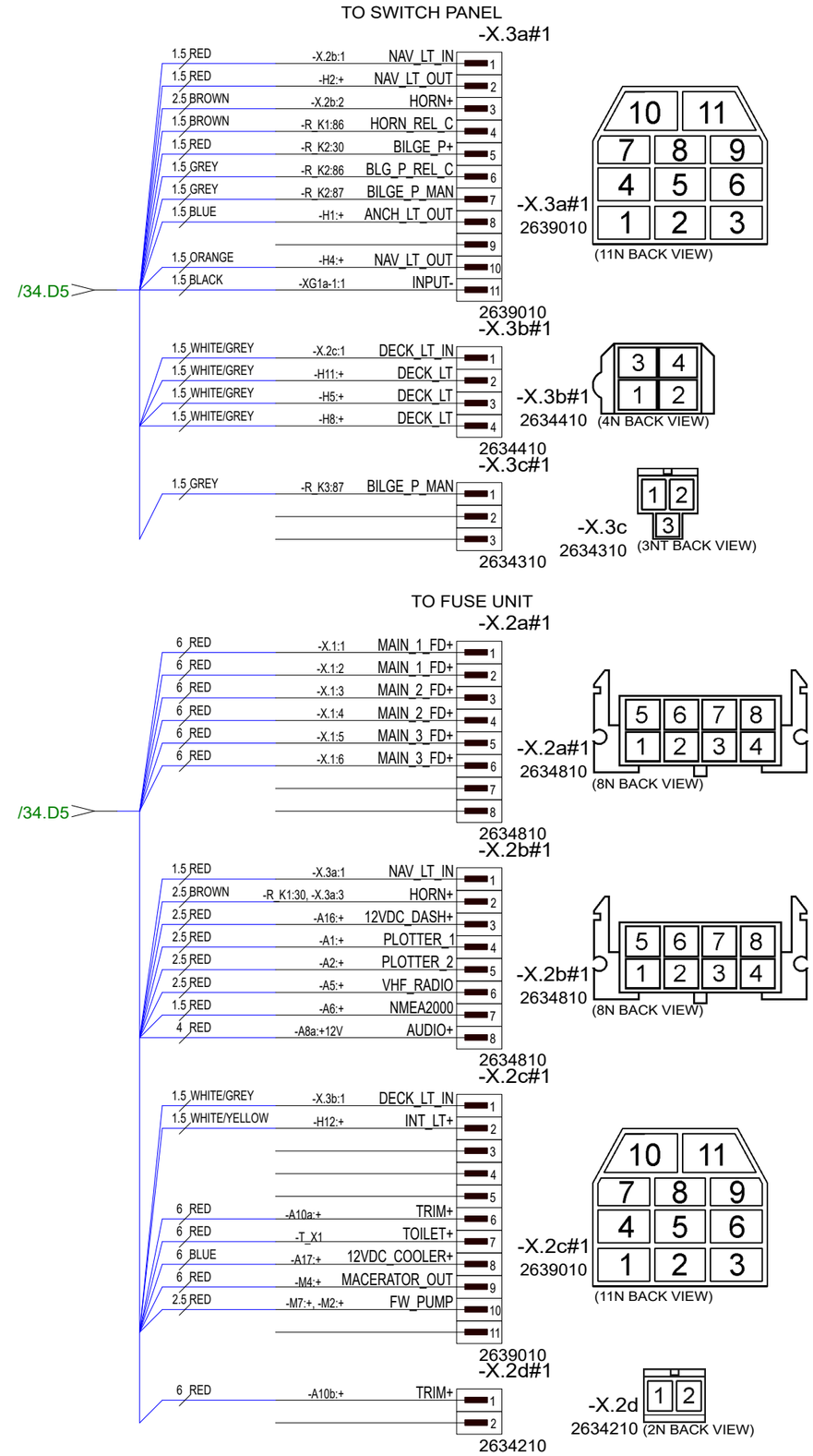

23.8.2021	PN	B4: ADDED -X.2c, -A10a2, -XG1b-12	Date	1.7.2020	This document and all the information contained in it is proprietary and confidential information of Axopar Boats Oy. Neither this document nor any of the information contained herein may be reproduced, disclosed to others or used in any purpose other then for the prpose it has been provided without theprior writen permission of Axopar Boats Oy	Axopar Boat	Sub-product code	32624 Product code	Project ID
02.09.2022	TT	B5: -T_X1, -TR_X1, -TR_X2 CONNECTORS CHANGED	Drawing by	TuM					
1.3.2024	PF	B6: 2005068; R_K3 & X.3c added, bilge pump wiring changed	Sheet rev.	6	AXOPAR / BRABUS MARINE	22 Boat model	DECK HARNESS Title	HL Loc	36 / 49 Sheet
Date of modification	Modified by	Description	Project rev.	B					

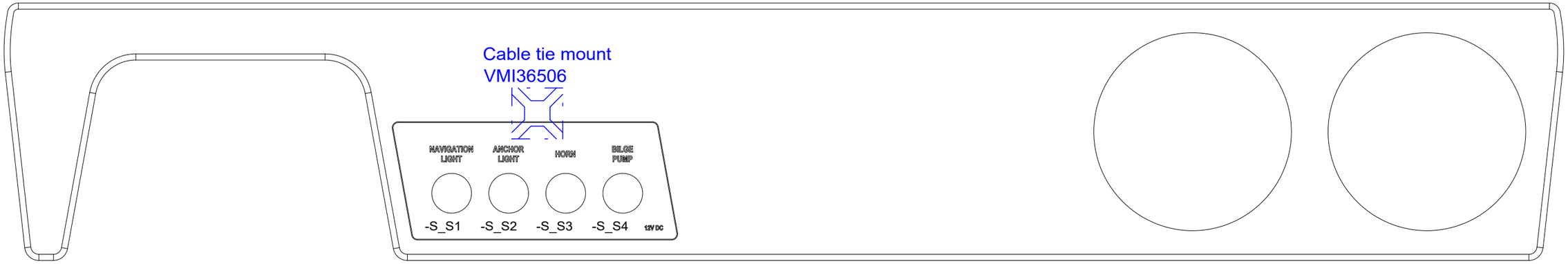

1. Install the Cable Tie Mount on the back of the panel, using double-sided tape attached. As in the picture. (Clean the panel surface first.)
2. Attach the harness to the mount with the cable tie.
3. Make sure that the wires coming from the switches are not tight!

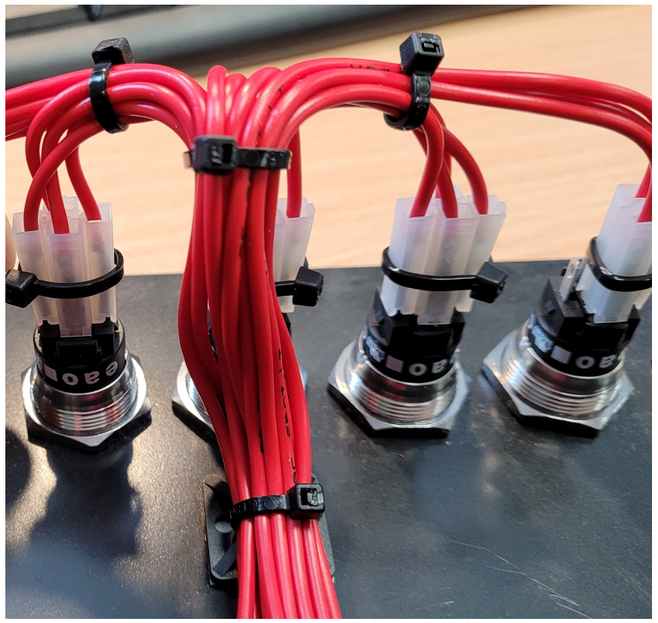

NOTICE!
VERIFY THAT ALL CABLES HAVE MARKINGS SHOWN IN EXAMPLE BELOW.
EXEMPTION:
ALL <500mm WIRES AND BLACK WIRES THIS MARKING IS NOT NEEDED.

R2 ISO 6722 100V AWG16 +100 C

MARKING
CABLE

EXAMPLE: RED 1,5mm2 WIRE MARKINGS.

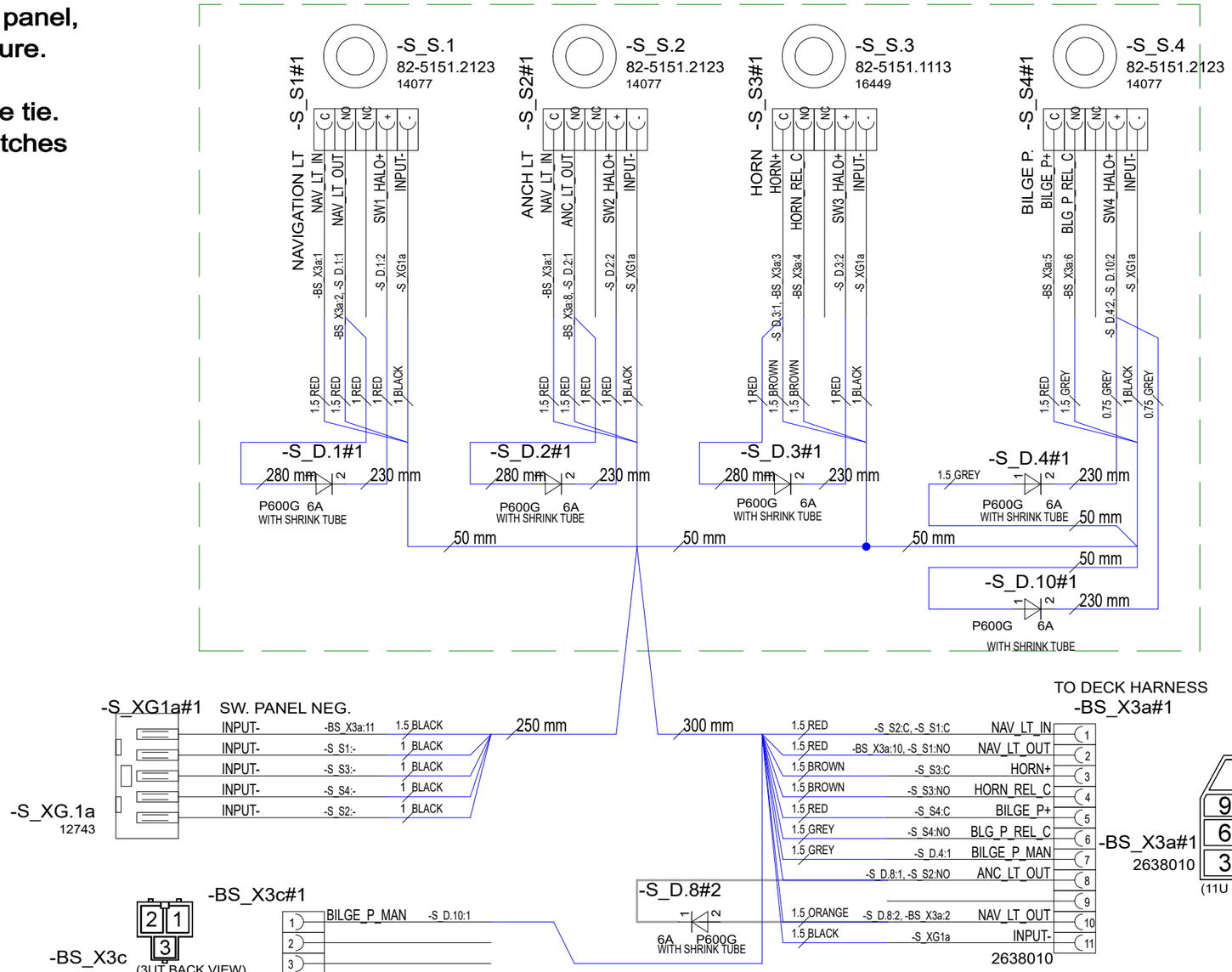

1.3.2024	PF	B4: 2005068; S_D.10 & BS_X3c added	Date	3.7.2020	This document and all the information contained in it is proprietary and confidential information of Axopar Boats Oy. Neither this document nor any of the information contained herein may be reproduced, disclosed to others or used in any purpose other then for the prpose it has been provided without theprior writen permission of Axopar Boats Oy	Axopar	SEE EXP VIEW	32625
22.12.2020	AR	B2: PANEL CHANGED, ANCHOR LT ADDED	Drawing by	TuM		Boat	Sub-product code	Product code / Project ID
24.5.2021	PN	B3: D.1-D.4 & D.8 ADDED, S_R.1-S_R.4 REMOVED	Sheet rev.	4	AXOPAR / BRABUS MARINE	22	SWITCH PANEL BASIC	HL
Date of modification	Modified by	Description	Project rev.	B		Boat model	Title	Loc / 37 / 49 Sheet

EXP VIEW

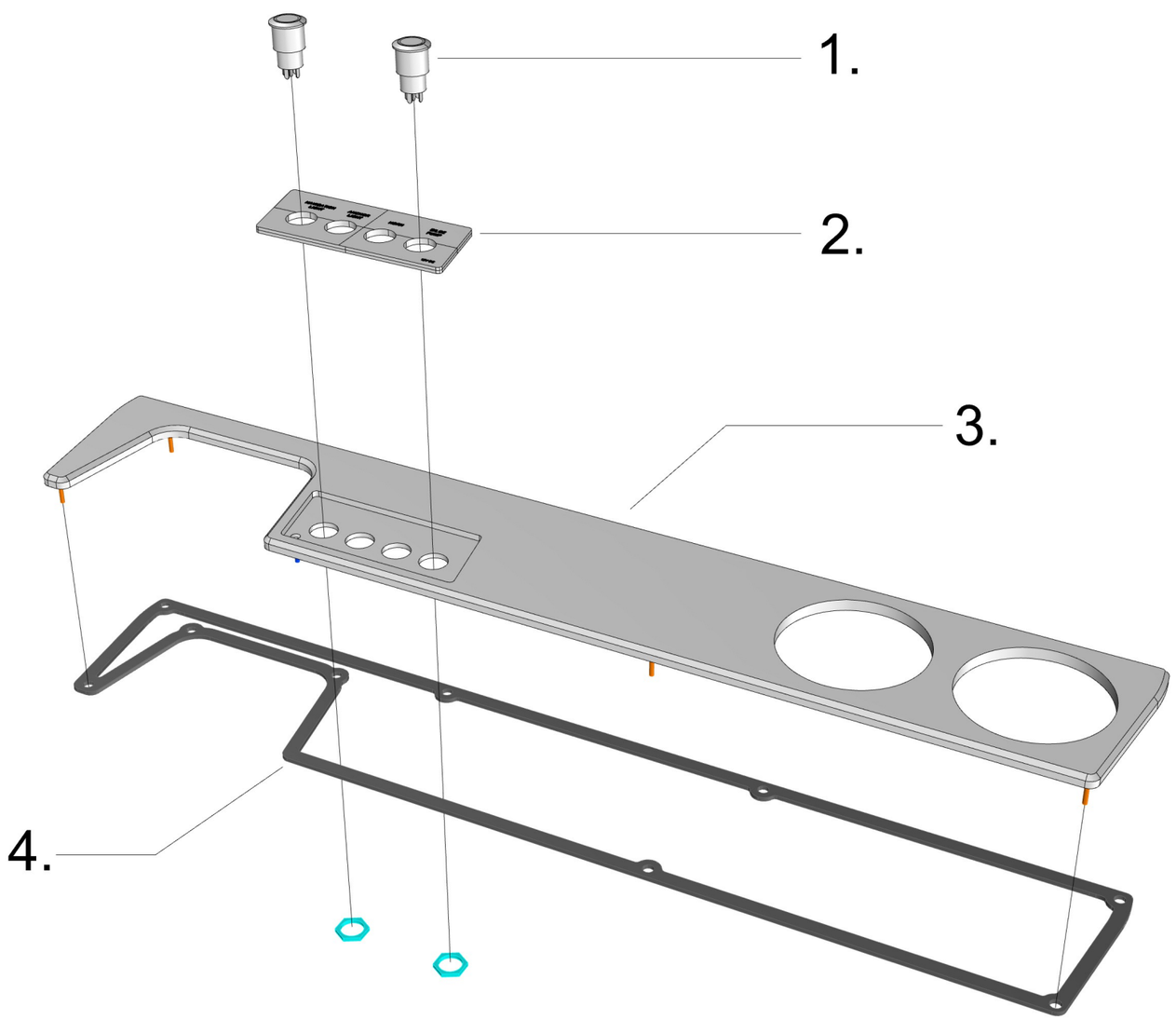

32625_AXOPAR_22_SWITCH_PANEL_BASIC

1. 4pcs SWITCH (AS IN DIAGRAM)

2. 1pc 32713_AXOPAR_22_SWITCH_PANEL_ACRYLIC_BASIC
ATTACH TO THE RECESS WITH 21119 MS-POLYMER BLACK GLUE AND APPLY APPROX 3mm WIDE SEAM AROUND AT BOTTOM OF RECESS.

3. 1pc 32712_AXOPAR_22_SWITCH_PANEL_BASE_BASIC

4. 1pc 32711_AXOPAR_22_SWITCH_PANEL_GASKET

JS / 22.6.2020

Date of modification	Modified by	Description
1.3.2024	PF	B4: 2005068; S_D.10 & BS_X3c added
22.12.2020	AR	B2: PANEL CHANGED, ANCHOR LT ADDED
24.5.2021	PN	B3: D.1-D.4 & D.8 ADDED, S_R.1-S_R.4 REMOVED

Date	3.7.2020
Drawing by	TuM
Sheet rev.	4
Project rev.	B

This document and all the information contained in it is proprietary and confidential information of Axopar Boats Oy. Neither this document nor any of the information contained herein may be reproduced, disclosed to others or used in any purpose other then for the prpose it has been provided without theprior writen permission of Axopar Boats Oy

AXOPAR BRABUS MARINE

Axopar Boat	SEE EXP VIEW Sub-product code	32625 Product code	Project ID
22 Boat model	SWITCH PANEL BASIC Title	HL Loc	38 / 49 Sheet

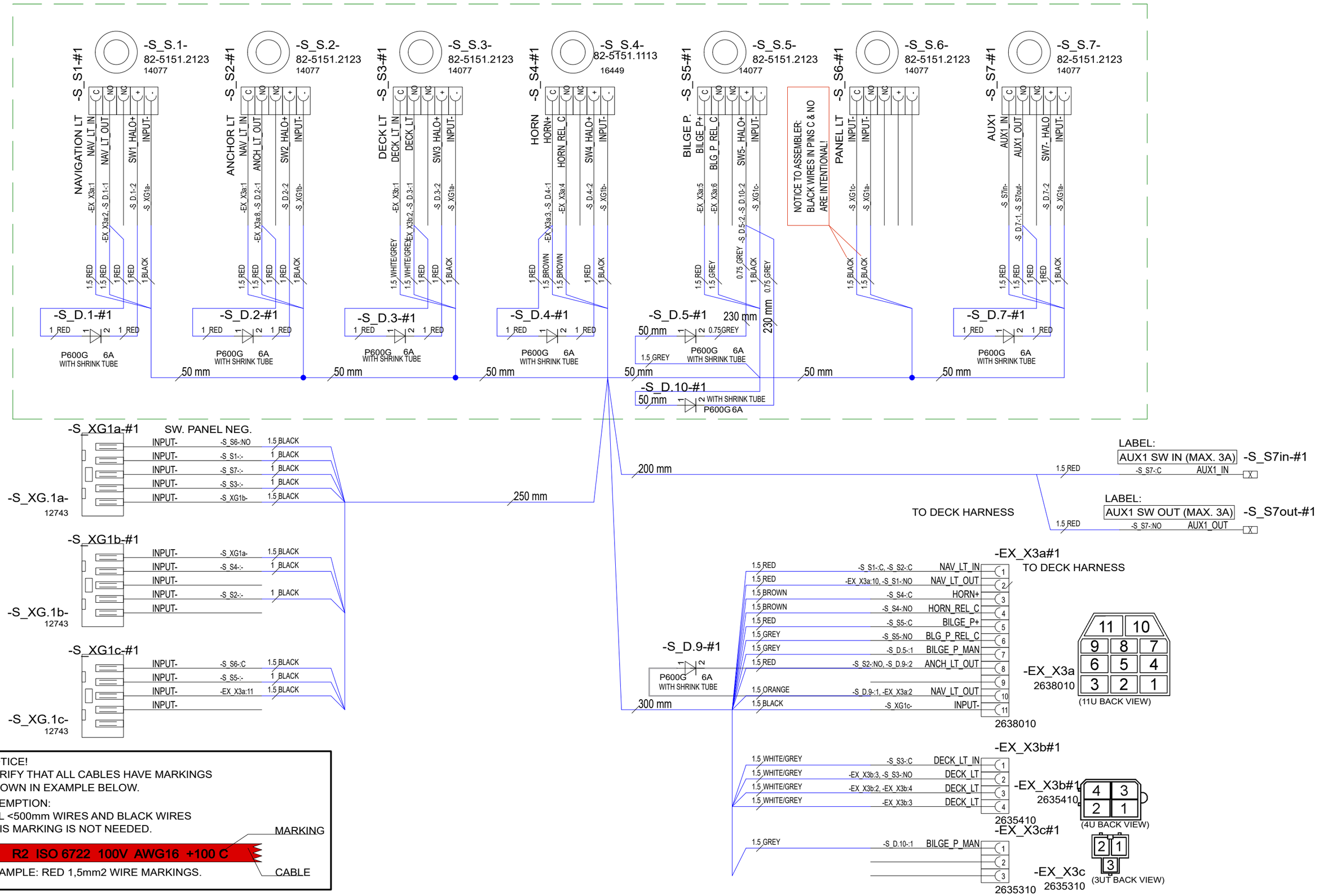

NOTICE!
VERIFY THAT ALL CABLES HAVE MARKINGS
SHOWN IN EXAMPLE BELOW.
EXEMPTION:
ALL <500mm WIRES AND BLACK WIRES
THIS MARKING IS NOT NEEDED.

R2 ISO 6722 100V AWG16 +100 C

MARKING

CABLE

EXAMPLE: RED 1,5mm2 WIRE MARKINGS.

Date of modification	Modified by	Description
1.3.2024	PF	B4: 2005068; S_D.10- & EX_X3c added
22.12.2020	AR	B2: PANEL CHANGED, ANCHOR LT. ADDED
24.5.2021	PN	B3: D.1-D.5,D.7 & D.9 ADDED, S_R.1-S_R.5&R_S.7, S_XG1c, REMOVED

Date	3.7.2020
Drawing by	TuM
Sheet rev.	4
Project rev.	B

This document and all the information contained in it is proprietary and confidential information of Axopar Boats Oy. Neither this document nor any of the information contained herein may be reproduced, disclosed to others or used in any purpose other then for the prpose it has been provided without theprior writen permission of Axopar Boats Oy

AXOPAR BRABUS MARINE

Axopar Boat	SEE EXP VIEW Sub-product code	32626 Product code	Project ID
22 Boat model	SWITCH PANEL EXTENDED Title	HL Loc	39 / 49 Sheet

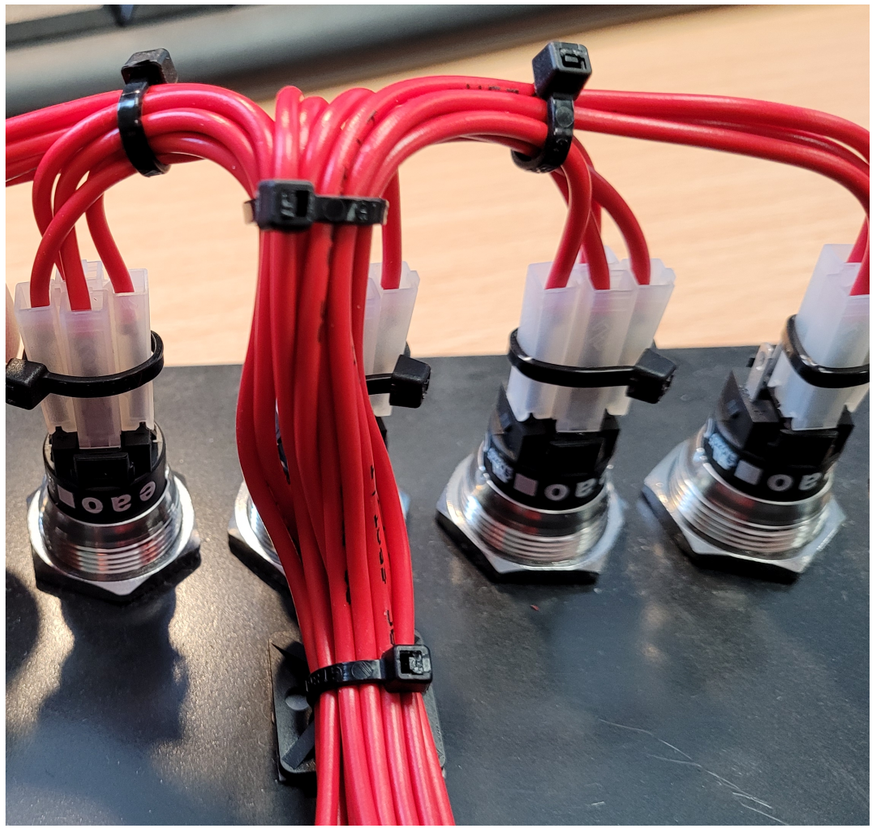

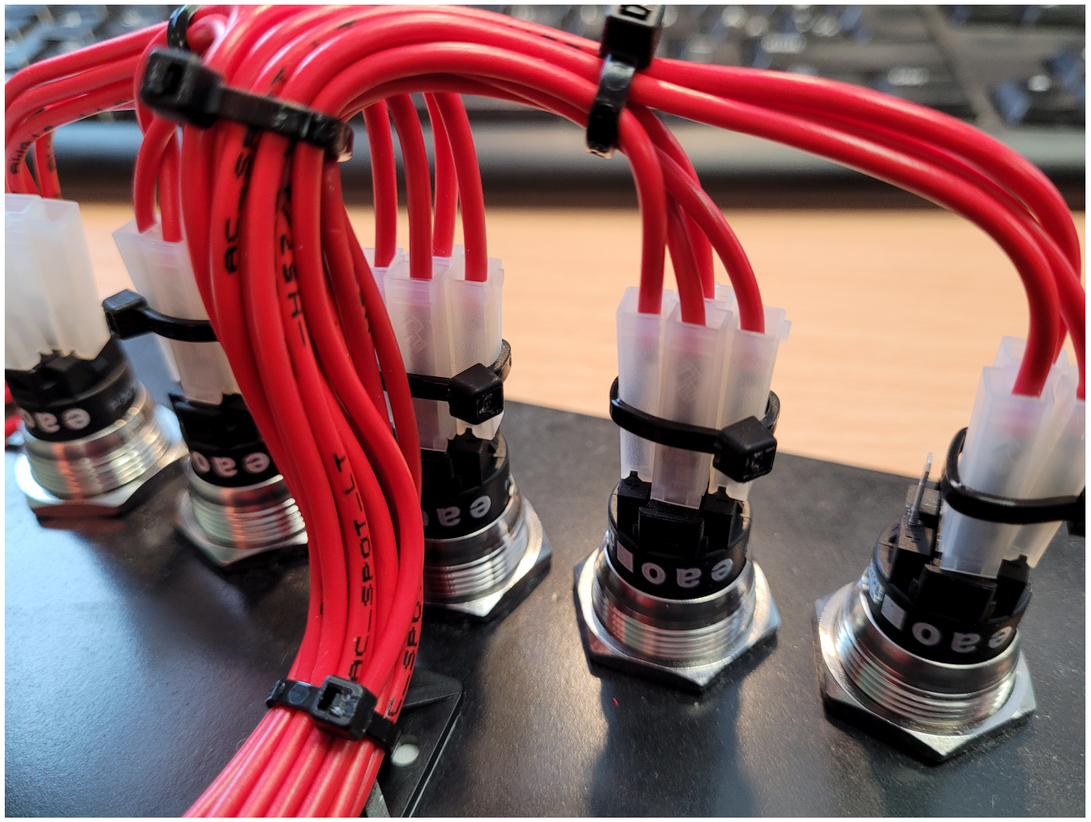

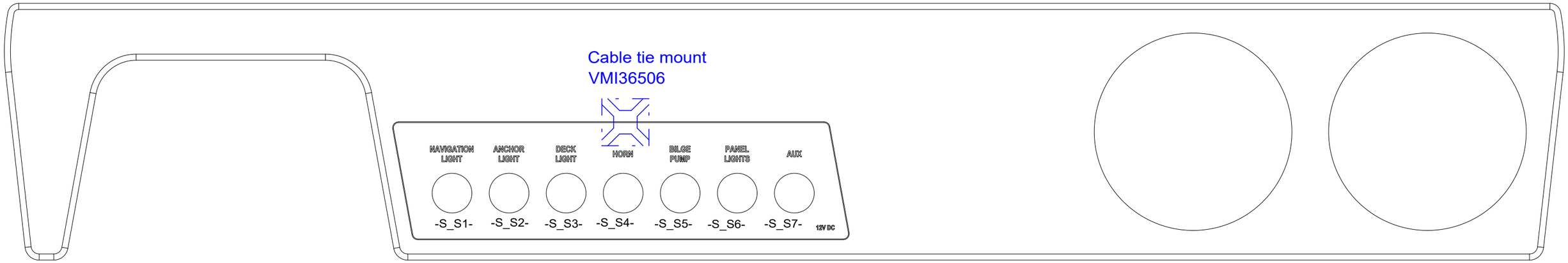

1. Install the Cable Tie Mount on the back of the panel, using double-sided tape attached. As in the pictures. (Clean the panel surface first.)
2. Attach the harness to the mount with the cable tie.
3. Make sure that the wires coming from the switches are not tight!

Date of modification	Modified by	Description
1.3.2024	PF	B4: 2005068; S_D.10- & EX_X3c added
22.12.2020	AR	B2: PANEL CHANGED, ANCHOR LT. ADDED
24.5.2021	PN	B3: D.1-D.5,D.7 & D.9 ADDED, S_R.1-S_R.5&R_S.7, S_XG1c, REMOVED

Date	3.7.2020
Drawing by	TuM
Sheet rev.	4
Project rev.	B

This document and all the information contained in it is proprietary and confidential information of Axopar Boats Oy. Neither this document nor any of the information contained herein may be reproduced, disclosed to others or used in any purpose other then for the prpose it has been provided without theprior writen permission of Axopar Boats Oy

AXOPAR BRABUS MARINE

Axopar Boat	SEE EXP VIEW Sub-product code	32626 Product code	Project ID
22 Boat model	SWITCH PANEL EXTENDED Title	HL Loc	40 / 49 Sheet

EXP VIEW

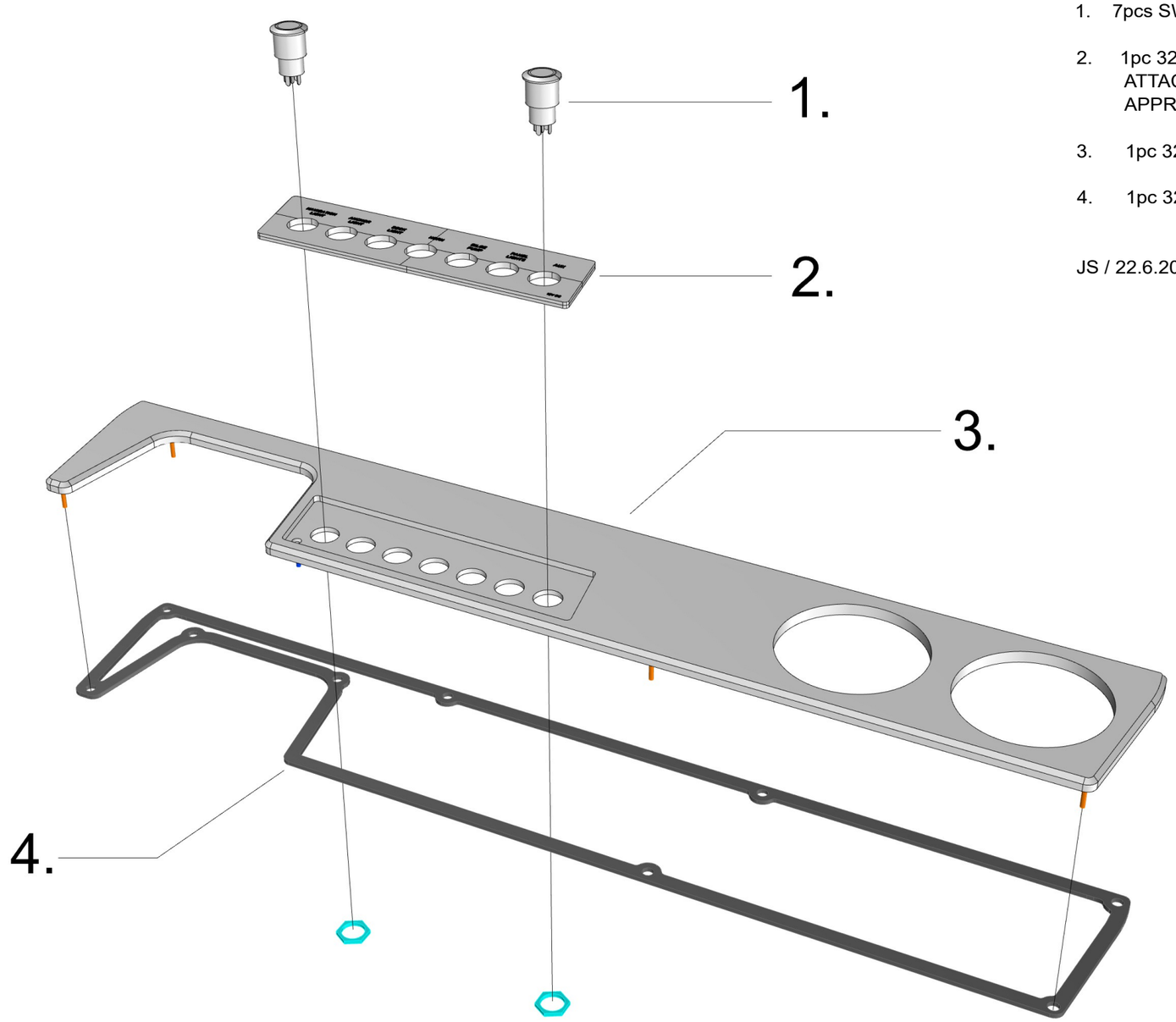

32626_AXOPAR_22_SWITCH_PANEL_EXTENDED

1. 7pcs SWITCH (AS IN DIAGRAM)

2. 1pc 32710_AXOPAR_22_SWITCH_PANEL_ACRYLIC_EXTENDED
ATTACH TO THE RECESS WITH 21119 MS-POLYMER BLACK GLUE AND APPLY APPROX 3mm WIDE SEAM AROUND AT BOTTOM OF RECESS.

3. 1pc 32709_AXOPAR_22_SWITCH_PANEL_BASE_EXTENDED

4. 1pc 32711_AXOPAR_22_SWITCH_PANEL_GASKET

JS / 22.6.2020

Date of modification	Modified by	Description
1.3.2024	PF	B4: 2005068; S_D.10- & EX_X3c added
22.12.2020	AR	B2: PANEL CHANGED, ANCHOR LT. ADDED
24.5.2021	PN	B3: D.1-D.5,D.7 & D.9 ADDED, S_R.1-S_R.5&R_S.7, S_XG1c, REMOVED

Date	3.7.2020
Drawing by	TuM
Sheet rev.	4
Project rev.	B

This document and all the information contained in it is proprietary and confidential information of Axopar Boats Oy. Neither this document nor any of the information contained herein may be reproduced, disclosed to others or used in any purpose other then for the prpose it has been provided without theprior writen permission of Axopar Boats Oy

Axopar Boat	SEE EXP VIEW Sub-product code	32626 Product code	Project ID
22 Boat model	SWITCH PANEL EXTENDED Title	HL Loc	41/ 49 Sheet

3760 COPPER BAR ANGLE TYPE
M10x30 BOLT
M10 NUT
M10 SPRING WASHER

NOTICE!

ADD LABELS TO BEHIND OF PANEL.

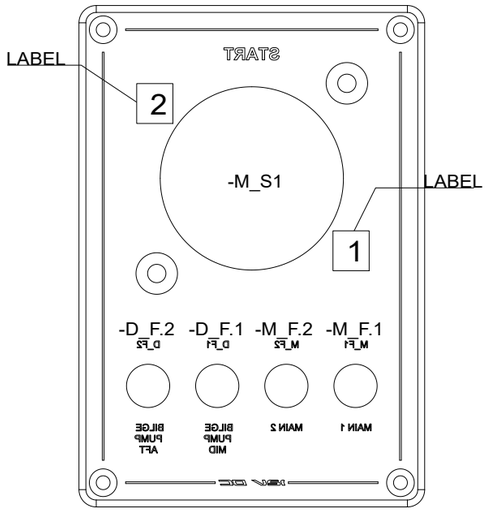

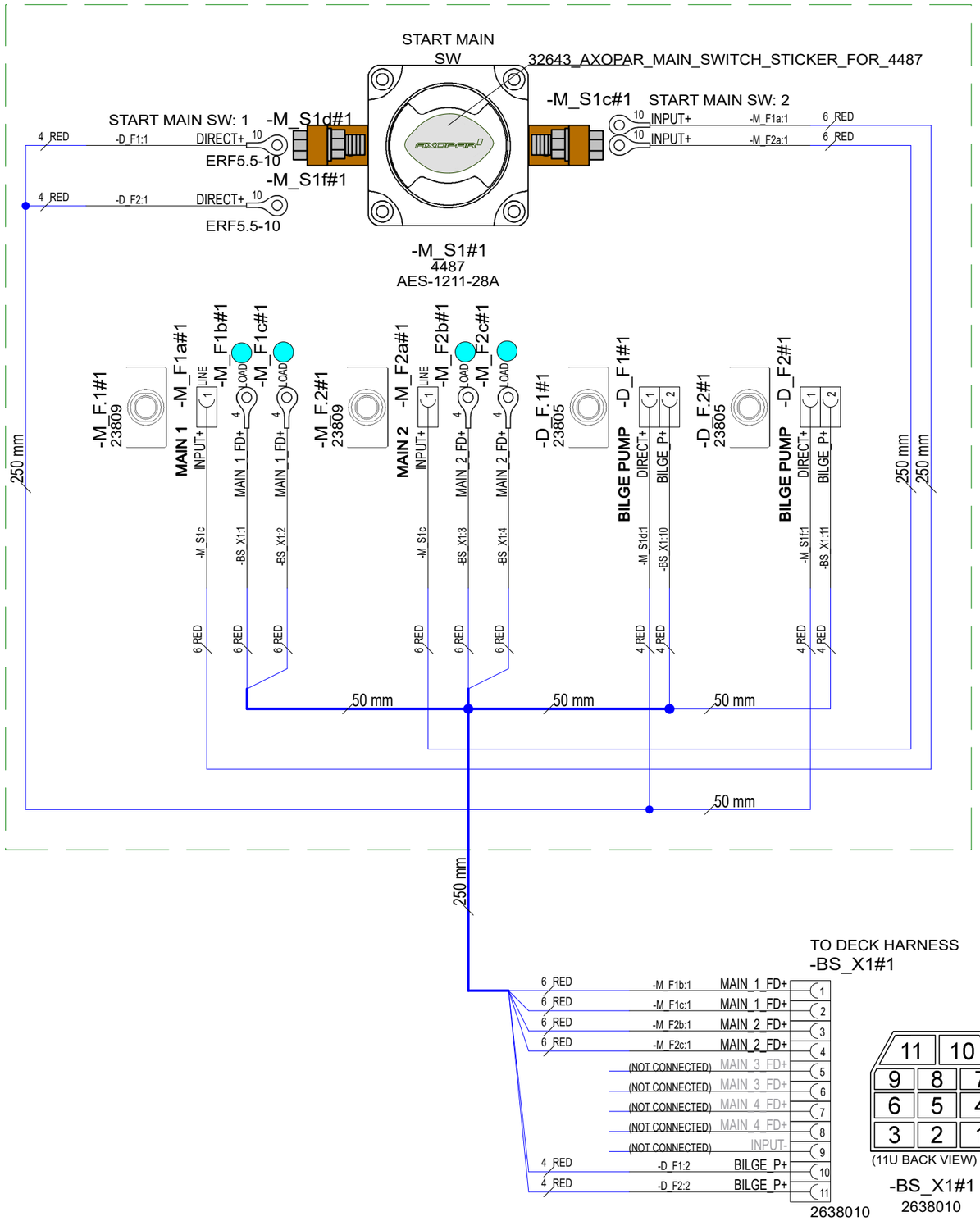

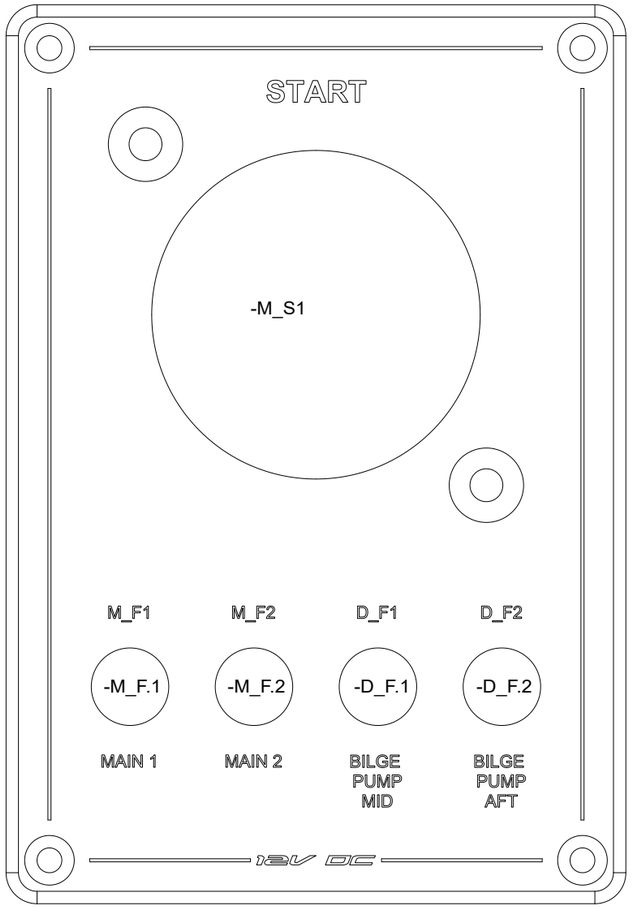

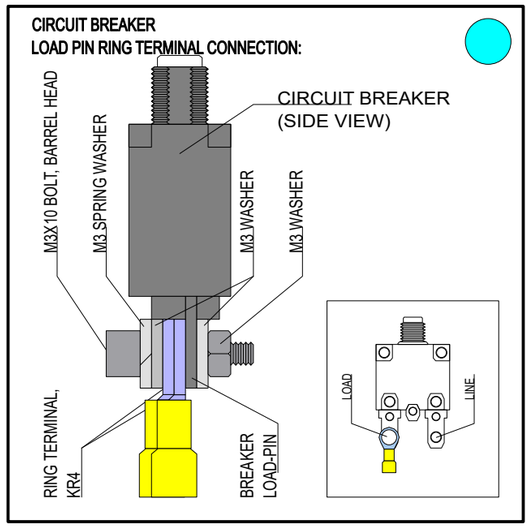

NOTICE!
VERIFY THAT ALL CABLES HAVE MARKINGS SHOWN IN EXAMPLE BELOW.
EXEMPTION:
ALL <500mm WIRES AND BLACK WIRES THIS MARKING IS NOT NEEDED.

MARKING

R2 ISO 6722 100V AWG16 +100 C

CABLE

EXAMPLE: RED 1,5mm2 WIRE MARKINGS.

4.7.2020	TuM	A1: INTRODUCED DRAWING.	Date	3.7.2020	This document and all the information contained in it is proprietary and confidential information of Axopar Boats Oy. Neither this document nor any of the information contained herein may be reproduced, disclosed to others or used in any purpose other then for the prpose it has been provided without theprior writen permission of Axopar Boats Oy	Axopar	32689	32627
22.12.2020	AR	B1: NOT MODIFIED	Drawing by	TuM		Boat	Sub-product code	Product code / Project ID
1.3.3024	PF	B2: 2005068; D_F2 added	Sheet rev.	2	AXOPAR / BRABUS MARINE	22	MAIN SWITCH UNIT BASIC	HL
Date of modification	Modified by	Description	Project rev.	B		Boat model	Title	Loc / 42 / 49 Sheet

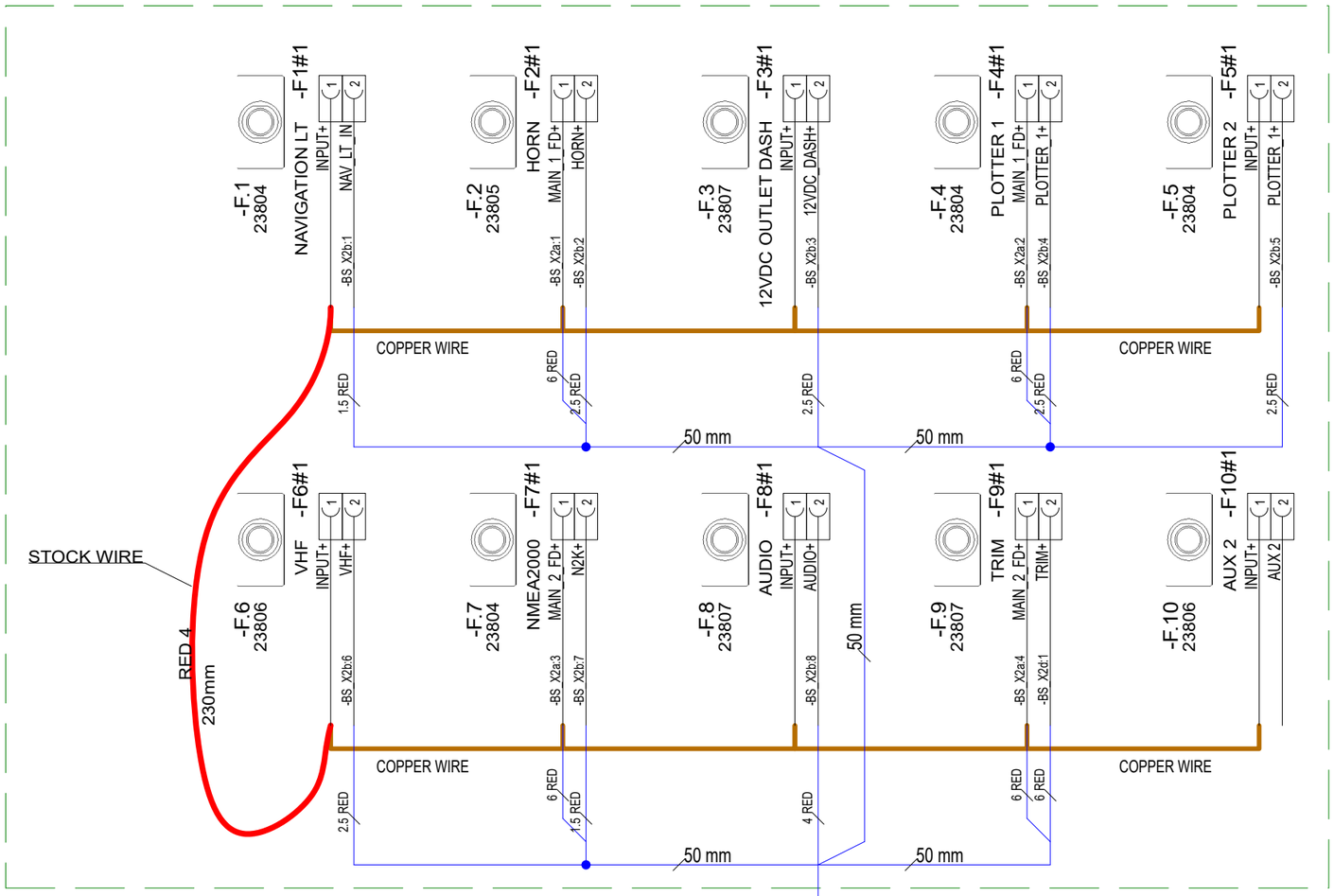

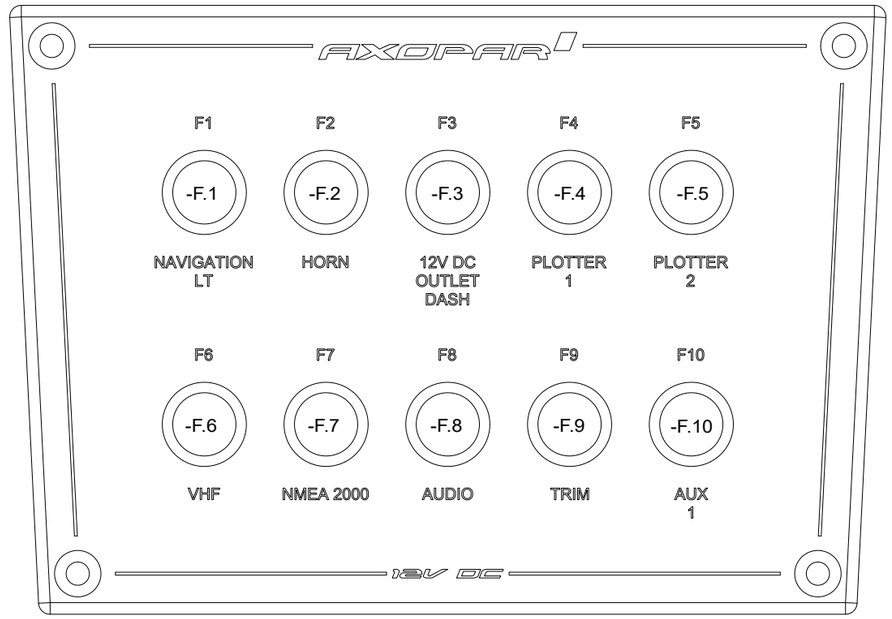

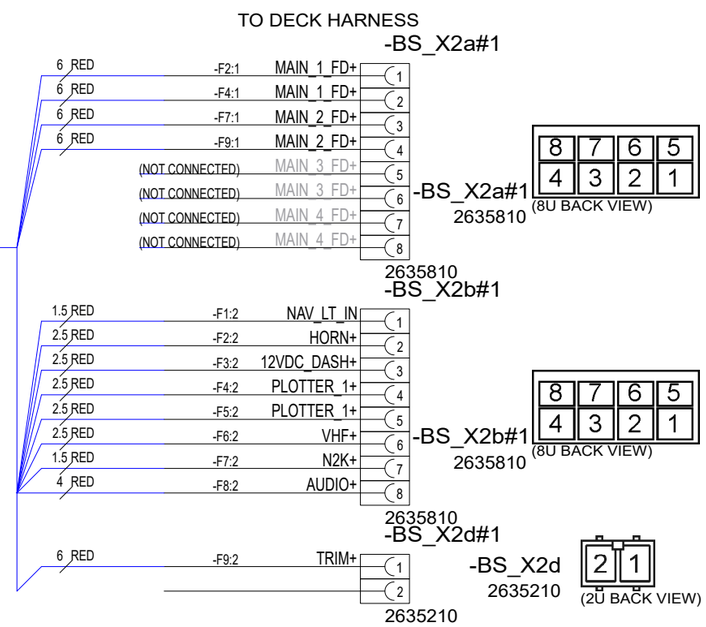

NOTICE!
VERIFY THAT ALL CABLES HAVE MARKINGS
SHOWN IN EXAMPLE BELOW.

EXEMPTION:
ALL <500mm WIRES AND BLACK WIRES
THIS MARKING IS NOT NEEDED.

MARKING

R2 ISO 6722 100V AWG16 +100 C

CABLE

EXAMPLE: RED 1,5mm2 WIRE MARKINGS.

Date of modification	Modified by	Description
3.7.2020	TuM	A1: INTRODUCED DRAWING.
22.12.2020	AR	B1: NOT MODIFIED
23.8.2021	PN	B2: -F9.1 -> 15A, ADDED -BS_X2d

Date	3.7.2020
Drawing by	TuM
Sheet rev.	2
Project rev.	B

This document and all the information contained in it is proprietary and confidential information of Axopar Boats Oy. Neither this document nor any of the information contained herein may be reproduced, disclosed to others or used in any purpose other then for the prpose it has been provided without theprior writen permission of Axopar Boats Oy

AXOPAR BRABUS MARINE

Axopar Boat	32687 Sub-product code	32629 Product code	Project ID
22 Boat model	FUSE UNIT BASIC Title	HL Loc	43 / 49 Sheet

NOTICE!
VERIFY THAT ALL CABLES HAVE MARKINGS
SHOWN IN EXAMPLE BELOW.
EXEMPTION:
ALL <500mm WIRES AND BLACK WIRES
THIS MARKING IS NOT NEEDED.

MARKING

R2 ISO 6722 100V AWG16 +100 C

CABLE

EXAMPLE: RED 1,5mm2 WIRE MARKINGS.

NOTICE!
BATTERY CABLES NEED TO ADD MARKINGS
SHOWN IN EXAMPLE BELOW. PRINTED EVERY 120mm.
EXEMPTION:
ALL BLACK WIRES
THIS MARKING IS NOT NEEDED.

MARKING

R2 ISO 6722 100V AWG3 +100 C

CABLE

EXAMPLE: RED 16mm2 WIRE MARKINGS.

MARKING SHOWN ABOVE ONLY TO CABLES LISTED BELOW.

	EQUIVALENCY:		
	mm2		AWG
LOOK FOR EQUIVALENT AWG SIZE FOR mm2	10 mm2	=	AWG8
AND ADD THIS TO CABLE MARKINGS.	16 mm2	=	AWG6
	25 mm2	=	AWG3
FOR EXAMPLE:	35 mm2	=	AWG2
CABLE SIZE IS 25mm2 --> MARKING AWG3.			

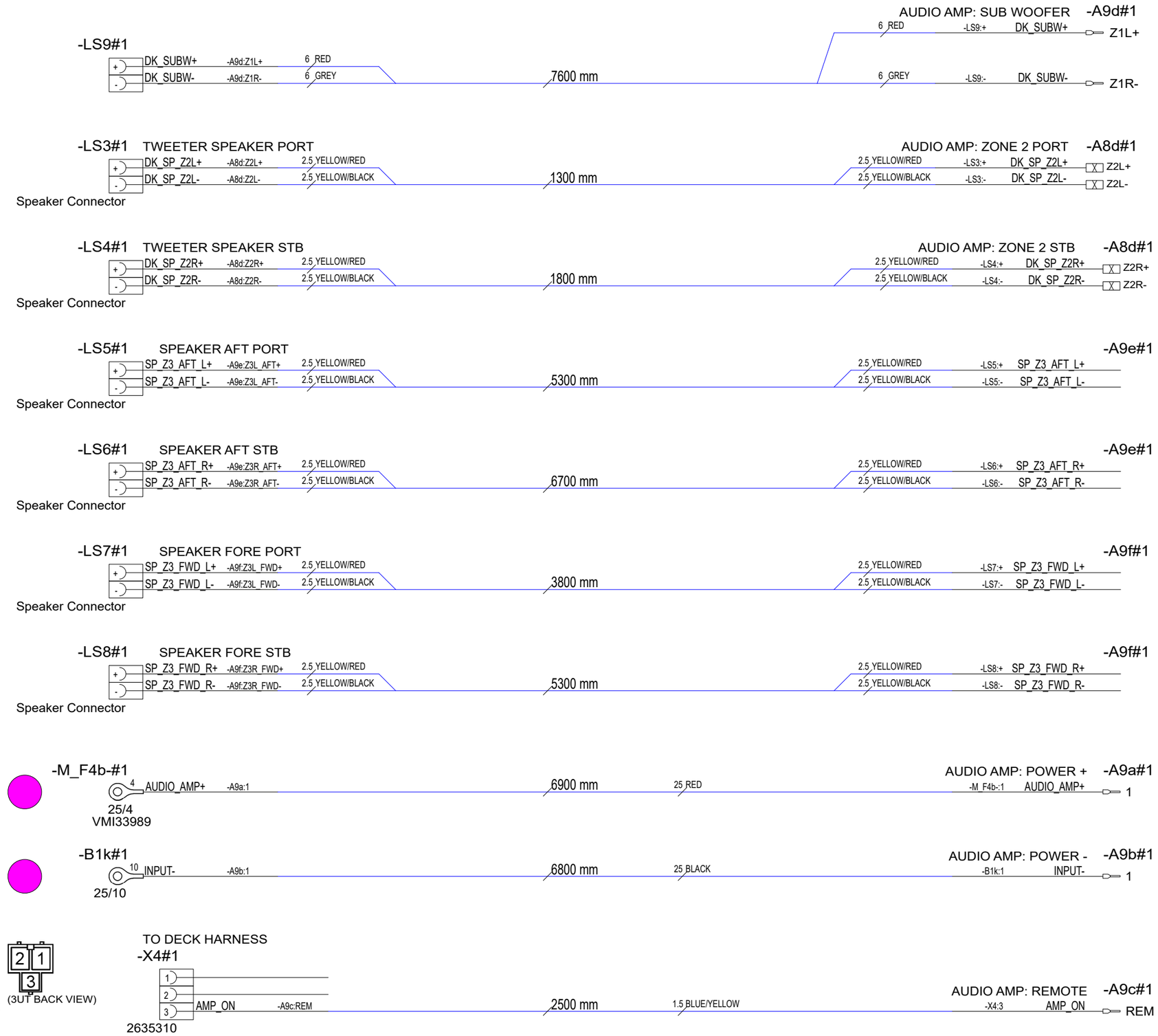

Date of modification	Modified by	Description
3.7.2020	TuM	A1: INTRODUCED DRAWING.
22.12.2020	AR	B2: AFT, FWD AND TWEETER SPEAKERS WIRING ADDED, POWER CABLES CHANGED

Date	2.7.2020
Drawing by	TuM
Sheet rev.	2
Project rev.	B

This document and all the information contained in it is proprietary and confidential information of Axopar Boats Oy. Neither this document nor any of the information contained herein may be reproduced, disclosed to others or used in any purpose other then for the prpose it has been provided without theprior writen permission of Axopar Boats Oy

AXOPAR BRABUS MARINE

Axopar		32631	
Boat	Sub-product code	Product code	Project ID
22	AUDIO PACKAGE HARNESS	HL	44 / 49
Boat model	Title	Loc	Sheet

NOTICE!
BATTERY CABLES NEED TO ADD MARKINGS
SHOWN IN EXAMPLE BELOW.

EXEMPTION:
ALL BLACK WIRES
THIS MARKING IS NOT NEEDED.

MARKING

RK90/115 750Vac/ 1000Vdc AWG0 GR90/115 C

CABLE

EXAMPLE: RED 50mm2 WIRE MARKINGS.

MARKING SHOWN ABOVE ONLY TO CABLES LISTED BELOW.

LOOK FOR EQUIVALENT AWG SIZE FOR mm2
AND ADD THIS TO CABLE MARKINGS.

FOR EXAMPLE:
CABLE SIZE IS 70mm2 --> MARKING AWG2/0.

EQUIVALENCY:

mm2		AWG
50 mm2	=	AWG0
70 mm2	=	AWG2/0
95 mm2	=	AWG3/0
120 mm2	=	250 kcmil

INCLUDED

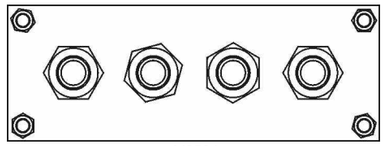

V2501

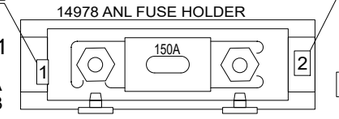

NOTICE! CABLES WITH STICKER

FOR EXAMPLE

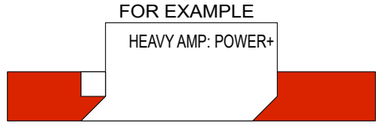

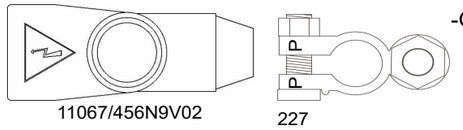

11067/456N9V02 227

INSULATOR FOR BATTERY TERMINAL WITH BOLT RED

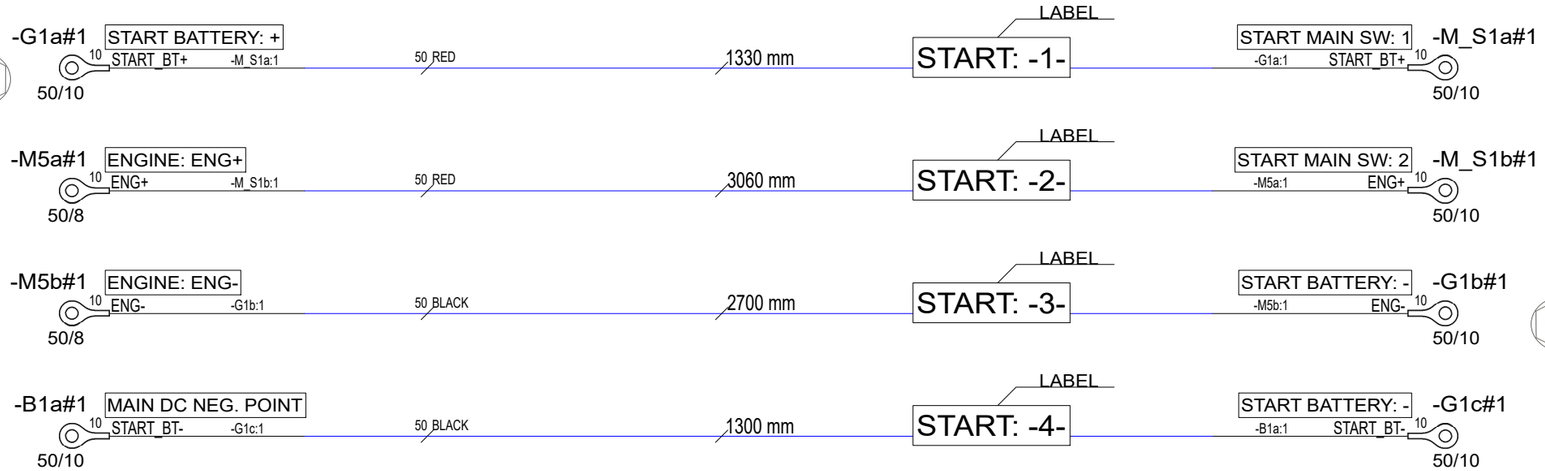

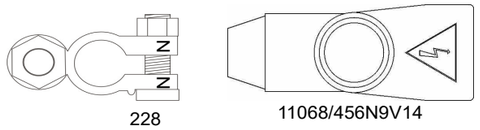

228 11068/456N9V14

INSULATOR FOR BATTERY TERMINAL WITH BOLT BLACK

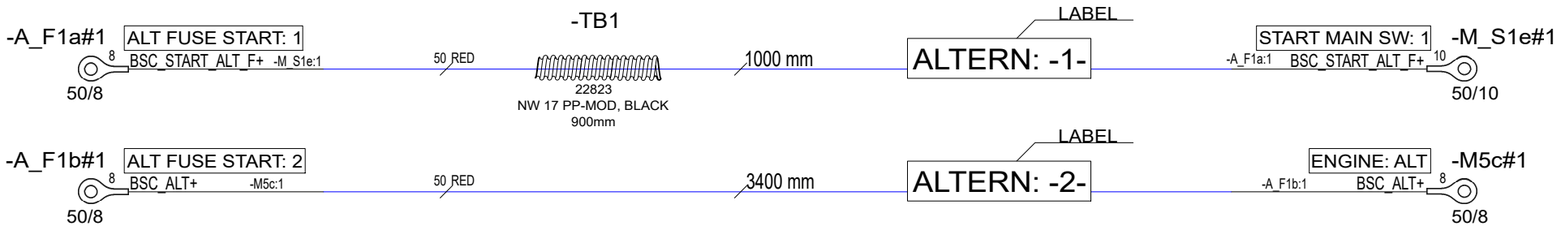

LABEL INSTRUCTIONS

NOTICE! PUT LABELS TO FUSE HOLDER
BASE - NOT TO COVER.

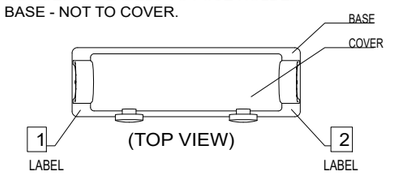

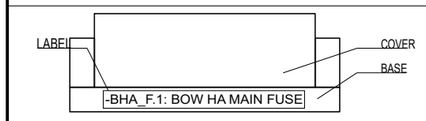

(SIDE VIEW)
(with cover)

Date of modification	Modified by	Description
3.7.2020	TuM	A1: INTRODUCED DRAWING.
22.12.2020	AR	B2: V2501 ADDED, SOME LENGTHS CHANGED, LABELS
26.02.2021	AR	B3: SOME LENGTHS CHANGED

Date	2.7.2020
Drawing by	TuM
Sheet rev.	3
Project rev.	B

This document and all the information contained in it is proprietary and confidential information of Axopar Boats Oy. Neither this document nor any of the information contained herein may be reproduced, disclosed to others or used in any purpose other then for the prpose it has been provided without theprior writen permission of Axopar Boats Oy

AXOPAR BRABUS MARINE

Axopar		32632	
Boat	Sub-product code	Product code	Project ID
22/25	SINGLE BATTERY CABLES BASIC	HL	45 / 49
Boat model	Title	Loc	Sheet

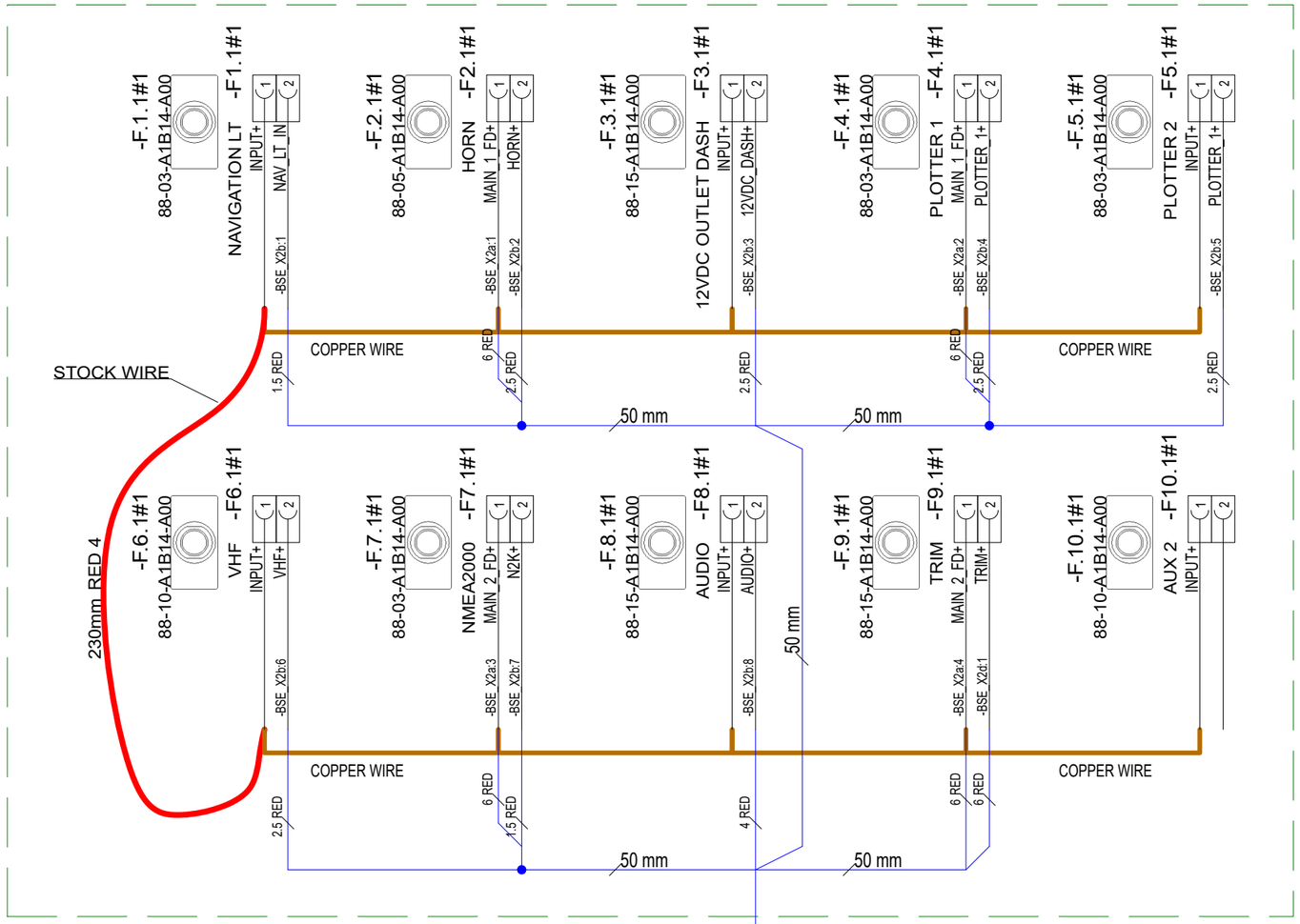

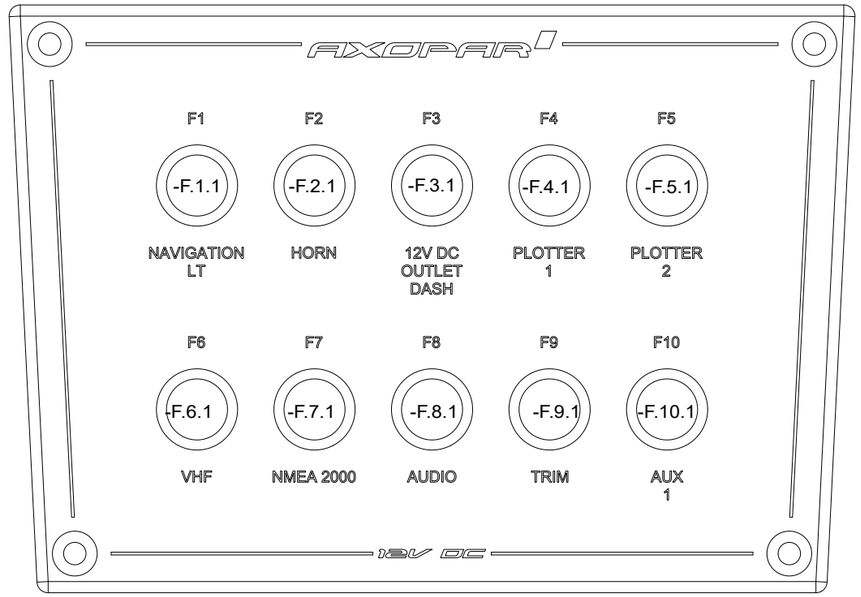

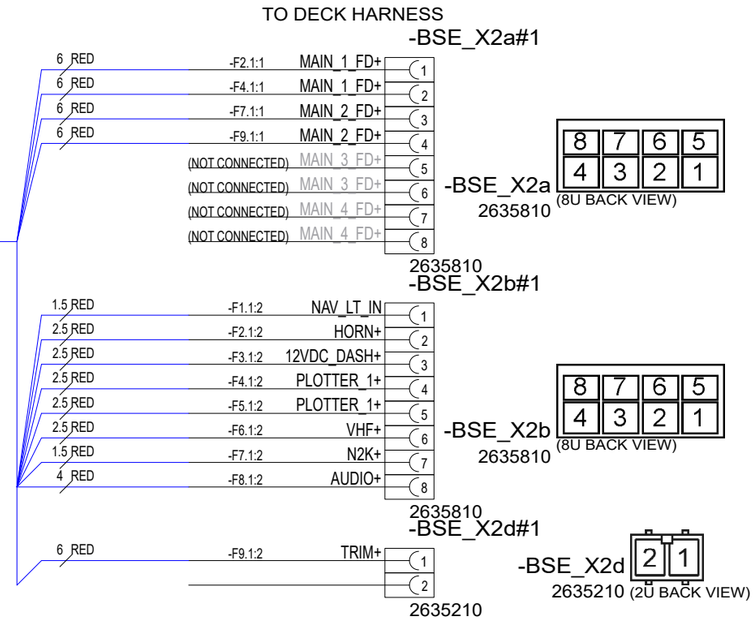

18.05.2021	TT	B1: INTRODUCED DRAWING	Date 18.05.2021	This document and all the information contained in it is proprietary and confidential information of Axopar Boats Oy. Neither this document nor any of the information contained herein may be reproduced, disclosed to others or used in any purpose other then for the prpose it has been provided without theprior writen permission of Axopar Boats Oy	Axopar	35002	34823	
23.8.2021	PN	B2: -F9.1 -> 15A, ADDED -BSE_X2d	Drawing by TT		Boat	Sub-product code	Product code	Project ID
			Sheet rev. 2	AXOPAR / BRABUS MARINE	22	FUSE UNIT BASIC EU	HL	46 / 49
Date of modification	Modified by	Description	Project rev. B		Boat model	Title	Loc	Sheet

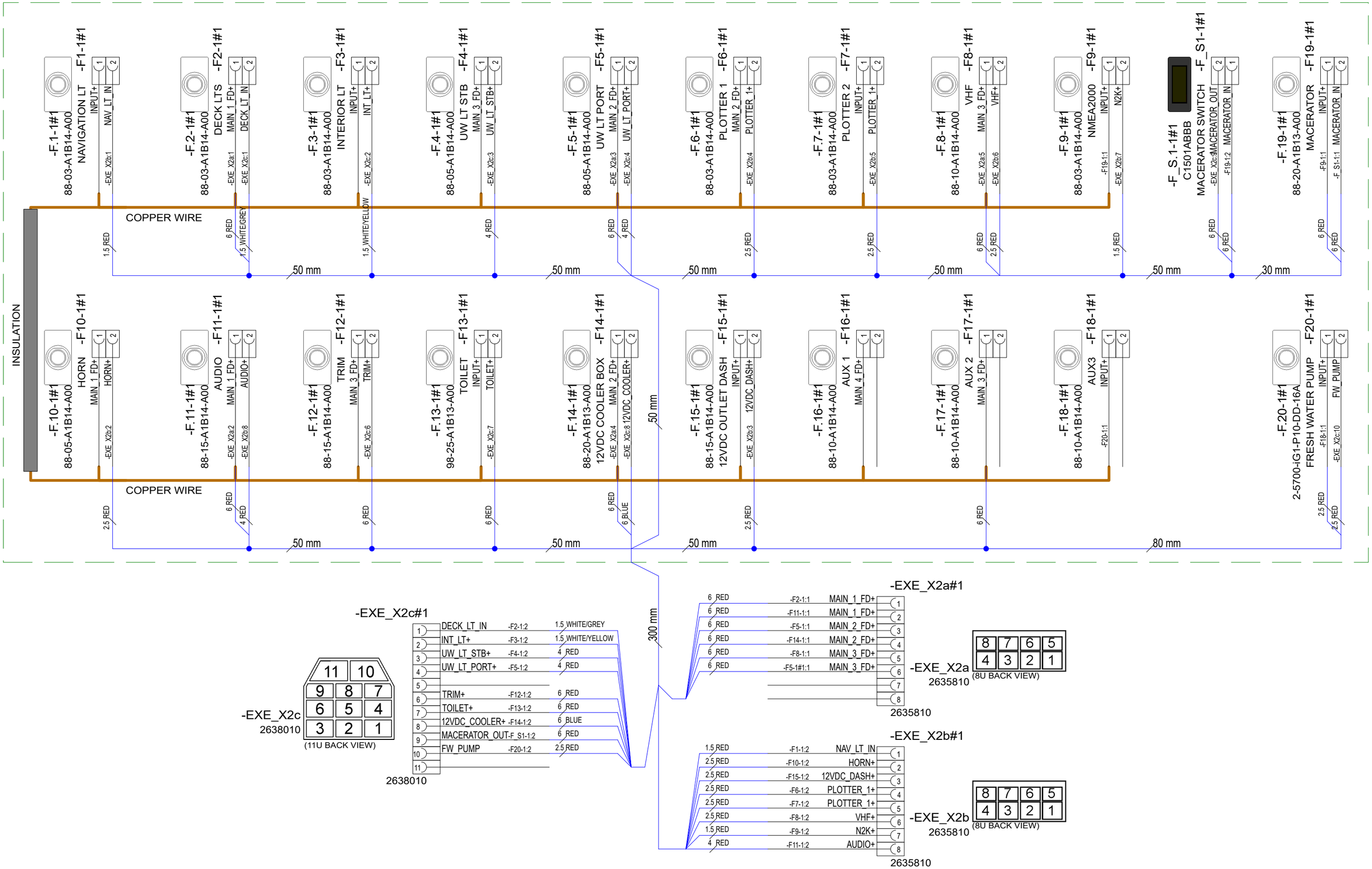

18.05.2021	TT	B1: INTRODUCED DRAWING	Date 18.05.2021	This document and all the information contained in it is proprietary and confidential information of Axopar Boats Oy. Neither this document nor any of the information contained herein may be reproduced, disclosed to others or used in any purpose other then for the prpose it has been provided without theprior writen permission of Axopar Boats Oy	Axopar	35003	34824	
			Drawing by TT		Boat	Sub-product code	Product code	Project ID
			Sheet rev. 1	AXOPAR / BRABUS MARINE	22	FUSE UNIT EXTENDED EU	HL	47 / 49
Date of modification	Modified by	Description	Project rev. B		Boat model	Title	Loc	Sheet

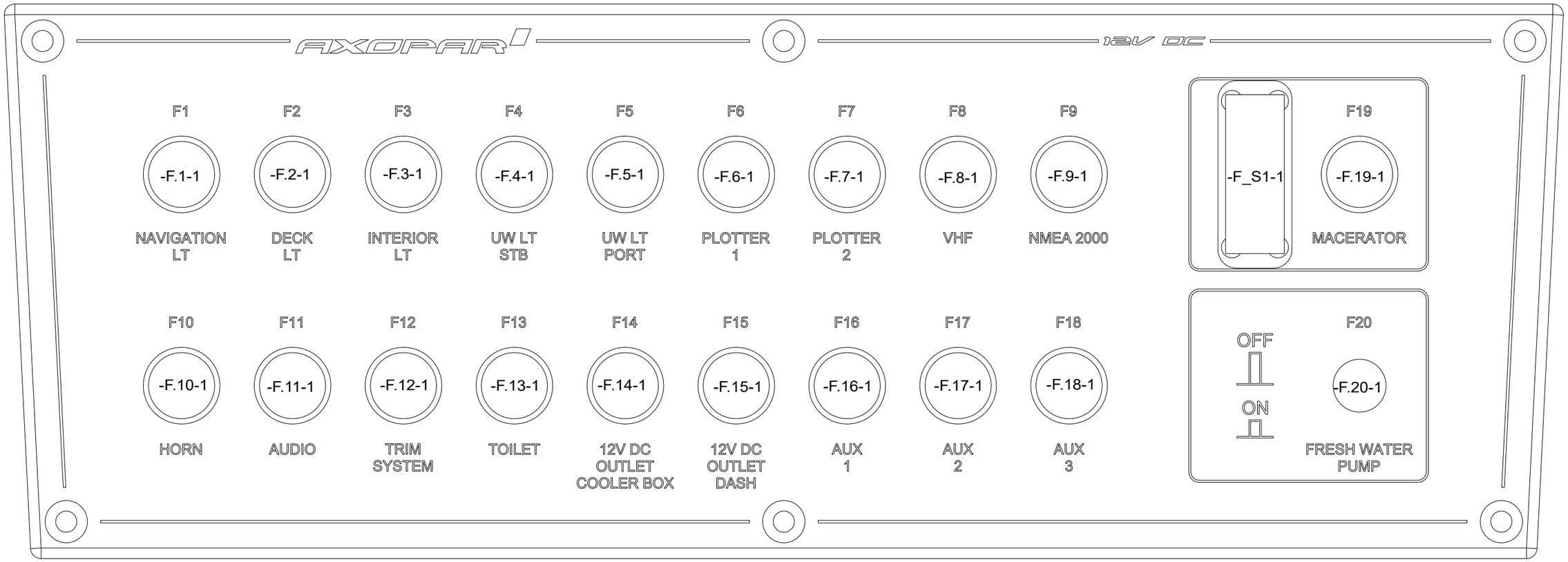

18.05.2021	TT	B1: INTRODUCED DRAWING	Date	18.05.2021	This document and all the information contained in it is proprietary and confidential information of Axopar Boats Oy. Neither this document nor any of the information contained herein may be reproduced, disclosed to others or used in any purpose other then for the prpose it has been provided without theprior writen permission of Axopar Boats Oy	Axopar Boat	35003 Sub-product code	34824 Product code	Project ID
			Drawing by	TT					
			Sheet rev.	1		22 Boat model	FUSE UNIT EXTENDED EU Title	HL Loc	48 / 49 Sheet
Date of modification	Modified by	Description	Project rev.	B					

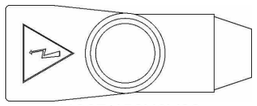

11067/456N9V02

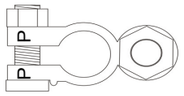

227

INSULATOR FOR BATTERY TERMINAL WITH BOLT RED

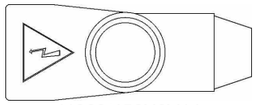

11068/456N9V14

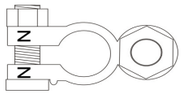

228

INSULATOR FOR BATTERY TERMINAL WITH BOLT BLACK

-G3a#1 AUX BATTERY+ 10 AUX_BT_F+ -M_S3a:1 50/10 — 50 RED — 550 mm — 22823 450 mm NW17 PP-MOD BLACK — LABEL AUX: -1- — AUX MAIN SW. -G3a:1 AUX_BT_F+ 10 -M_S3a#1 50/10

-G3b#1 AUX BATTERY- 10 AUX_BT- -B1e:1 50/10 — 50 BLACK — 6350 mm — LABEL AUX: -2- — MAIN DC NEG. POINT -G3b:1 AUX_BT- 10 -B1e#1 50/10

-M_S3b#1 AUX MAIN SW 10 BOW_THRUSTER+BT_F2a:1 50/10 — 50 RED — 400 mm — LABEL BOW THRUSTER: -1- — BOW THRUSTER FUSE: 1 -M_S3b:BOW_THRUSTER+ 8 -BT_F2a#1 50/8

-BT_F2b#1 BOW THRUSTER FUSE: 2 8 BOW_THRUSTER+M9a:1 50/8 — 50 RED — 600 mm — LABEL BOW THRUSTER: -2- — BOW THRUSTER -BT_F2b:BOW_THRUSTER+ 8 -M9a#1 50/8

-G3c#1 AUX BATTERY: - 10 INPUT- -M9b:1 50/10 — 50 BLACK — 700 mm — LABEL BOW THRUSTER: -3- — BOW THRUSTER -G3c:1 INPUT- 8 -M9b#1 50/8

-M_S3c#1 AUX MAIN SW. 10 AUX_CHR_F+ -C_F3a:1 70/10 — 70 RED — 6950 mm — LABEL ALTERN: -6- — ALT FUSE AUX: 1 -M_S3c:1 AUX_CHR_F+ 8 -C_F3a#1 70/8

-D1d#1 ALT ISOL: OUT 3 6 ALT_AUX_CHR+ -C_F3b:1 70/6 — 70 RED — 500 mm — LABEL ALTERN: -7- — ALT FUSE AUX: 2 -D1d:1 ALT_AUX_CHR+ 8 -C_F3b#1 70/8

NOTICE!
BATTERY CABLES NEED TO ADD MARKINGS
SHOWN IN EXAMPLE BELOW.

EXEMPTION:
ALL BLACK WIRES
THIS MARKING IS NOT NEEDED.

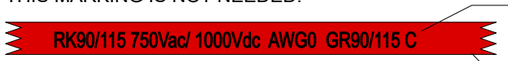

EXAMPLE: RED 50mm2 WIRE MARKINGS.

MARKING SHOWN ABOVE ONLY TO CABLES LISTED BELOW.

LOOK FOR EQUIVALENT AWG SIZE FOR mm2
AND ADD THIS TO CABLE MARKINGS.

FOR EXAMPLE:
CABLE SIZE IS 70mm2 --> MARKING AWG2/0.

EQUIVALENCY:

mm2		AWG
50 mm2	=	AWG0
70 mm2	=	AWG2/0
95 mm2	=	AWG3/0
120 mm2	=	250 kcmil

NOTICE! CABLES WITH STICKER

FOR EXAMPLE

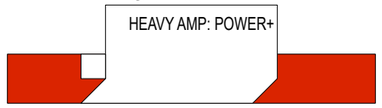

INCLUDED

H. AUX MAIN SW

32643
AXOPAR MS
STICKER

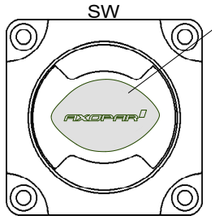

-M_S3#1
4487
AES-1211-28A

-BT_F.2#1
IGN PROT FUSE ANL 225A
36019

14978 ANL FUSE HOLDER

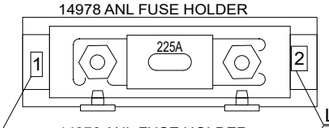

LABEL
-BT_F.2: BOW THRUSTER FUSE

LABEL

LABEL

14978 ANL FUSE HOLDER

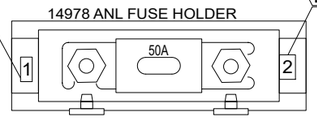

-CH_F.3#1
IGN PROT FUSE ANL 50A
20009

LABEL
-CH_F.3-: ALT. FUSE AUX

LABEL INSTRUCTIONS

NOTICE! PUT LABELS TO FUSE HOLDER
BASE - NOT TO COVER.

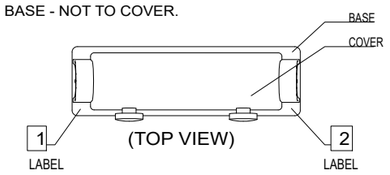

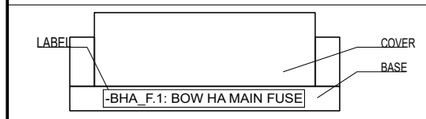

(SIDE VIEW)
(with cover)

Date of modification	Modified by	Description
02.09.2022	TT	B1: INTRODUCED DRAWING

Date	02.09.2022
Drawing by	TT
Sheet rev.	1
Project rev.	B

This document and all the information contained in it is proprietary and confidential information of Axopar Boats Oy. Neither this document nor any of the information contained herein may be reproduced, disclosed to others or used in any purpose other then for the prpose it has been provided without theprior writen permission of Axopar Boats Oy

Axopar		37521	
Boat	Sub-product code	Product code	Project ID
22	BOW TH. CABLES	HL	49 / 49
Boat model	Title	Loc	Sheet

12 Bilaga IV: AIS sanering – Nordamerika

Enligt

ABYC T-32 Design and Construction in Consideration of Aquatic Invasive Species 7/21

© 2021 American Boat & Yacht Council, Inc

Table of Contents

1 Decontamination criteria based on UMPS III, Table 3 3

2 Example of AIS Owner's Manual Information 4

3 Additional boat-specific recommendations 6

© 2021 Axopar Boats

1 Decontamination criteria based on UMPS III, Table 3

The table is a summary of scientific research indicating the lethal water temperature at point of contact and duration for decontamination. Information is grouped by the location of the boat that is targeted and the life form of Dreissenid mussel targeted (e.g., adult mussel or veliger). Please refer to the *Student Training Curriculum for Watercraft Inspectors and Decontaminators to Prevent and Contain the Spread of Aquatic Invasive Species in the USA* for complete step by step procedures.

	Boat part/ location	**Water temperature**	**Duration[1)] (sec)**	**Type of application**	**Target life stage**
Exterior	Hull	140°F	10	High pressure spray[2)]	Adult
	Trailer	140°F	70	Low pressure spray[3)]	Adult
	PFDs, anchor, paddle	140°F	10	Low pressure spray	Adult or Veliger
Propulsion system	Gimbal	140°F	132	Low pressure spray	Adult
	Engine	140°F[5), 6)]	See note[7)].	Flush[6)]	Veliger
Interior	Ballast tanks	120°F	130	*Low risk* – Flush[4)] *High risk* – Fill and flush	Veliger
	Live well/bait well	120°F	130	Low pressure spray or flush	Veliger
	Bilge	120°F	130	Flush or low pressure spray	Veliger

1) The times listed are the minimum times necessary to achieve mortality.

2) High pressure = 3000 psi.

3) Low pressure = using the pressure from the decontamination unit with no nozzle, not to exceed 60 psi (essentially a garden hose flow).

4) Flush = adding water to a compartment of a boat to treat or force the water out.

5) These temperatures denote the exit temperature (i.e., temperature of water exiting the boat not exiting the wand or flush attachment).

6) When flushing engines with a dedicated connection (not muffs), the pressure should be limited to less than 60 psi to prevent internal engine damage. The maximum input temperature during flushing should not exceed 140°F.

7) *NOTE: Engine flushing relies on the exit temperature as a guideline for decontamination duration.*

© 2021 Axopar Boats

2 Example of AIS Owner's Manual Information

Aquatic invasive species

Aquatic invasive species (AIS) are plants and animals that occur in waters in which they are not native and whose introduction causes or is likely to cause economic or environmental damage or harm to human health. AIS have a negative impact on the waterway, its native species, and recreational and commercial uses of the waterway.

As responsible boaters and citizens, each boat owner should do their part to prevent the spread of these aquatichitchhikers. In many cases, it is also required by law. Check local regulations for any waterway where you will boat.

After each boating trip, follow these three simple steps before you leave the water access to stop the spread of AIS: Clean, Drain, and Dry. This is the boater's way to help protect the environment from the damage that AIS can cause.

Clean

Inspect and remove all aquatic plants, animals, mud, and debris from the boat, engine, trailer, anchor, and any watersports equipment.

- Rinse, scrub or wash, as appropriate, away from storm drains, ditches, or waterways.
- Rinse watercraft, trailer, and equipment with hot water, when possible.
- Flush motor according to owner's manual.

Drain

Completely drain all water from the boat and its compartments, including but not limited to the bilge, wells, lockers, ballast tanks or bags, bait containers, engines, and outdrives.

Dry

Allow the boat to completely dry before visiting any other bodies of water.

© 2021 Axopar Boats

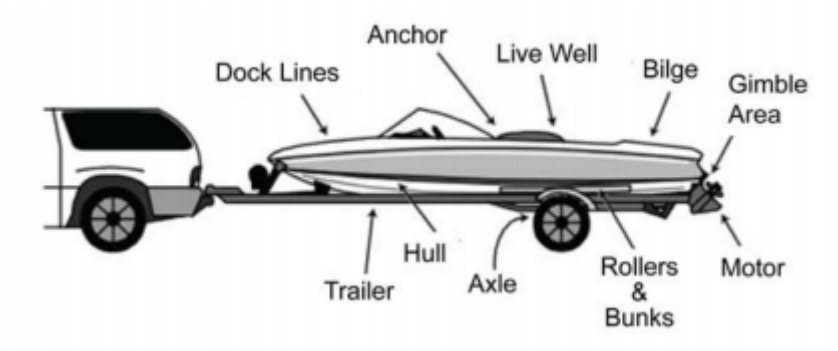

NOTE: Some localities may require inspection or decontamination before and/or after launching. Check state and local laws and regulations for requirements prior to traveling to go boating.

3 Additional boat-specific recommendations

Nonmotorized watercraft

Canoes, rafts, kayaks, rowboats, paddleboats, inflatables, sculls, and other nonmotorized recreational watercraft also require proper treatment.

- **Clean** straps, gear, paddles, floats, ropes, anchors, dip nets, and trailer before leaving the water body.
- **Dry** everything completely between each use and before storing.
- **Wear** quick-dry footwear or bring a second pair of footwear with you when portaging between waterbodies.

Sailboats

- **Clean** centerboard, bilge board, wells, rudderpost, trailer, and other equipment before leaving the water body.
- **Drain** water from boat, motor, bilge, ballast, wells, and portable bait containers before leaving the water body.

Motorized watercraft

- **Inspect** and **clean** motor or engine, including the gimbal area; trailer, including axles, bunkers, and rollers; anchors; dock lines; and equipment before leaving the water body.
- **Drain** live wells, bait containers, ballast and bilge tanks, and engine cooling systems.

Jet boats and personal watercraft (PWCs)

- **Inspect** and **clean** hull, trailer, intake grate, and steering nozzle, etc.
- **Clean** hull, trailer, intake grate, and steering nozzle, etc before leaving the water access.
- **Run** engine 5-10 sec to blow out excess water and vegetation from internal drive before leaving the waterbody.

© 2021 Axopar Boats

13 Bilaga V: Transportmått

© 2025 Axopar Boats

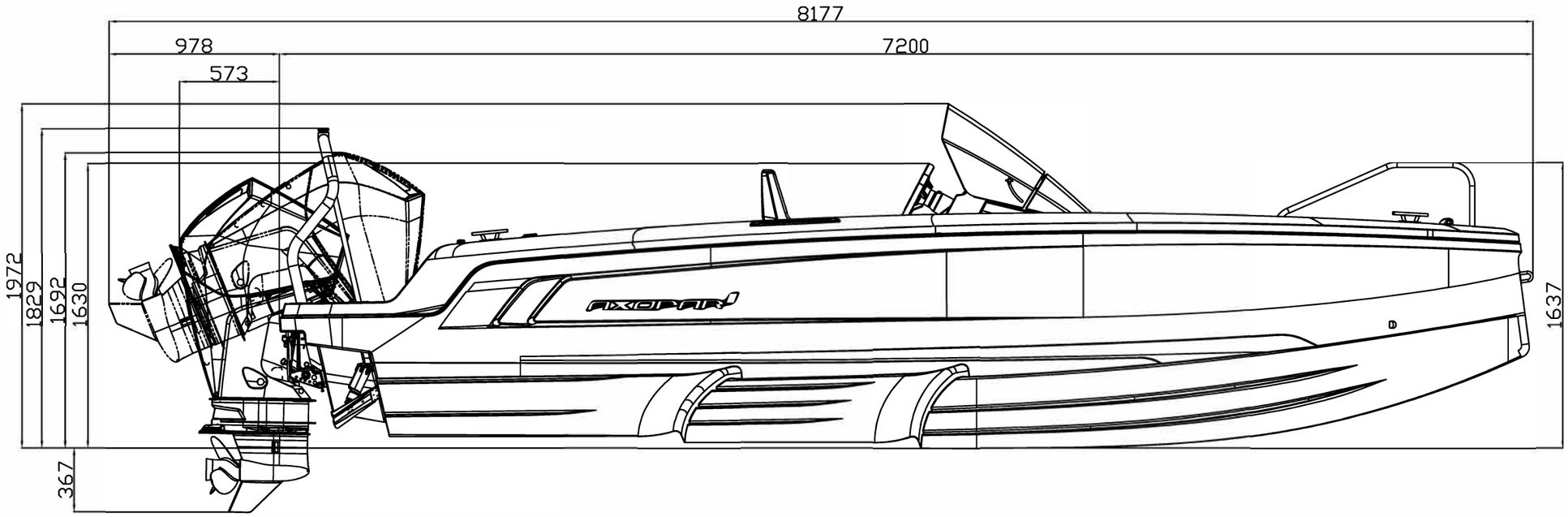

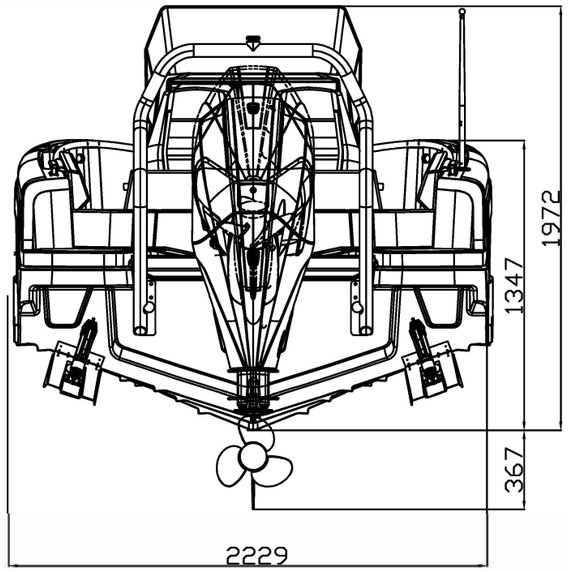

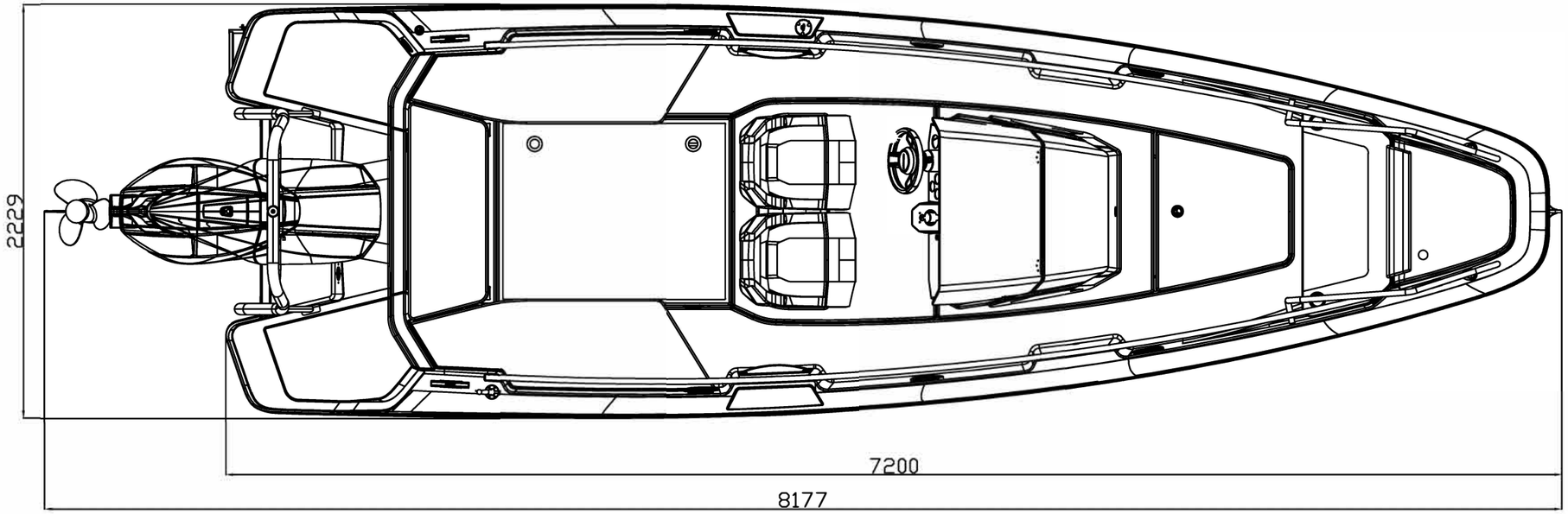

This document and the information contained in it is proprietary and confidential information of Axopar Boats Oy. Neither this document nor any of the information contained herein may be reproduced, disclosed to others, or used for any purpose other than for the purpose it has been provided without the prior written permission of Axopar Boats Oy.

AXOPAR			ITEM		REV
BOAT MODEL AX22			MODEL YEAR 2021	DRAWING	REV
	BY	DATE	DESCRIPTION	SCALE	PAGE
CREATED	L.C.	28.10.2020.	Transport dimensions	1:30	1/1
CHECKED			TECHNICAL DESCRIPTION		
ACCEPTED					

14 Bilaga VI: Garantivillkor

© 2025 Axopar Boats

14.1 Garantivillkor: USA

© 2025 Axopar Boats

AXOPAR

Limited Warranty for Axopar Boats

US version 1.0

IMPORTANT NOTICE: THIS LIMITED WARRANTY IS SUBJECT TO BINDING ARBITRATION AND A WAIVER OF CLASS ACTIONS, AS DESCRIBED IN SECTION 7. Please also read the limitations and disclaimers in Sections 3(D), 3(E) and 6 regarding Boats.

Limited Warranty

Axopar Boats Ltd ("*Axopar*") warrants to the original retail purchaser ("*Purchaser*") of an Axopar boat manufactured and equipped with a hull identification number by Axopar ("*Boat*") and sold at retail by an authorized dealer ("*Dealer*") that Axopar will repair or replace defective materials and workmanship found during the applicable warranty period, subject to the limitations, exclusions and other conditions provided below. The decision to repair or replace will be made by Axopar in its sole discretion, and all repairs must occur at the location specified by Axopar (the "*Service Location*"). This Limited Warranty gives the Purchaser specific legal rights and Purchaser may have other legal rights, which vary from state to state.

1. Applicability

This Limited Warranty is valid worldwide during the applicable warranty period and applies only to Boats purchased by consumers and operated under normal, non-commercial use in compliance with the relevant owner's manual. Any warranty for Boats intended for commercial use must be separately agreed upon in writing between Axopar and the Purchaser.

The Limited Warranty also covers any equipment installed in the Boat by Axopar as an integral part of the delivery but excludes (i) equipment covered by a separate warranty, as further specified below in Sections 2 (Warranty Provider) and 3 (Warranty Period and Limitations) and (ii) any items installed by the Dealer in the Boat or included by the Dealer with the Boat. Equipment acquired by the Purchaser from third parties and which are not included in the original delivery are not covered under this Limited Warranty.

The hull identification number of the Boat and other particulars relevant to this Limited Warranty are recorded in the applicable sales contract and/or in the Boat's warranty certificate.

2. Warranty Provider

This Limited Warranty is provided solely by Axopar. Contact details are shown in the warranty certificate provided to the Purchaser upon delivery of the Boat. All warranties provided by the manufacturers and distributors of components, equipment and parts of the Boat are hereby assigned to the Purchaser to the extent permitted by the applicable manufacturers and distributors, as Purchaser's sole and exclusive remedy with respect to those items.

3. Warranty Period and Limitations

The Limited Warranty is valid from the delivery date of the Boat to the Purchaser, as reflected in the Boat's warranty certificate (the "*Delivery Date*"), for the time periods identified below.

(A) ***Five-Year Limited Warranty on Structural Hull:***

Axopar will repair or replace any substantial defect in material or workmanship in the Boat's structural hull that is reported within five years from the Delivery Date. The structural hull means the fiberglass molded shell and all its integral structural components. A defect is substantial if it causes the Boat to be unfit or unsafe for general use as a pleasure craft under normal operating conditions.

(B) ***Two-Year Limited Warranty on Components Manufactured or Installed by Axopar:***

Axopar will repair or replace any components manufactured or installed by Axopar that are defective in factory materials or workmanship and are reported within two years from the Delivery Date (and are not already addressed in the specific warranties provided in paragraphs (A) and (C)).

(C) ***One-Year Limited Warranty on Upholstered Items, Canvas, Floor Materials, Other Coating and Painted Parts:***

Axopar will repair or replace any upholstered items, canvas, floor materials, other coating, and painted parts manufactured or installed by Axopar that are defective in factory materials or workmanship and are reported within one year from the Delivery Date.

(D) ***Exclusions***

The Limited Warranty does not apply to or cover the following items: (1) any costs incurred from hauling or transporting the Boat to and from the Service Location; (2) any equipment, parts or accessories not installed by Axopar or that carry their own individual warranties provided by third parties, including but not limited to engines, propellers, pre-rigging equipment, batteries, generators, A/C units, steering mechanisms and other electronic equipment; (3) minor changes to the Boat's external surfaces that have no influence on the strength or serviceability of the Boat, including but not limited to any damage, deterioration, fading or discoloration or mold of cushions, cracking, fading or oxidation of gel coat, stress lines, anti-fouling bottom paint or other slight irregularities in paint work, lacquer work, woodwork or chrome finish or other minor surface blemishes; (4) windshield damage or leakage; (5) any damage resulting from Purchaser's or a third party's negligence, willful misconduct, improper use of the Boat, overloading, powering in excess of the recommended maximum horsepower, improper rigging, misuse or alterations or repairs or attempted repairs on the Boat not authorized by Axopar, including use of an improper trailer, Boat lift or sling; (6) failure of the Purchaser or any third party to use, maintain or store the Boat as specified in the owner's manual, or any other failure to provide reasonable care and maintenance; (7) normal wear and tear items, including but not limited to ropes, filters, bulbs and batteries; (8) any representation or implication of the Boat's properties or characteristics, such as speed, weight, range, performance or fuel consumption; (9) any failure or defect not reported to Axopar or Dealer in accordance with Section 4 (Warranty Procedures) of this Limited Warranty; (10) any failure or defect arising from repairs made by unauthorized service providers; (11) any failure or defect arising from acts of nature; and (12) any Boat that was previously salvaged or declared a total loss or constructive loss for any reason.

(E) ***Voiding the Limited Warranty***

This warranty becomes void if: (1) Purchaser sells or otherwise conveys the Boat to a third party during the warranty period and Axopar is not provided with the bill of sale of the Boat and/or the contact information of the new owner; (2) Purchaser uses the Boat in other than non-commercial activities; (3) the Boat is used in a competitive event; (4) any unauthorized modifications or changes are made to the Boat (e.g. structural modification or modifications to electrical systems on board or the programming of its engine or other systems); or (5) the Boat is salvaged or declared a total loss or constructive loss for any reason.

4. Warranty Procedures

To obtain warranty service, Purchaser must notify the Dealer about the failure or defect within a reasonable time after becoming aware of it or after Purchaser should have become aware of it. Upon detecting a defect, the Purchaser is required to take all reasonable steps necessary to prevent the defect from deteriorating further. When reporting any defect, the Purchaser must provide the Boat's hull identification number, a copy of the warranty certificate, a reasonable number of clear and detailed photos of the defect, and a supported or documented explanation regarding when the Boat was purchased and the Dealer from which it was purchased.

After providing notice of the defect to the Dealer, the Dealer will notify Purchaser of the procedures to follow regarding this Limited Warranty. Dealer will then notify Axopar, and upon being notified of the warranty claim by Dealer, Axopar is solely responsible for determining and authorizing in writing the remedial action to be performed.

5. Axopar's Warranty Responsibilities

Axopar has always the right to repair a defect covered by this Limited Warranty if, in view of the nature and extent of the defect, it can be done within a reasonable time and in such a way that it does not result in repair costs or material detriment to the Purchaser. All repairs shall be carried out in a way and at the Service Location designated by Axopar.

If Axopar determines that repair is not possible, Purchaser has the right to a discount proportionate to the defect. Alternatively, Axopar may, in its sole discretion, offer to Purchaser a replacement Boat with a market value equal to the replaced Boat's market value (considering the Boat's age and condition) if it did not have that specific unrepairable defect.

If Axopar reasonably determines that the Boat defect is not covered by the Limited Warranty, Axopar has the right to charge the Purchaser for any costs that arise from inspecting and determining the defect and its cause. Any repair costs and expenses are subject mutual agreement by Axopar and the Purchaser.

6. Sole Remedy and Other Limitations

The repair, discount and replacement obligations specified in Section 5 (Axopar's Warranty Responsibilities) for parts or materials covered by this Limited Warranty are Purchaser's sole and exclusive remedy, and Axopar's sole obligations, for any claims whatsoever or any losses resulting from product failure.

This Limited Warranty the final, complete and exclusive warranty offered by Axopar regarding the Boat, and no other person or entity (including the Dealer or their respective sales agents or employees) is authorized to make any other warranties or representations on behalf of Axopar. **EXCEPT FOR THE EXPRESS LIMITED WARRANTIES PROVIDED IN THIS LIMITED WARRANTY, AXOPAR DISCLAIMS ALL OTHER EXPRESS AND IMPLIED WARRANTIES AND REPRESENTATIONS OF ANY KIND, INCLUDING ANY IMPLIED WARRANTY OF MERCHANTABILITY, AND FITNESS FOR A PARTICULAR PURPOSE. EXCEPT AS OTHERWISE PROVIDED IN THIS LIMITED WARRANTY, ALL BOATS ARE PROVIDED "AS IS" AND "WITH ALL FAULTS".** If and to the extent that an implied warranty cannot be disclaimed, that warranty is limited to duration of the respective express Limited Warranty provided herein. Some states do not allow the exclusion of implied warranties or do not allow limitations on the amount of time an implied warranty lasts, so the above limitations may not apply to some Purchasers.

To the extent permitted by applicable law, Axopar disclaims all liability to Purchaser and third parties for any economic loss arising from claims of product failure, negligence, defective design, lack of seaworthiness, manufacturing defect and any other liability not expressly covered in this Limited Warranty. **TO THE EXTENT PERMITTED BY APPLICABLE LAW, NEITHER AXOPAR NOR DEALER SHALL UNDER ANY CIRCUMSTANCES BE LIABLE FOR ANY INDIRECT, CONSEQUENTIAL, SPECIAL, ENHANCED, OR PUNITIVE DAMAGES, INCLUDING LOSS OF THE BOAT, PROFIT, PRODUCTIVITY, BUSINESS, CONTRACTS, REVENUES OR ANTICIPATED SAVINGS, OR INCREASED COSTS OR EXPENSES, AND IN NO EVENT SHALL AXOPAR'S LIABILITY EXCEED THE ACTUAL AMOUNT PAID BY PURCHASER FOR THE BOAT.** Some states do not allow the exclusion or limitation of incidental or consequential damages, so the above limitation or exclusion may not apply to every Purchaser.

If, at any time, any provision of this Limited Warranty is or becomes illegal, invalid or unenforceable in any respect under the laws of any jurisdiction, the legality, validity or enforceability of the remaining provisions will remain unaffected.

7. Arbitration and Limitation on Actions

PLEASE READ THIS SECTION CAREFULLY. WE WANT YOU TO KNOW HOW IT AFFECTS YOUR RIGHTS.

(A) *Customer Service and FAQs*

In the unlikely event that an issue, concern or claim (including legal claims) remains unresolved after the procedure specified in Section 4 (Warranty Procedures) and the issue has been escalated to Axopar, Purchaser and Axopar each agree to discuss any issue informally for at least 30 days. Purchaser can do this by sending your full name and contact information, your concern and your requested solution to Axopar at warranty@axopar.fi, Attn: Legal Department. If Axopar would like to discuss an issue with Purchaser, Axopar will contact you at the address provided to the Dealer.

(B) *Agreement to Arbitrate*

If an agreed solution is not reached at the end of the 30-day discussion period, Purchaser and Axopar each agree that any issue, concern or claim (including legal claims) that either may have arising out of or relating to this Limited Warranty must be resolved through final binding arbitration before the American Arbitration Association using its Consumer Arbitration Rules, available at https://www.adr.org/sites/default/files/Consumer%20Rules.pdf (the "*AAA Rules*") or available by calling the American Arbitration

Association at 1-800-778-7879. As an exception to this agreement to arbitrate, Axopar gives you the right to pursue in small claims court any claim that is within that court's jurisdiction, so long as you proceed solely on an individual basis. A party who intends to seek arbitration must first send to the other party, by certified or registered mail, a written notice of dispute. Purchaser may download or copy a form notice of dispute and a form to initiate arbitration from www.adr.org. Unless Purchaser and Axopar agree otherwise, the arbitration hearings will take place in a reasonably convenient location for both parties as determined by the arbitrator in accordance with the AAA Rules, and the hearings may be conducted in-person, by videoconference, phone or by the exchange of documents. The arbitrator's decision will be binding and may be enforced and entered as a judgment in any court of competent jurisdiction. If the arbitrator rules against Axopar, Axopar will reimburse Purchaser for reasonable attorneys' fees and costs, regardless of who initiated the arbitration. However, if the arbitrator rules in Axopar's favor, Axopar will not seek reimbursement of attorneys' fees and costs, regardless of who initiated the arbitration.

(C) *Time Limitation; No Class Actions*

To help resolve any issues between us promptly and directly, Axopar and Purchaser agree to begin any arbitration under this Limited Warranty within one year after the claim first arose; otherwise, the claim is waived. Axopar and Purchaser also agree to arbitrate in each of our individual capacities only – not as a representative or member of a class – and each of us expressly waives any right to file a class action or seek relief on a class action basis. Furthermore, unless Purchaser and Axopar agree in writing, the arbitrator may not consolidate more than one person's claims and may not otherwise preside over any form of a representative of class proceeding.

(D) *Confidentiality*

All arbitration proceedings are confidential, unless both Purchaser and Axopar agree otherwise. Arbitration orders and awards required to be filed with applicable courts of competent jurisdiction are not confidential and may be disclosed by the parties to such courts. A party who improperly discloses confidential information will be subject to sanctions. The arbitrator and forum may disclose case filings, case dispositions, and other case information as required by a court order of proper jurisdiction.

14.2 Garantivillkor: utanför USA

© 2025 Axopar Boats

AXOPAR

Limited Warranty for Axopar Boats

Non-US version 1.0

Limited Warranty

Axopar Boats Ltd ("*Axopar*") warrants to the original retail purchaser ("*Purchaser*") of an Axopar boat manufactured and equipped with a hull identification number by Axopar ("*Boat*") and sold at retail by an authorized dealer ("*Dealer*") that Axopar will repair or replace defective materials and workmanship found during the applicable warranty period, subject to the limitations, exclusions and other conditions provided below. The decision to repair or replace will be made by Axopar in its sole discretion, and all repairs must occur at the location specified by Axopar (the "*Service Location*"). This Limited Warranty gives the Purchaser specific legal rights and Purchaser may have other legal rights, which vary from country to country.

1. Applicability

This Limited Warranty is valid worldwide during the applicable warranty period and applies only to Boats purchased by consumers and operated under normal, non-commercial use in compliance with the relevant Axopar owner's manual. Any warranty for Boats intended for commercial use must be separately agreed upon in writing between Axopar and the Purchaser.

The Limited Warranty also covers any equipment installed in the Boat by Axopar as an integral part of the delivery but excludes (i) equipment covered by a separate warranty, as further specified below in Sections 2 (Warranty Provider) and 3 (Warranty Period and Limitations) and (ii) any items installed by the Dealer in the Boat or included by the Dealer with the Boat. Equipment acquired by the Purchaser from third parties and which are not included in the original delivery are not covered under this Limited Warranty.

The hull identification number of the Boat and other particulars relevant to this Limited Warranty are recorded in the applicable sales contract and/or in the Boat's warranty certificate.

2. Warranty Provider

This Limited Warranty is provided solely by Axopar. Contact details are shown in the warranty certificate provided to the Purchaser upon delivery of the Boat. All warranties provided by the manufacturers and distributors of components, equipment and parts of the Boat are hereby assigned to the Purchaser to the extent permitted by the applicable manufacturers and distributors, as Purchaser's sole and exclusive remedy with respect to those items.

3. Warranty Period and Limitations

The Limited Warranty is valid from the delivery date of the Boat to the Purchaser, as reflected in the Boat's warranty certificate (the "*Delivery Date*"), for the time periods identified below.

(A) ***Five-Year Limited Warranty on Structural Hull:***

Axopar will repair or replace any substantial defect in material or workmanship in the Boat's structural hull that is reported within five years from the Delivery Date. The structural hull means the fiberglass molded shell and all its integral structural components. A defect is substantial if it causes the Boat to be unfit or unsafe for general use as a pleasure craft under normal operating conditions.

(B) ***Two-Year Limited Warranty on Components Manufactured or Installed by Axopar:***

Axopar will repair or replace any components manufactured or installed by Axopar that are defective in factory materials or workmanship and are reported within two years from the Delivery Date (and are not already addressed in the specific warranties provided in paragraphs (A) and (C)).

(C) ***One-Year Limited Warranty on Upholstered Items, Canvas, Floor Materials, Other Coating and Painted Parts:***

Axopar will repair or replace any upholstered items, canvas, floor materials, other coating, and painted parts manufactured or installed by Axopar that are defective in factory materials or workmanship and are reported within one year from the Delivery Date.

(D) ***Exclusions***

The Limited Warranty does not apply to or cover the following items: (1) any costs incurred from hauling or transporting the Boat to and from the Service Location; (2) any equipment, parts or accessories not installed by Axopar or that carry their own individual warranties provided by third parties, including but not limited to engines, propellers, pre-rigging equipment, batteries, generators, A/C units, steering mechanisms and other electronic equipment; (3) minor changes to the Boat's external surfaces that have no influence on the strength or serviceability of the Boat, including but not limited to any damage, deterioration, fading or discoloration or mold of cushions, cracking, fading or oxidation of gel coat, stress lines, anti-fouling bottom paint or other slight irregularities in paint work, lacquer work, woodwork or chrome finish or other minor surface blemishes; (4) windshield damage or leakage; (5) any damage resulting from Purchaser's or a third party's negligence, willful misconduct, improper use of the Boat, overloading, powering in excess of the recommended maximum horsepower, improper rigging, misuse or alterations or repairs or attempted repairs on the Boat not authorized by Axopar, including use of an improper trailer, Boat lift or sling; (6) failure of the Purchaser or any third party to use, maintain or store the Boat as specified in the owner's manual, or any other failure to provide reasonable care and maintenance; (7) normal wear and tear items, including but not limited to ropes, filters, bulbs and batteries; (8) any representation or implication of the Boat's properties or characteristics, such as speed, weight, range, performance or fuel consumption; (9) any failure or defect not reported to Axopar or Dealer in accordance with Section 4 (Warranty Procedures) of this Limited Warranty; (10) any failure or defect arising from repairs made by unauthorized service providers; (11) any failure or defect arising from acts of nature; and (12) any Boat that was previously salvaged or declared a total loss or constructive loss for any reason.

(E) ***Voiding the Limited Warranty***

This warranty becomes void if: (1) Purchaser sells or otherwise conveys the Boat to a third party during the warranty period and Axopar is not provided with the bill of sale of the Boat

and/or the contact information of the new owner; (2) Purchaser uses the Boat in other than non-commercial activities; (3) the Boat is used in a competitive event; (4) any unauthorized modifications or changes are made to the Boat (e.g. structural modification or modifications to electrical systems on board or the programming of its engine or other systems); or (5) the Boat is salvaged or declared a total loss or constructive loss for any reason.

4. Warranty Procedures

To obtain warranty service, Purchaser must notify the Dealer about the failure or defect within a reasonable time after becoming aware of it or after Purchaser should have become aware of it. Upon detecting a defect, the Purchaser is required to take all reasonable steps necessary to prevent the defect from deteriorating further. When reporting any defect, the Purchaser must provide the Boat's hull identification number, a copy of the warranty certificate, a reasonable number of clear and detailed photos of the defect, and a supported or documented explanation regarding when the Boat was purchased and the Dealer from which it was purchased.

After providing notice of the defect to the Dealer, the Dealer will notify Purchaser of the procedures to follow regarding this Limited Warranty. Dealer will then notify Axopar, and upon being notified of the warranty claim by Dealer, Axopar is solely responsible for determining and authorizing in writing the remedial action to be performed.

5. Axopar's Warranty Responsibilities

Axopar has always the right to repair a defect covered by this Limited Warranty if, in view of the nature and extent of the defect, it can be done within a reasonable time and in such a way that it does not result in repair costs or material detriment to the Purchaser. All repairs shall be carried out in a way and at the Service Location designated by Axopar.

If Axopar determines that repair is not possible, Purchaser has the right to a discount proportionate to the defect. Alternatively, Axopar may, in its sole discretion, offer to Purchaser a replacement Boat with a market value equal to the replaced Boat's market value (considering the Boat's age and condition) if it did not have that specific unrepairable defect.

If Axopar reasonably determines that the Boat defect is not covered by the Limited Warranty, Axopar has the right to charge the Purchaser for any costs that arise from inspecting and determining the defect and its cause. Any repair costs and expenses are subject mutual agreement by Axopar and the Purchaser.

6. Sole Remedy and Other Limitations

The repair, discount and replacement obligations specified in Section 5 (Axopar's Warranty Responsibilities) for parts or materials covered by this Limited Warranty are Purchaser's sole and exclusive remedy, and Axopar's sole obligations, for any claims whatsoever or any losses resulting from product failure.

This Limited Warranty the final, complete and exclusive warranty offered by Axopar regarding the Boat, and no other person or entity (including the Dealer or its respective sales agents or employees) is authorized to make any other warranties or representations on behalf of Axopar. **EXCEPT FOR THE EXPRESS LIMITED WARRANTIES PROVIDED IN THIS LIMITED WARRANTY, AXOPAR DISCLAIMS ALL OTHER EXPRESS AND IMPLIED WARRANTIES AND REPRESENTATIONS OF ANY KIND, INCLUDING ANY IMPLIED WARRANTY OF MERCHANTABILITY, AND FITNESS FOR A PARTICULAR PURPOSE. EXCEPT AS OTHERWISE PROVIDED IN THIS LIMITED WARRANTY, ALL BOATS ARE PROVIDED "AS IS" AND "WITH ALL FAULTS".** If and to the extent that an implied warranty cannot be disclaimed, that warranty is limited to duration of the respective express Limited Warranty provided herein. Some countries do not allow the exclusion of implied warranties or do not allow limitations on the amount of time an implied warranty lasts, so the above limitations may not apply to some Purchasers.

To the extent permitted by applicable law, Axopar disclaims all liability to Purchaser and third parties for any economic loss arising from claims of product failure, negligence, defective design, lack of seaworthiness, manufacturing defect and any other liability not expressly covered in this Limited Warranty. **TO THE EXTENT PERMITTED BY APPLICABLE LAW, NEITHER AXOPAR NOR DEALER SHALL UNDER ANY CIRCUMSTANCES BE LIABLE FOR ANY INDIRECT, CONSEQUENTIAL, SPECIAL, ENHANCED, OR PUNITIVE DAMAGES, INCLUDING LOSS OF THE BOAT, PROFIT, PRODUCTIVITY, BUSINESS, CONTRACTS, REVENUES OR ANTICIPATED SAVINGS, OR INCREASED COSTS OR EXPENSES, AND IN NO EVENT SHALL AXOPAR'S LIABILITY EXCEED THE ACTUAL AMOUNT PAID BY PURCHASER FOR THE BOAT.** Some countries do not allow the exclusion or limitation of incidental or consequential damages, so the above limitation or exclusion may not apply to every Purchaser.

If, at any time, any provision of this Limited Warranty is or becomes illegal, invalid or unenforceable in any respect under the laws of any jurisdiction, the legality, validity or enforceability of the remaining provisions will remain unaffected.

7. Arbitration and Limitation on Actions

PLEASE READ THIS SECTION CAREFULLY. WE WANT YOU TO KNOW HOW IT AFFECTS YOUR RIGHTS.

(A) *Customer Service and FAQs*

In the unlikely event that an issue, concern or claim (including legal claims) remains unresolved after the procedure specified in Section 4 (Warranty Procedures) and the issue has been escalated to Axopar, Purchaser and Axopar each agree to discuss any issue informally for at least 30 days. Purchaser can do this by sending your full name and contact information, your concern and your requested solution to Axopar at warranty@axopar.fi, Attn: Legal Department. If Axopar would like to discuss an issue with Purchaser, Axopar will contact you at the address provided to the Dealer.

(B) *Agreement to Arbitrate*

If an agreed solution is not reached at the end of the 30-day discussion period, Purchaser and Axopar each agree that any issue, concern or claim (including legal claims) that either may have arising out of or relating to this Limited Warranty must be resolved through final binding arbitration. The arbitrator's decision will be binding and may be enforced and entered as a judgment in any court of competent jurisdiction. If the arbitrator rules against Axopar, Axopar will reimburse Purchaser for reasonable attorneys' fees and costs, regardless of who initiated the arbitration. However, if the arbitrator rules in Axopar's favor, Axopar will not seek reimbursement of attorneys' fees and costs, regardless of who initiated the arbitration.

(C) *Time Limitation; No Class Actions*

To help resolve any issues between us promptly and directly, Axopar and Purchaser agree to begin any arbitration under this Limited Warranty within one year after the claim first arose; otherwise, the claim is waived. Axopar and Purchaser also agree to arbitrate in each of our individual capacities only – not as a representative or member of a class – and each of us expressly waives any right to file a class action or seek relief on a class action basis. Furthermore, unless Purchaser and Axopar agree in writing, the arbitrator may not consolidate more than one person's claims and may not otherwise preside over any form of a representative of class proceeding.

(D) *Confidentiality*

All arbitration proceedings are confidential, unless both Purchaser and Axopar agree otherwise. Arbitration orders and awards required to be filed with applicable courts of competent jurisdiction are not confidential and may be disclosed by the parties to such courts. A party who improperly discloses confidential information will be subject to sanctions. The arbitrator and forum may disclose case filings, case dispositions, and other case information as required by a court order of proper jurisdiction.